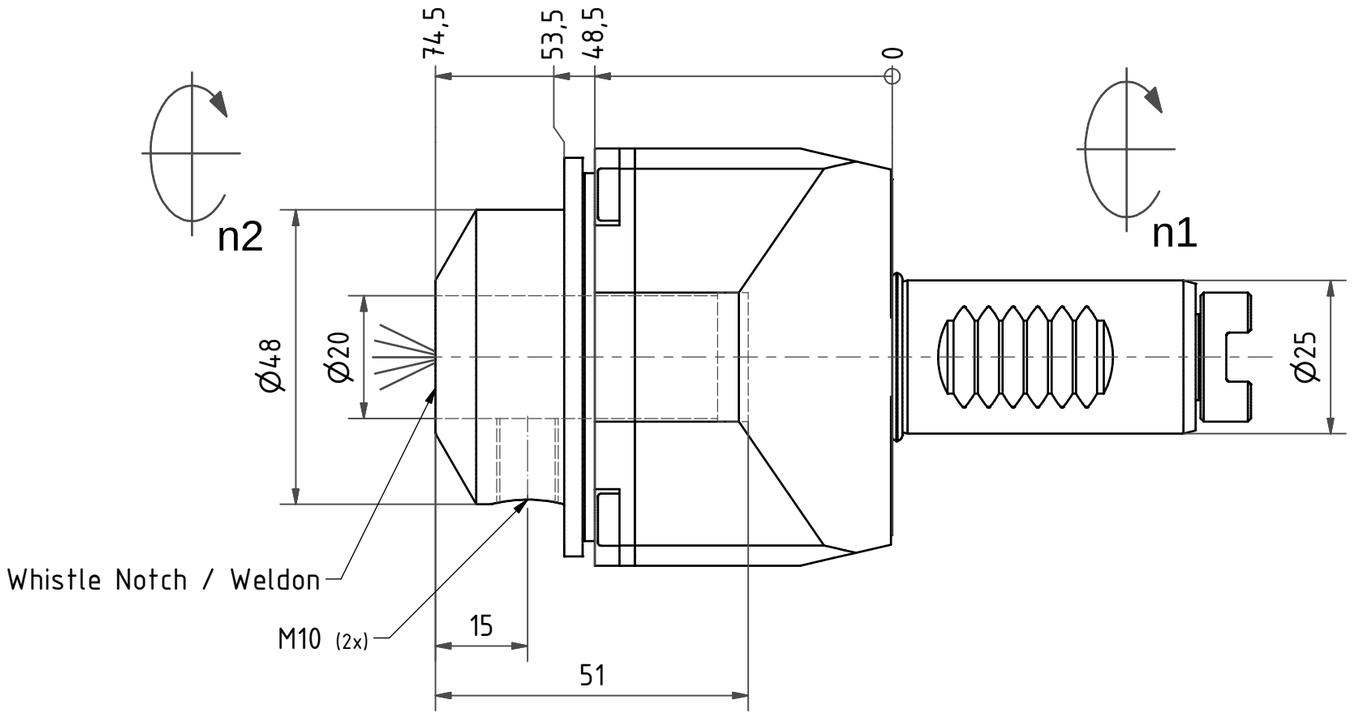

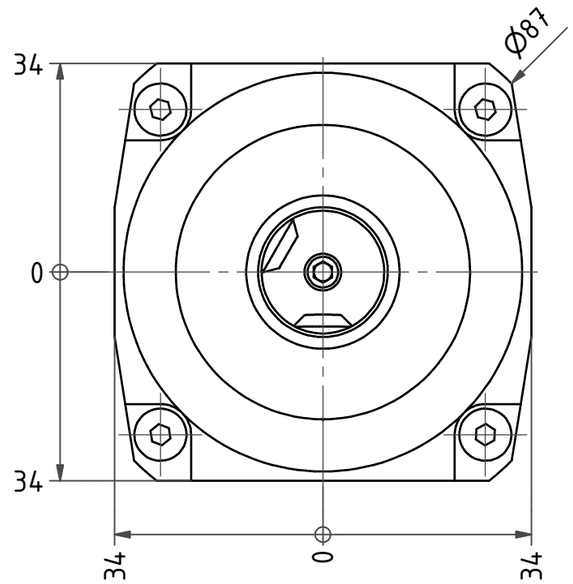

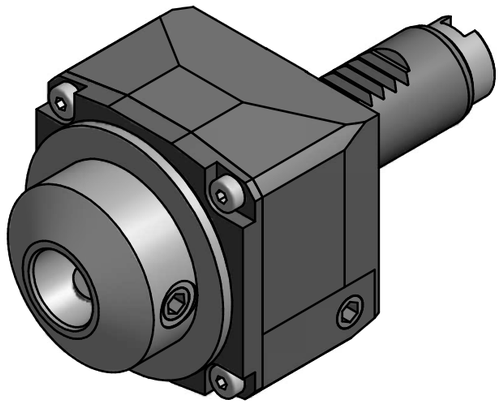

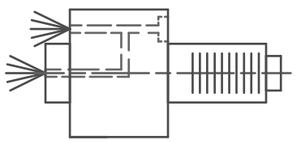

Innen- und Aussenkuehlung / *Inside and outside coolant supply*
Kein Trockenlauf / *No dry run*
Kuehlmittelfiltrierung<50µ / *coolant filtration<50µ*

Copyright ***EWS*** *Tool Technologies*
Weitergabe und Vervielfaeltigung dieser Unterlage, Verwertung und Mitteilung ihres Inhalts nicht gestattet, soweit nicht ausdruecklich zugestanden. Zuwiderhandlungen verpflichten zu Schadenersatz.

Bemerkung - *Note*
Nicht ohne Kuehlmittel betreiben!
Not for use without coolant-fluid!

Technische Daten - *technical data*
M_1 / M_2 = 25 /25 Nm
n_1 / n_2 = 8000 /8000 1/min
i *(N_1:N_2)* = 1:1
Pmax = 25 bar

Benennung - *Title*
Axial Bohr und Fräskopf
Axial drilling and milling head

	name	date
drawing	Schmid	28.02.2007

EWS Tool Technologies
EWS Weigele GmbH & Co. KG
Maybachstr. 1
D-73066 Uhingen
Tel. +49(0)7161/93040-100

Technische Aenderungen vorbehalten!
Subject to technical modifications!

Nr.
40.2520WNG200IK

DIN A3

MNR: 119847 IDENT: D-EWS-007013 A Blatt - *page* 1 (1)