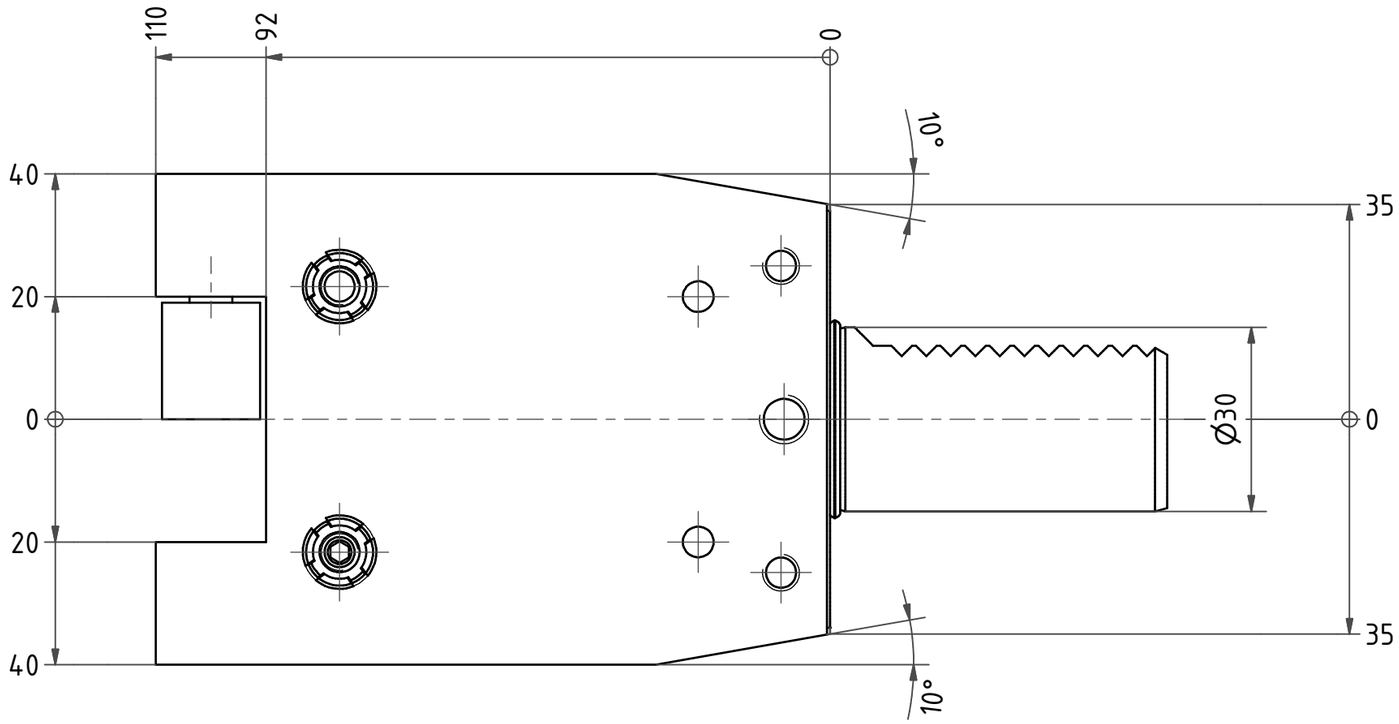


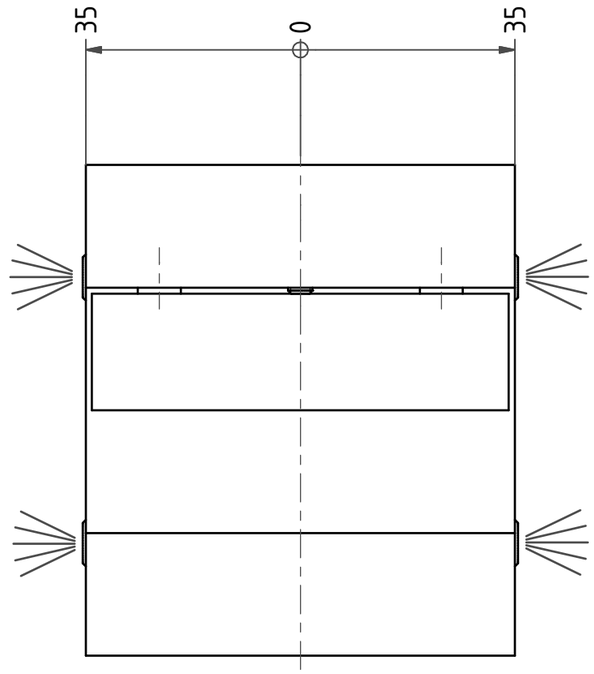


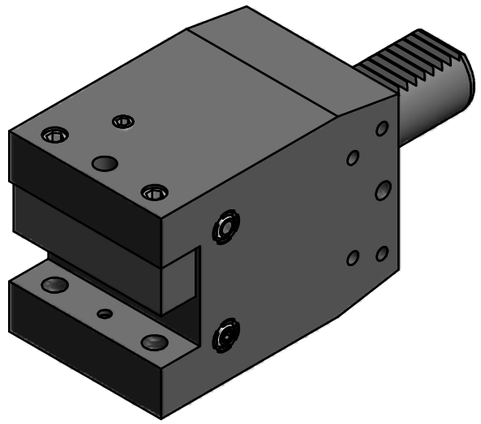

Bemerkung - *Note*

Copyright ***EWS*** *Tool Technologies*
Weitergabe und Vervielfaeltigung dieser Unterlage, Verwertung und Mitteilung ihres Inhalts nicht gestattet, soweit nicht ausdruecklich zugestanden. Zuwiderhandlungen verpflichten zu Schadenersatz.

Benennung - *Title*

# Vierkant Queraufnahme rechts
## *turning tool. right hand*

| | name | date |
|---|---|---|
| drawing | Bitter | 03.12.2009 |

EWS Tool Technologies
EWS Weigele GmbH & Co. KG
Maybachstr. 1
D-73066 Uhingen
Tel. +49(0)7161/93040-100

Technische Aenderungen vorbehalten!
*Subject to technical modifications!*

Nr.
**5.3020E465**

DIN A3

MNR: 123327 IDENT: D-EWS-082619 -

Blatt - *page* 1 (1 )