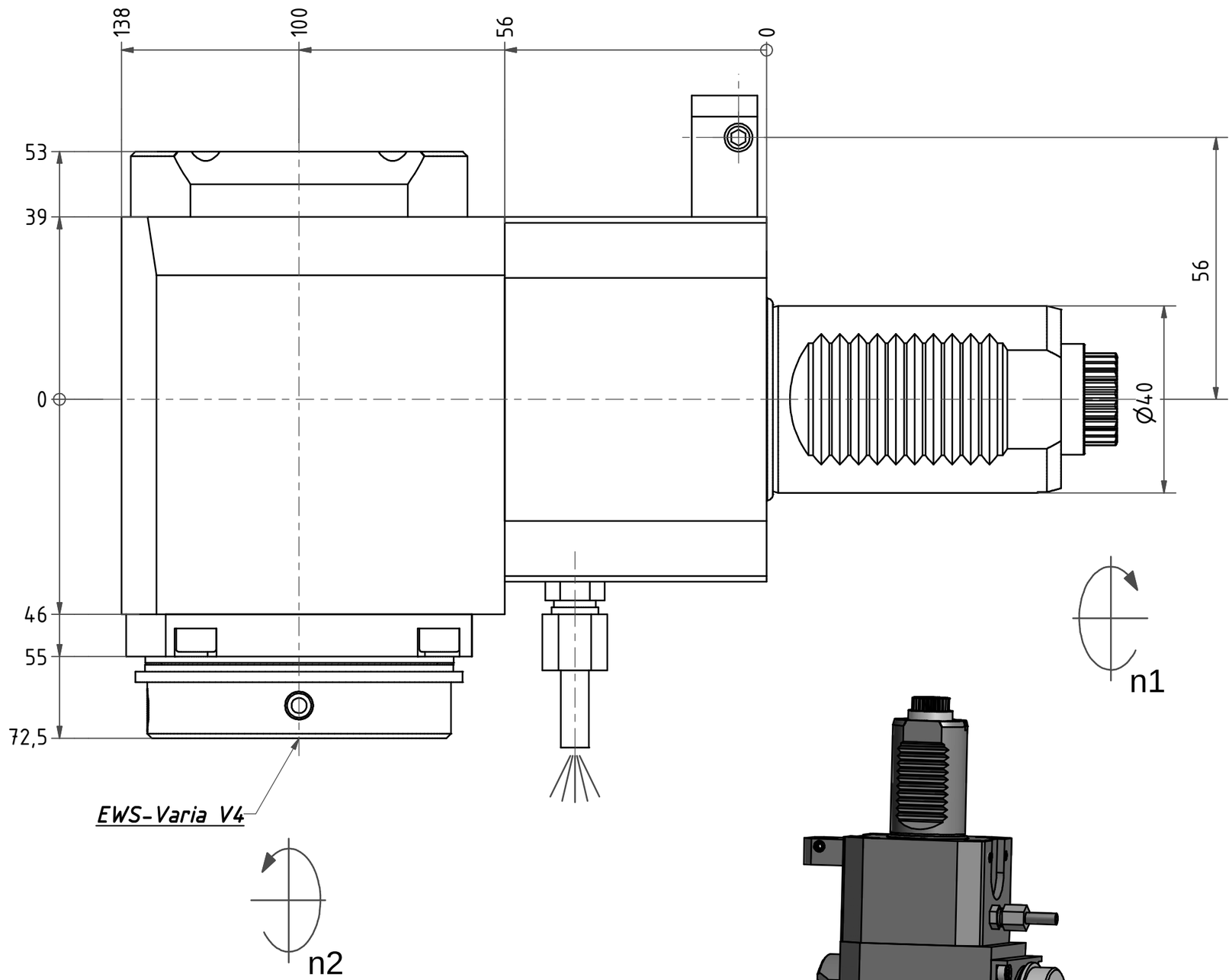

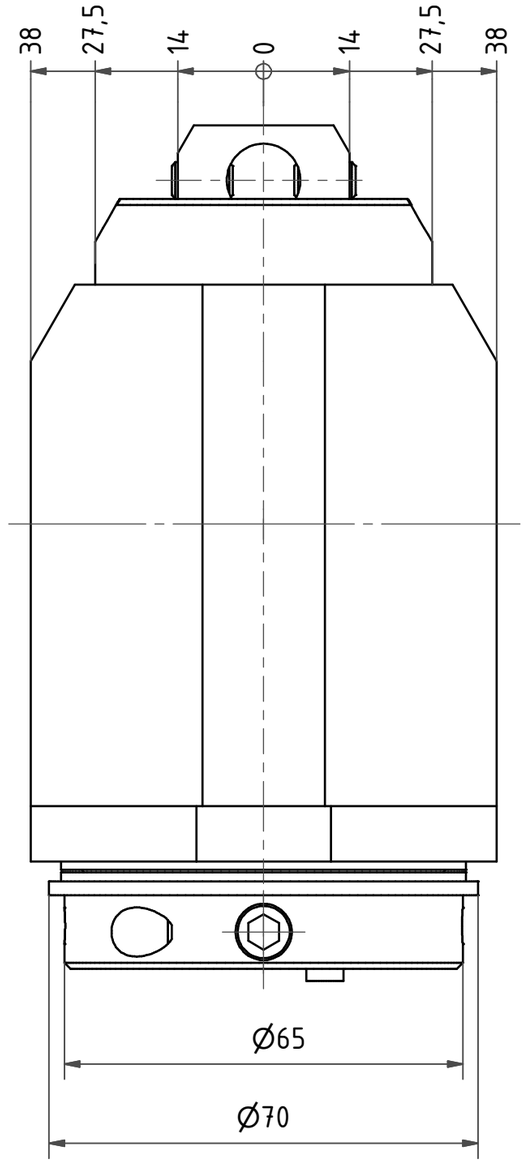

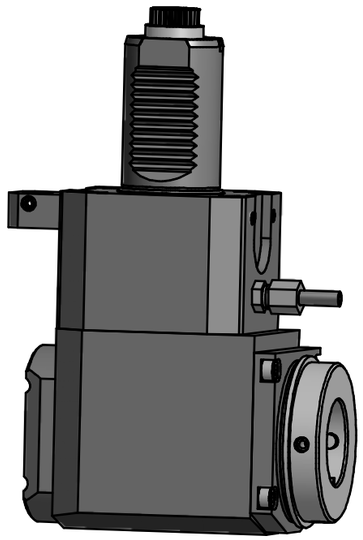

Copyright ***EWS*** *Tool Technologies*
Weitergabe und Vervielfaeltigung dieser Unterlage, Verwertung und Mitteilung ihres Inhalts nicht gestattet, soweit nicht ausdruecklich zugestanden. Zuwiderhandlungen verpflichten zu Schadenersatz.

Bemerkung - *Note*

Technische Daten - *technical data*

M1 /M2= 50 /50 Nm
n1 / n2= 6000 /6000 1/min
i *(N1:N2)* = 1:1

Benennung - *Title*

Radial Bohr und Fräskopf
Radial drilling and milling head

	name	date
drawing		27.02.2007

EWS Weigele GmbH & Co. KG
Maybachstr. 1
D-73066 Uhingen
Tel. +49(0)7161/93040-100

Technische Aenderungen vorbehalten!
Subject to technical modifications!

Nr.
60.40V4CTXR

DIN A3

MNR: 125855 IDENT: D-EWS-005001 -

Blatt - *page* 1 (1)