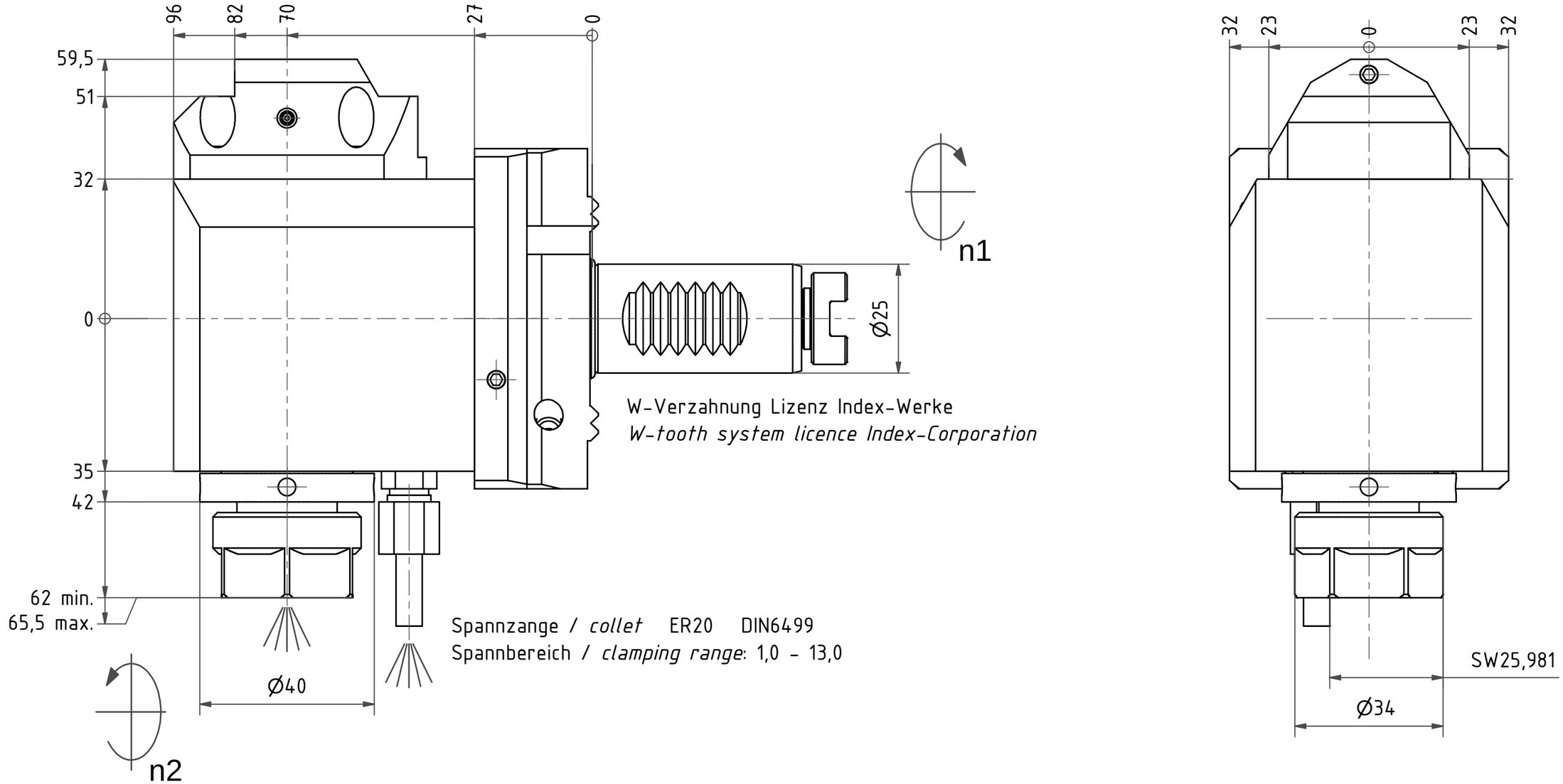

W-Verzahnung Lizenz Index-Werke
W-tooth system licence Index-Corporation

Spannzange / *collet* ER20 DIN6499
Spannbereich / *clamping range*: 1,0 - 13,0

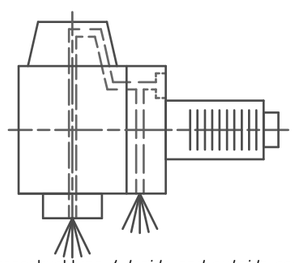

Innen- und Aussenkuehlung / *Inside and outside coolant supply*
Kein Trockenlauf / *No dry run*
Kuehlmittelfiltrierung<50µ / *coolant filtration<50µ*

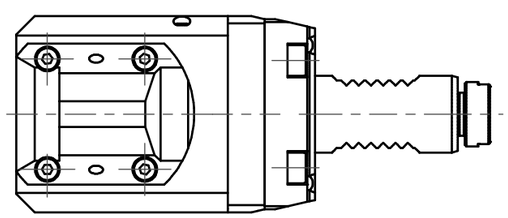

Doppelverzahnung Lizenz Traub
double tooth system licence Traub

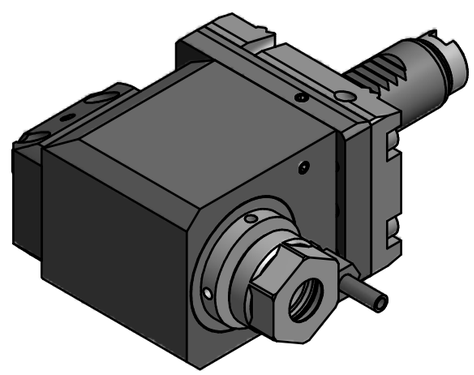

Copyright ***EWS*** *Tool Technologies*
Weitergabe und Vervielfaeltigung dieser Unterlage, Verwertung und Mitteilung ihres Inhalts nicht gestattet, soweit nicht ausdruecklich zugestanden. Zuwiderhandlungen verpflichten zu Schadenersatz.

Bemerkung - *Note*
Nicht ohne Kuehlmittel betreiben!
Not for use without coolant-fluid!

Technische Daten - *technical data*
M_1 / M_2 = 24 /12 Nm
n_1 / n_2 = 6000 /12000 1/min
i (N_1:N_2) = 1:2
Pmax = 70 bar

Benennung - *Title*
Radial Bohr und Fräskopf
Radial drilling and milling head

	name	date
drawing		08.01.2007

EWS Tool Technologies
Weigele GmbH & Co. KG
Maybachstr. 1
D-73066 Uhingen
Tel. +49(0)7161/93040-10

Technische Aenderungen vorbehalten!
Subject to technical modifications!

Nr.
60.2520G200RLIKI1W

DIN A3

File: 60.2520G200RLIKI1W_OUT.idw

Blatt - *page* 1 (1)