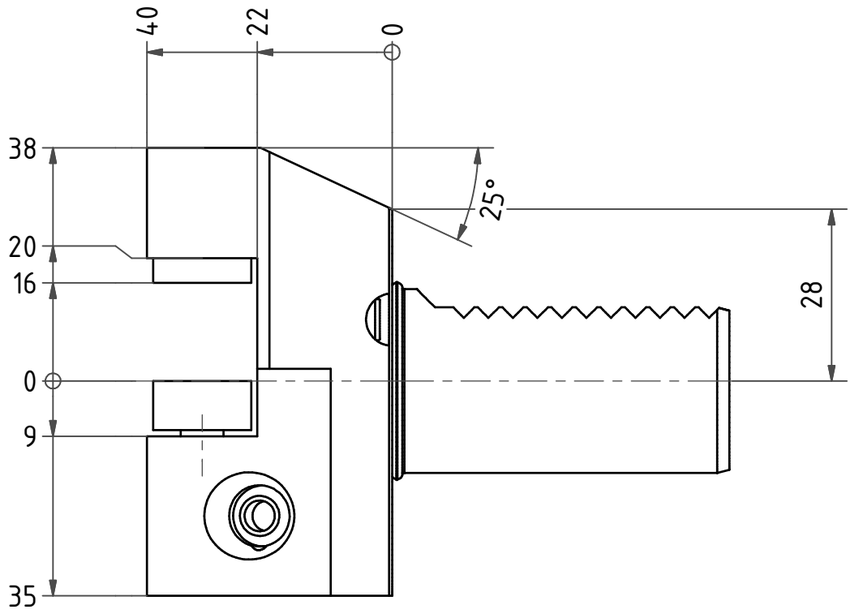

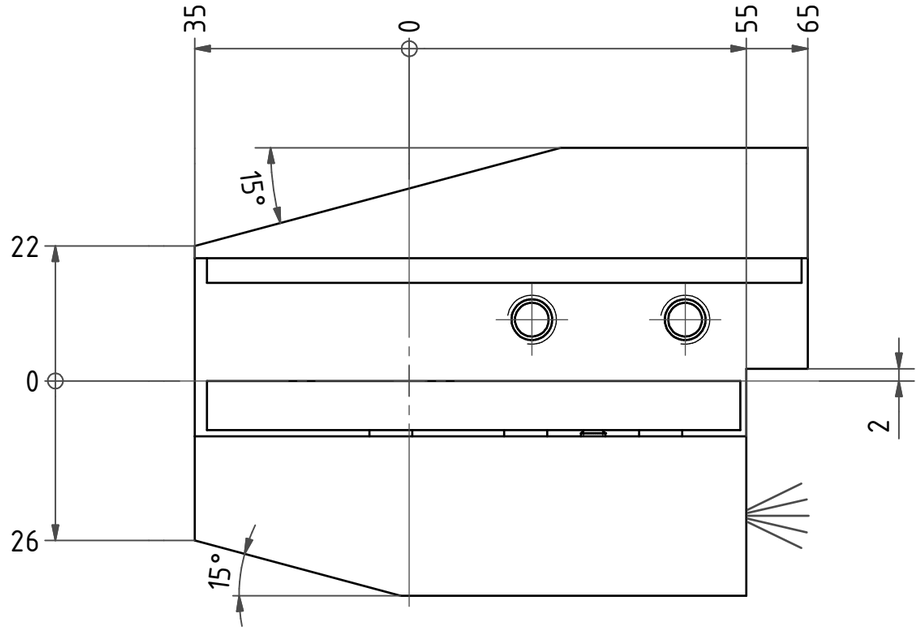

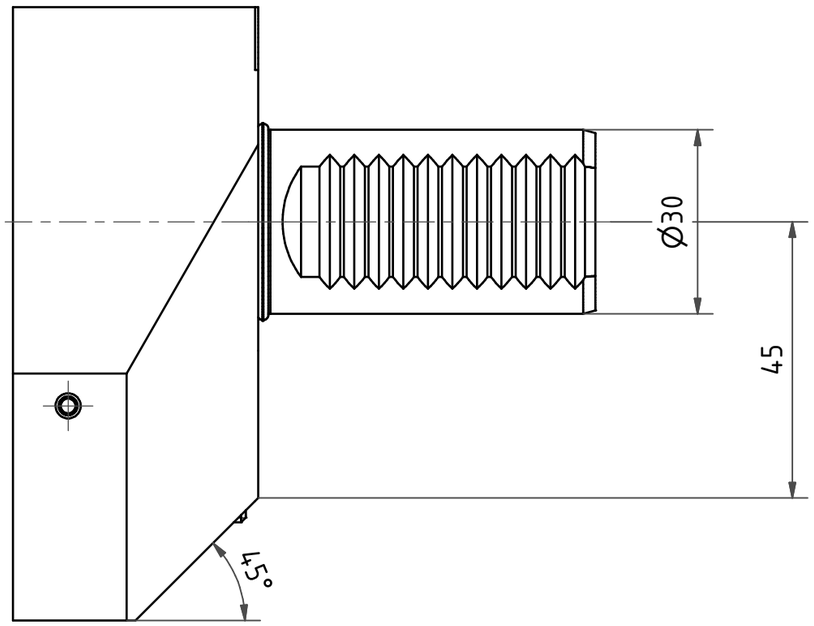

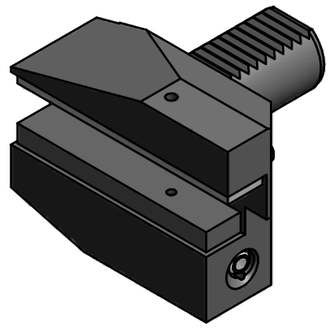

Bemerkung - *Note*

Copyright ***EWS*** *Tool Technologies*
Weitergabe und Vervielfaeltigung dieser Unterlage, Verwertung und Mitteilung ihres Inhalts nicht gestattet, soweit nicht ausdruecklich zugestanden. Zuwiderhandlungen verpflichten zu Schadenersatz.

Benennung - *Title*

VK-Queraufnahme.re. lang. überkopf

OD holder. right hand overhead

	name	date
drawing	Brosowsky	11.08.2006

EWS Tool Technologies
EWS Weigele GmbH & Co. KG
Maybachstr. 1
D-73066 Uhingen
Tel. +49(0)7161/93040-100

Technische Aenderungen vorbehalten!
Subject to technical modifications!

Nr.
12.3020/16

DIN A3

MNR: 135144 IDENT: D-EWS-018807 -

Blatt - *page* 1 (1)