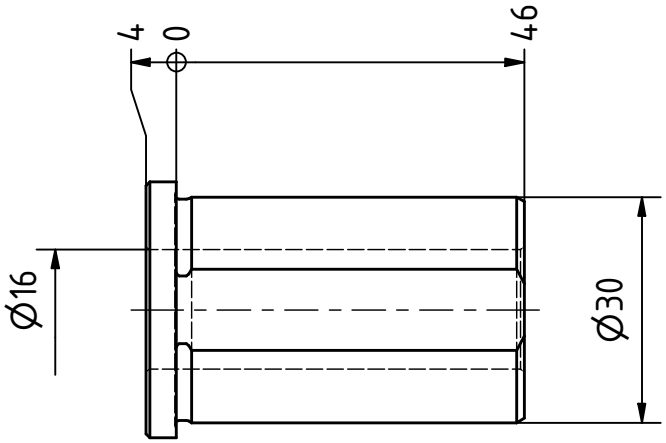

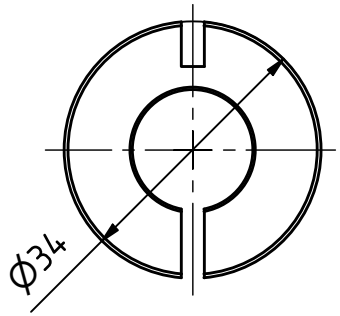

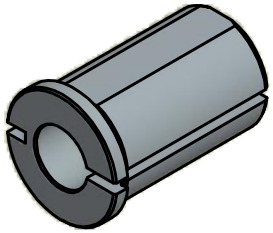

Technische Aenderungen vorbehalten!
Subject to technical modifications!

Rev.	Modification	Date	Name
-/-	Neuanlage durch Her	29.02.12	NaHe

	Name	Date
Designed	NaHe	29.02.2012
Checked	NaHe	23.03.2012
Released	NaHe	23.03.2012

Benennung - *Title*

Reduzierhülse

Reducing sleeve

EWS Tool Technologies

EWS Weigele GmbH & Co. KG
Maybachstr. 1
D-73066 Uhingen
www.ews-tools.de

IDENT: D-EWS-116693

REV: -/-

Nr. - *No.*

28.3016

MNR.

135754

QR

Copyright ***EWS** Tool Technologies*
Weitergabe und Vervielfaeltigung dieser Unterlage, Verwertung und Mitteilung ihres Inhalts nicht gestattet, soweit nicht ausdruecklich zugestanden. Zuwiderhandlungen verpflichten zu Schadenersatz.