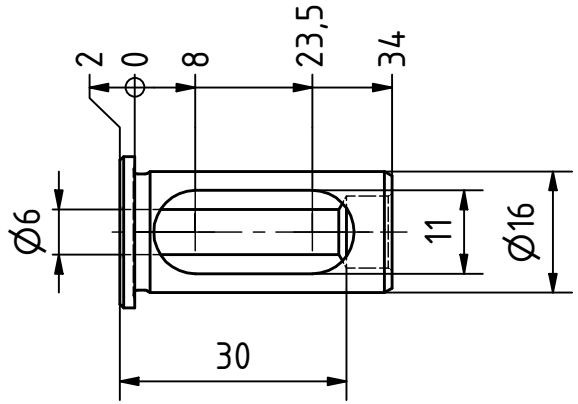

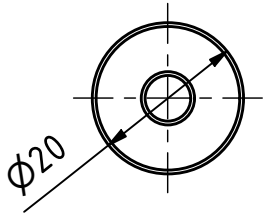

Technische Aenderungen vorbehalten!
Subject to technical modifications!

Rev.	Modification	Date	Name
-/-	Neuanlage durch Her	27.04.12	NaHe

	Name	Date
Designed	NaHe	27.04.2012
Checked	NaHe	31.05.2012
Released	NaHe	31.05.2012

Benennung - *Title*

Reduzierhülse

Reducing sleeve

EWS Weigele GmbH & Co. KG
Maybachstr. 1
D-73066 Uhingen
www.ews-tools.de

IDENT: D-EWS-119801

REV: -/-

Nr. - *No.*

28.1606S

MNR.

136209

QR

Copyright ***EWS** Tool Technologies*
Weitergabe und Vervielfaeltigung dieser Unterlage, Verwertung und Mitteilung ihres Inhalts nicht gestattet, soweit nicht ausdruecklich zugestanden. Zuwiderhandlungen verpflichten zu Schadenersatz.