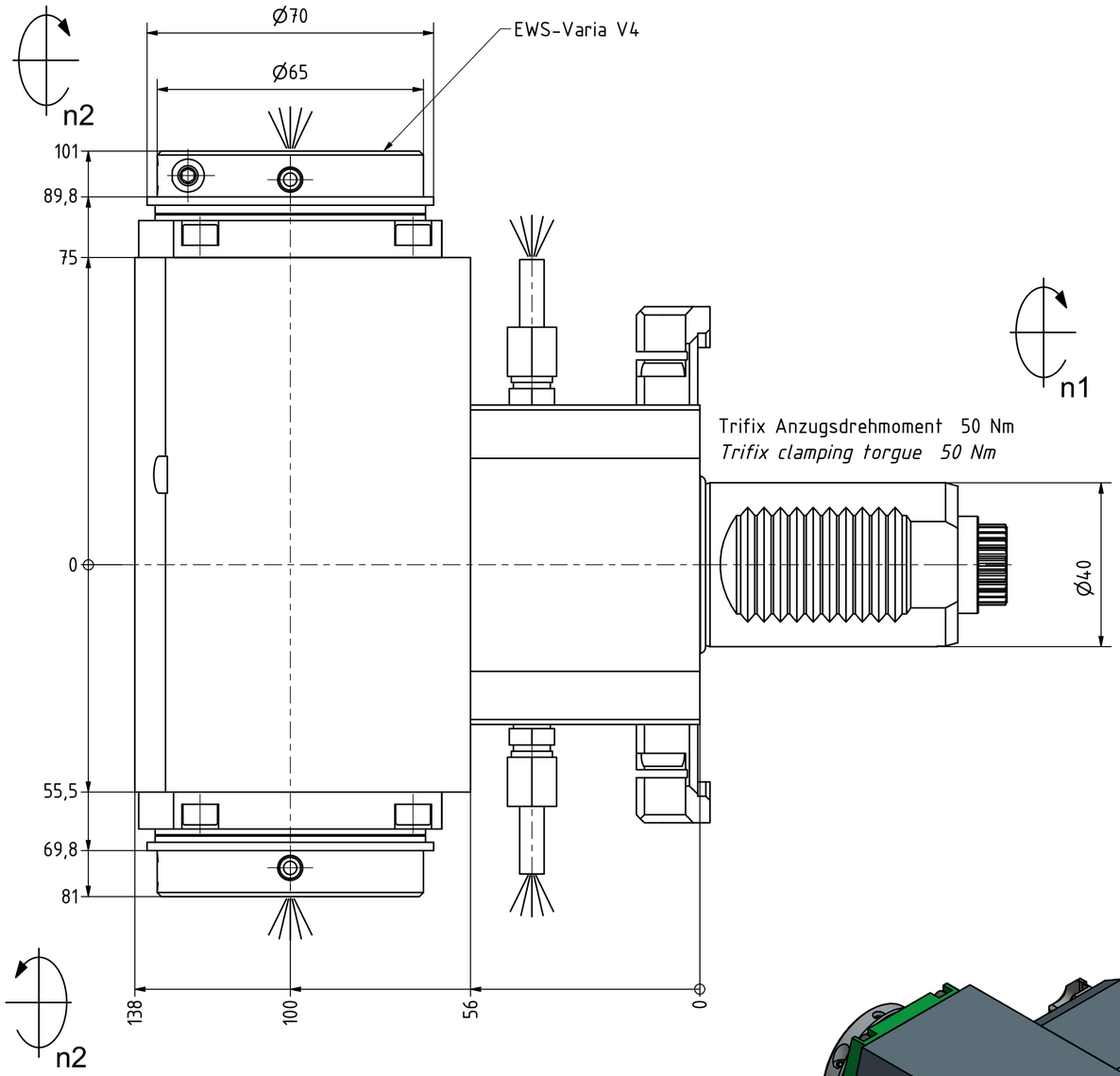

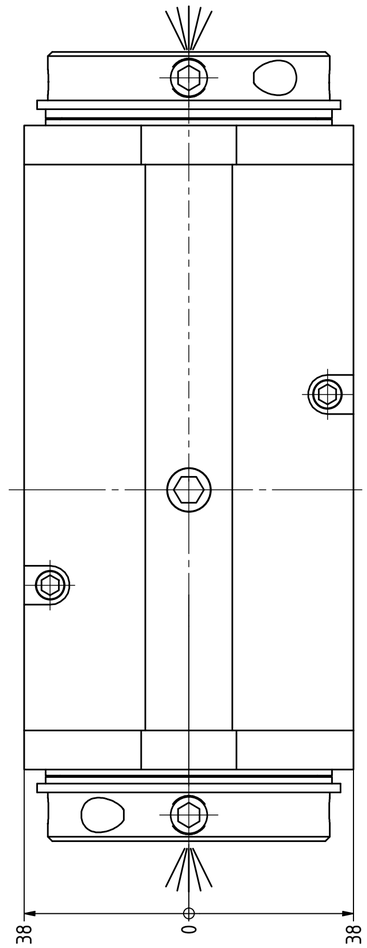

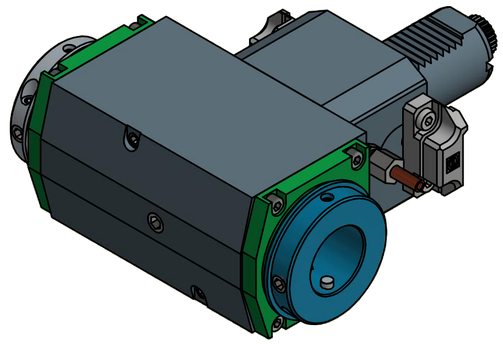

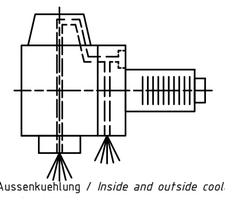

Innen- und Aussenkuehlung / *Inside and outside coolant supply*
Kein Trockenlauf / *No dry run*
Kuehlmittelfiltrierung<50µ / *coolant filtration<50µ*

Schutzrecht angemeldet
Trademark right applied

Copyright ***EWS** Tool Technologies*
Weitergabe und Vervielfaeltigung dieser Unterlage, Verwertung und Mitteilung ihres Inhalts nicht gestattet, soweit nicht ausdruecklich zugestanden. Zuwiderhandlungen verpflichten zu Schadenersatz.

Bemerkung - *Note*
Nicht ohne Kuehlmittel betreiben!
Not for use without coolant-fluid!

Technische Daten - *technical data*

Weight	=	9.184 [kg]
Torque max.	(M1/M2) =	50 / 50 | 50 [Nm]
Speed max.	(n1/n2) =	6000 / 6000 | 6000 [1/min]
Gear ratio	(i)=n1:n2 =	1:1 | 1:1
Pressure	(pmax) =	25 [bar]

Benennung - *Title*
Radial Bohr und Fräskopf
Radial drilling and milling head

EWS Tool Technologies
EWS Weigele GmbH & Co. KG
Maybachstr. 1
D-73066 Uhingen
www.ews-tools.de

Technische Aenderungen vorbehalten!
Subject to technical modifications!
IDENT: DEWS114197
REV: -/A

Nr. - *No.* 60.40V4DCTXIKTF
MNR. 158072

QR