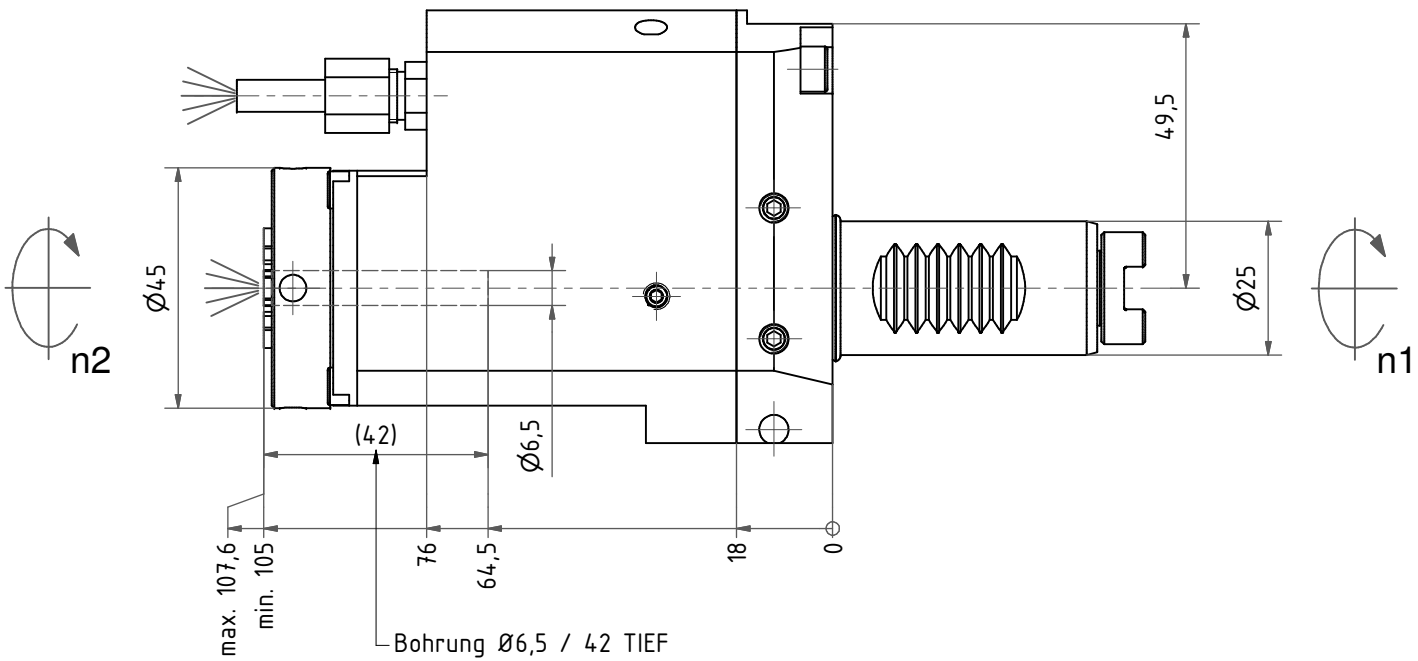

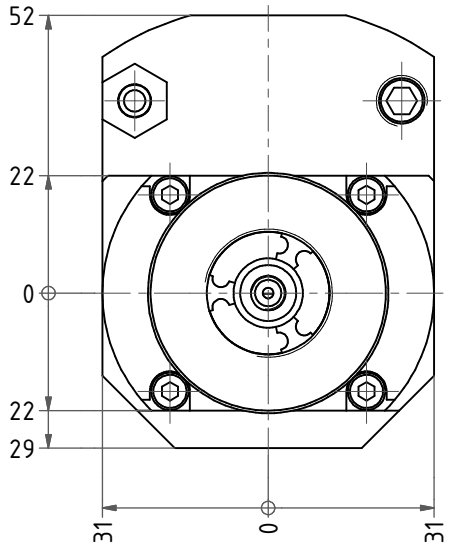

Spannzange / *Collet* ER16 DIN6499
Spannbereich / *Clamping range*: 1,0 – 10,0

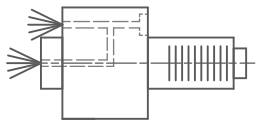

Innen- und Aussenkuehlung / *Inside and outside coolant supply*
Kein Trockenlauf / *No dry run*
Kuehlmittelfiltrierung<50µ / *coolant filtration<50µ*

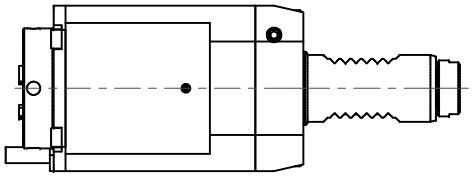

Doppelverzahnung Lizenz Traub
double tooth system licence Traub

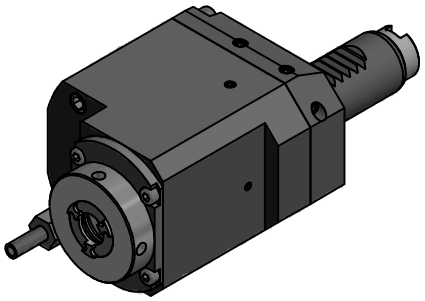

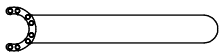

Spannzangenschlüssel für innenliegende Mutter
Clamping wrench for internal collet
EA 16 K

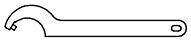

Hakenschlüssel mit Zapfen
Hook wrench with fixed pin
DIN1810 B 45x50

Copyright ***EWS*** *Tool Technologies*
Weitergabe und Vervielfaeltigung dieser Unterlage, Verwertung und Mitteilung ihres Inhalts nicht gestattet, soweit nicht ausdruecklich zugestanden. Zuwiderhandlungen verpflichten zu Schadenersatz.

Bemerkung – *Note*
Nicht ohne Kuehlmittel betreiben!
Not for use without coolant-fluid!

Technische Daten – *technical data*

Weight		=	2.814 [kg]
Torque max.	(M1/M2)	=	15 / 5 [Nm]
Speed max.	(n1/n2)	=	6000 / 18000 [1/min]
Gear ratio	(i)=n1:n2	=	1:3
Pressure	(pmax)	=	70 [bar]

Benennung – *Title*

EWS Tool Technologies
EWS Weigele GmbH & Co. KG
Maybachstr. 1
D-73066 Uhingen
www.ews-tools.de

Technische Aenderungen vorbehalten!
Subject to technical modifications!
IDENT: DEWS025131
REV: -/B

Nr. – *No.*
40.2516G200RLIKI13GLIM-S01

MNR.
204007

QR