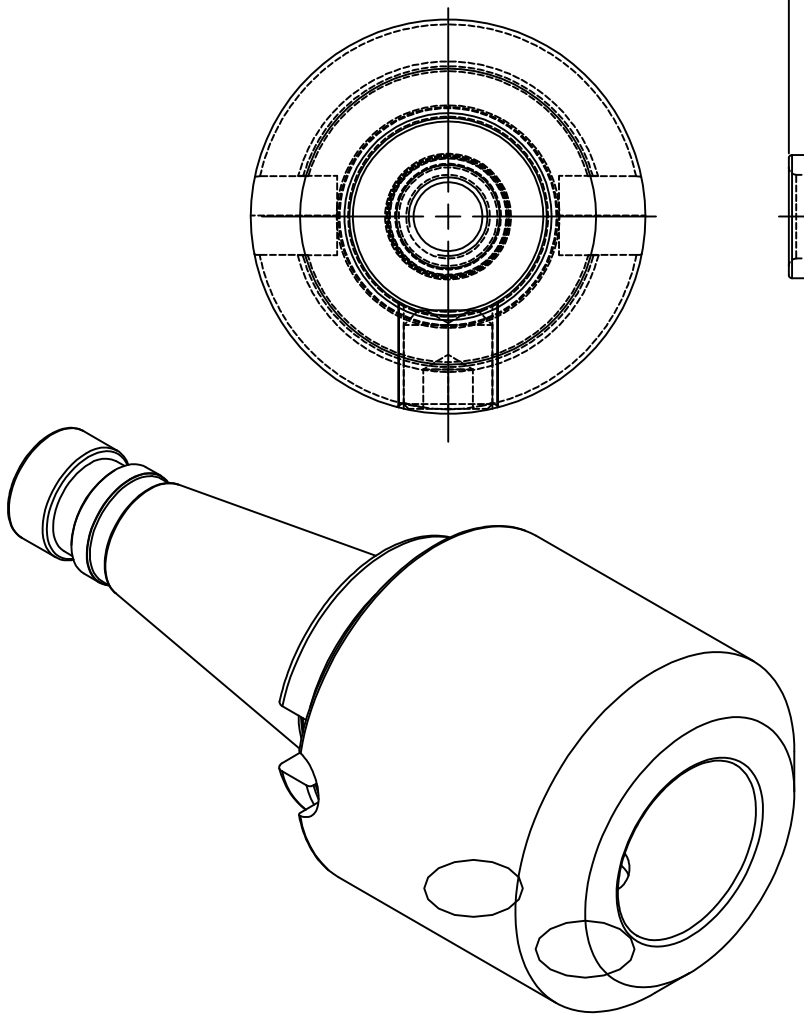

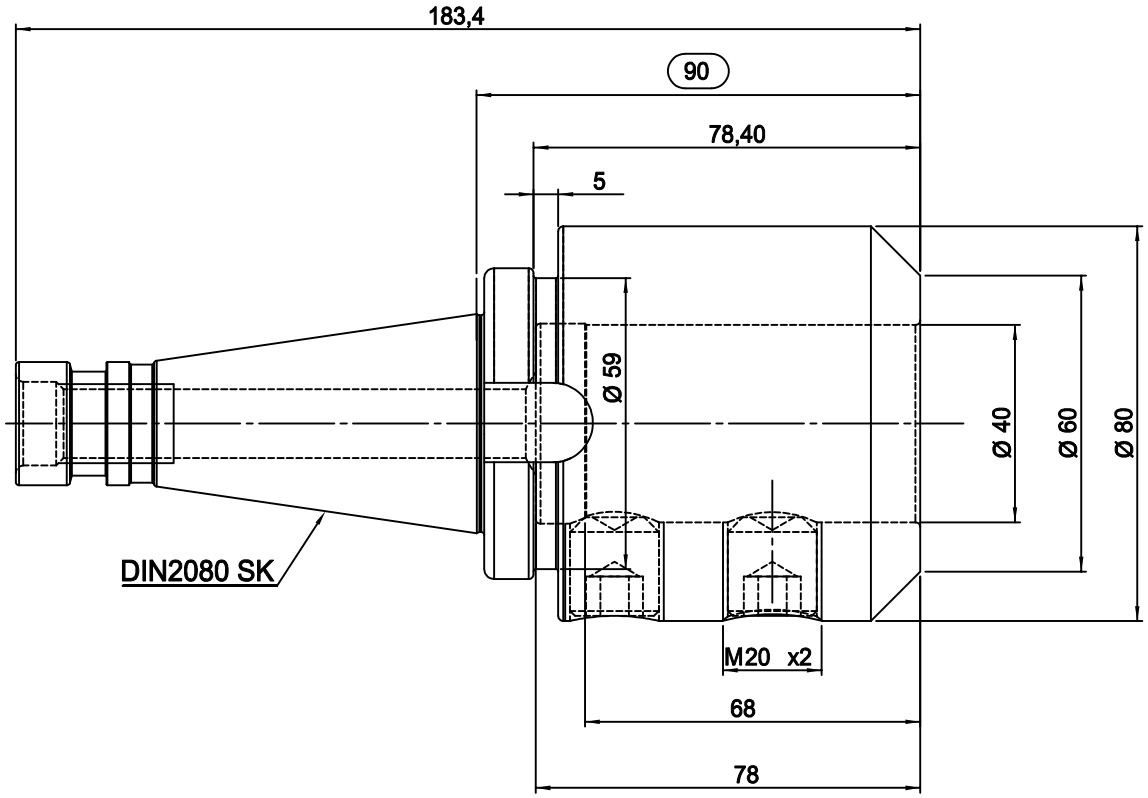

WSW TOOLS

Zeichner		Material	16MnCr5 (1.7131)	A4	Oberfläche	-
geprüft		Maße	-		gehärtet	-
best.		gew.Brut	-	Maßstab	Härtetiefe	-
Datum	21.01.2021	gewuchtet	-	1:1	Sanstrahlung	-
W139929		Artikel:	DIN2080 DK40 Ø40-90 Fräseraufnahme		Artikel Nr.	27.20804040WL90