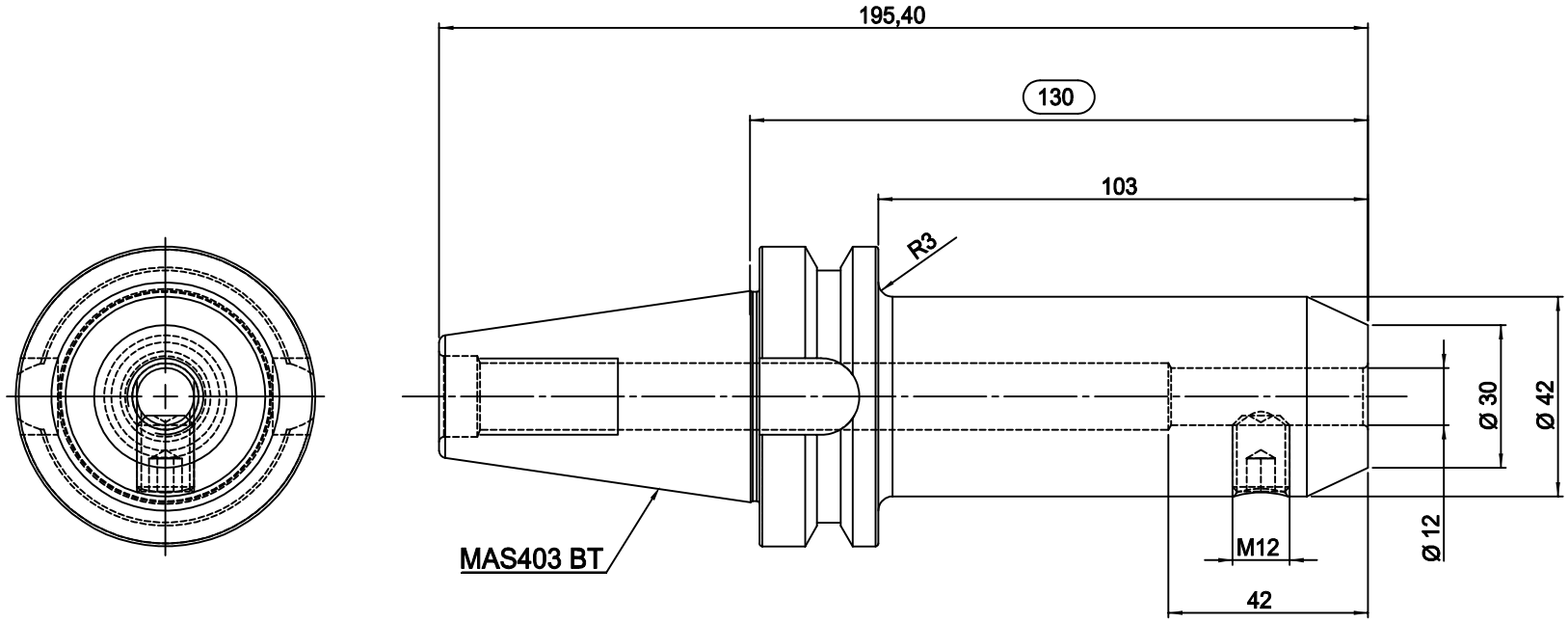

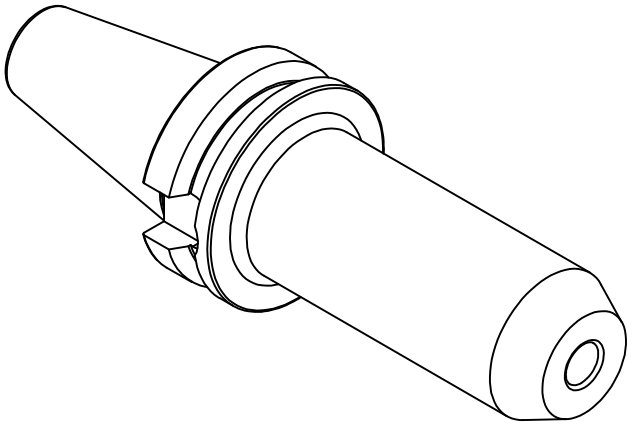

WSW TOOLS

Zeichner		Material	16MnCr5 (1.7131)	A4	Oberfläche	-
geprüft		Maße	-		gehärtet	-
best.		gew.Brut	-	Maßstab	Härtetiefe	-
Datum	26.01.2020	gewuchtet	-	1:1	Sanstrahlung	-
W139458		Artikel:	MAS403 BT40 AD Ø12-130 Fräseraufnahme		Artikel Nr.	27.BT4012WL130