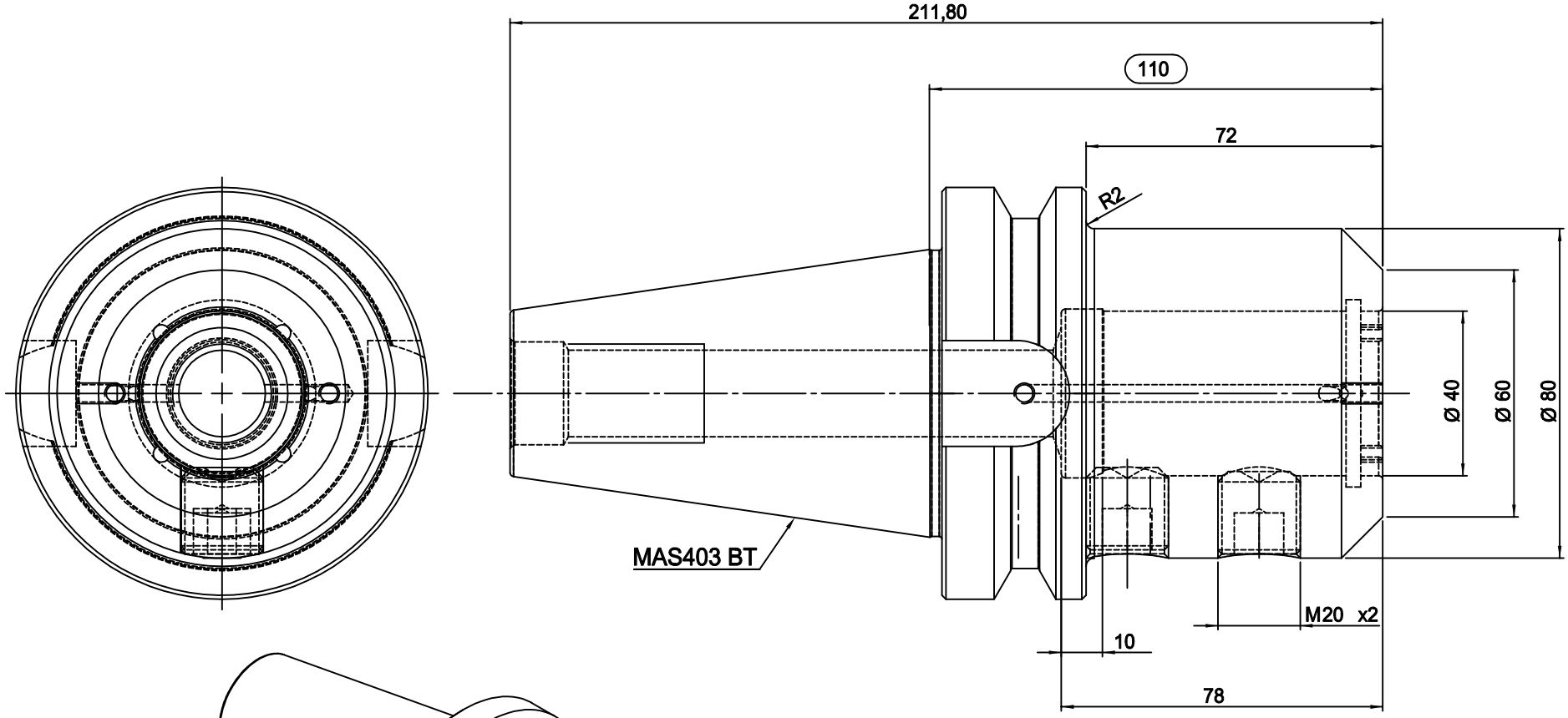

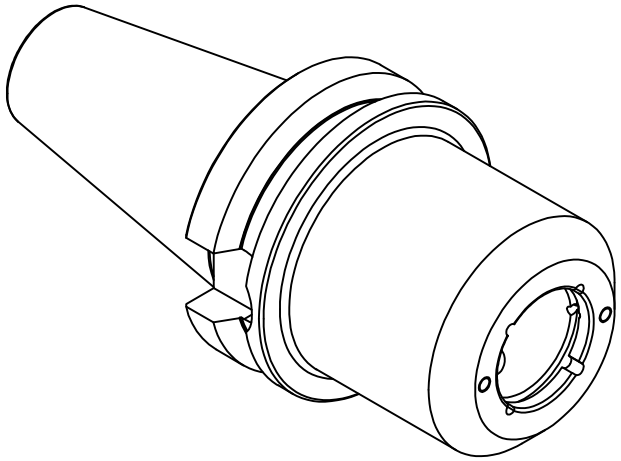

WSW TOOLS

Zeichner		Material	16MnCr5 (1.7131)	A4	Oberfläche	-
geprüft		Maße	-		gehärtet	-
best.		gew.Brut	-	Maßstab	Härtetiefe	-
Datum	06.01.2021	gewuchtet	-	1:1	Sanstrahlung	-
W139825		Artikel: MAS403 BT50 AD Ø40-110K Fräseraufnahme			Artikel Nr. 27.BT5040WL110.K	