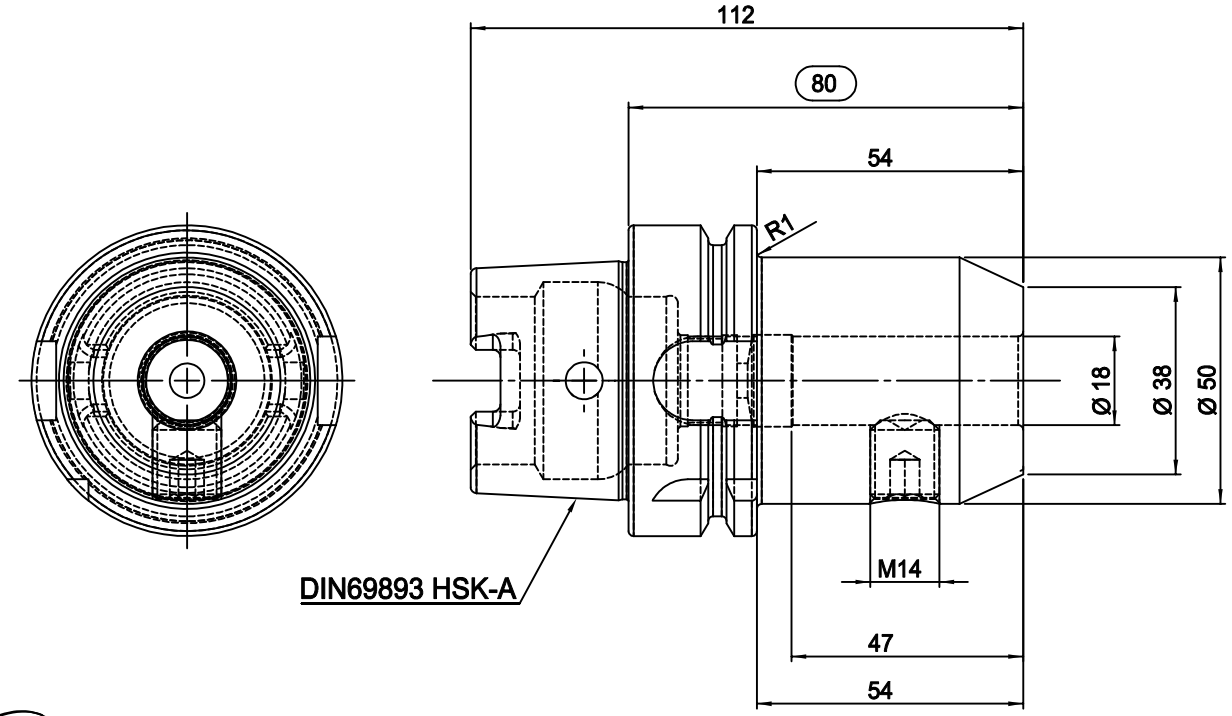


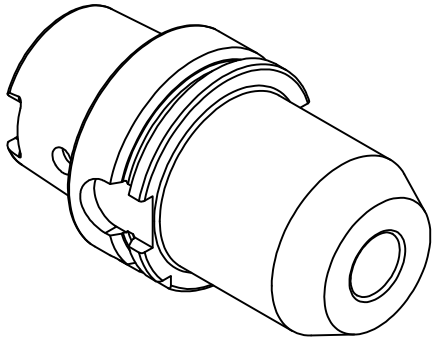

WSW TOOLS

| | | | | | | |
|---|---|---|---|---|---|---|
| Zeichner | | Material | 16MnCr5 (1.7131) | A4 | Oberfläche | - |
| geprüft | | Maße | - | | gehärtet | - |
| best. | | gew.Brut | - | Maßstab | Härtetiefe | - |
| Datum | 21.01.2020 | gewuchtet | - | 1:1 | Sanstrahlung | - |
| W139318 | | Artikel: | DIN69893 HSK-A63 Ø18-80 Fräseraufnahme | | Artikel Nr. | 27.HSK63A18WL80 |