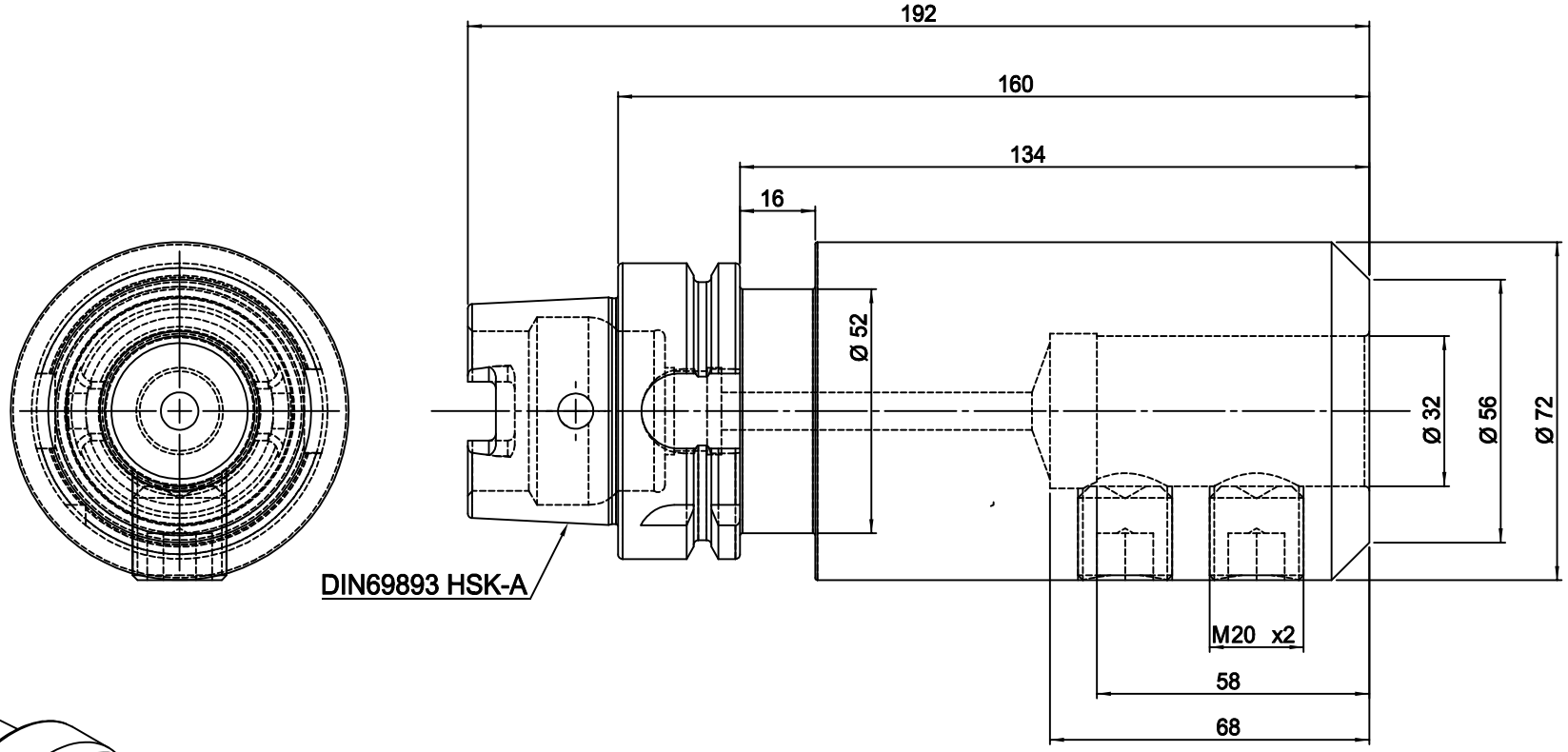

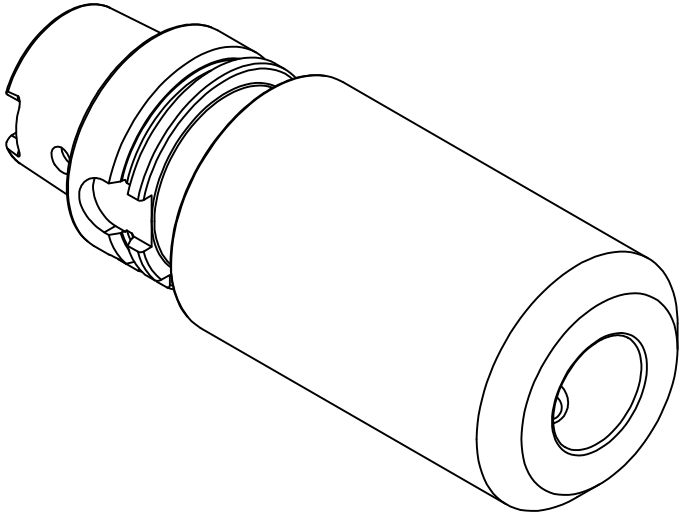

WSW TOOLS

Zeichner		Material	16MnCr5 (1.7131)	A4	Oberfläche	-
geprüft		Maße	-		gehärtet	-
best.		gew.Brut	-	Maßstab	Härtetiefe	-
Datum	16.02.2020	gewuchtet	-	1:1	Sanstrahlung	-
W140109		Artikel: DIN69893 HSK-A63 Ø32-160 Fräseraufnahme			Artikel Nr. 27.HSK63A32WL110	