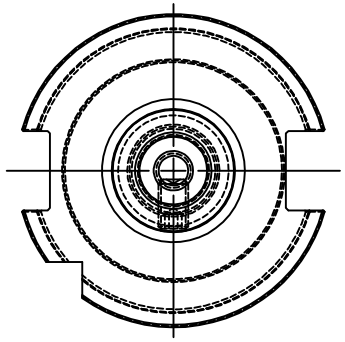

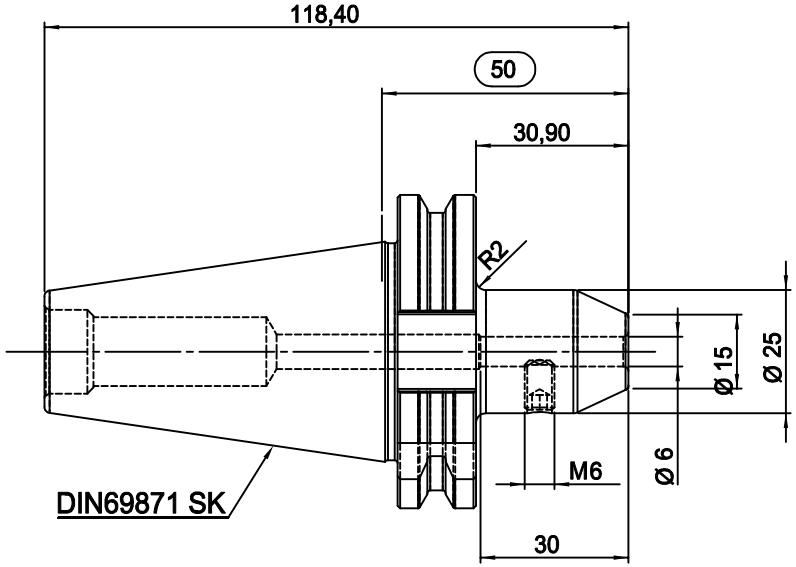

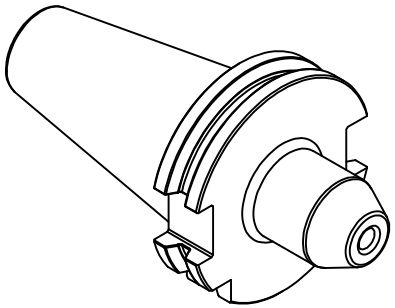

WSW TOOLS

Zeichner		Material	16MnCr5 (1.7131)	A4	Oberfläche	-
geprüft		Maße	-		gehärtet	-
best.		gew.Brut	-	Maßstab	Härtetiefe	-
Datum	21.01.2020	gewuchtet	-	1:1	Sanstrahlung	-
W140021		Artikel:	DIN 69871 SK40 Ø6-50 Fräseraufnahme		Artikel Nr.	27.SK4006WL50