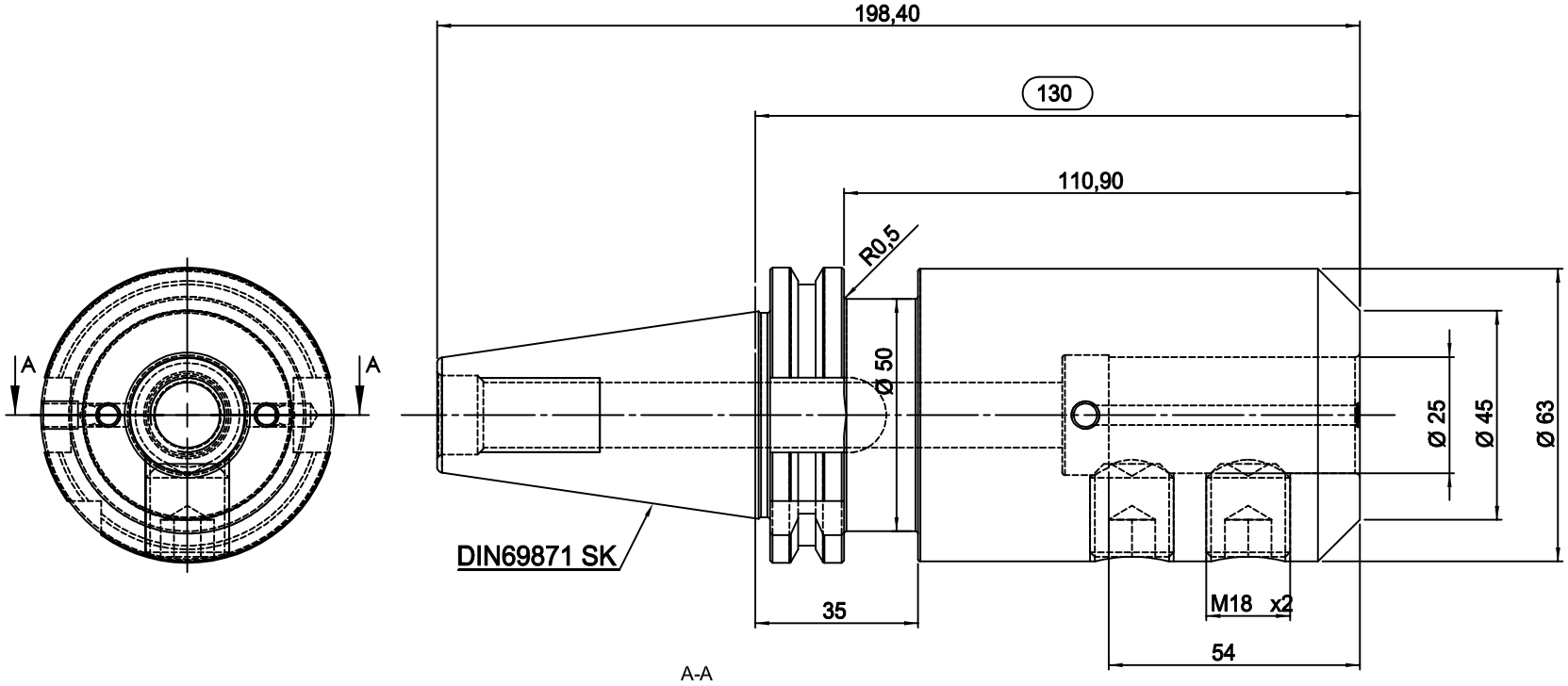

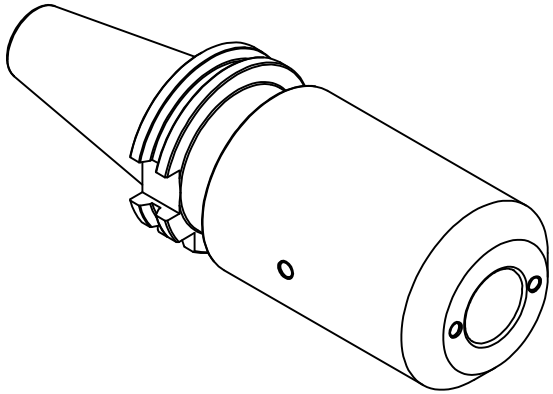

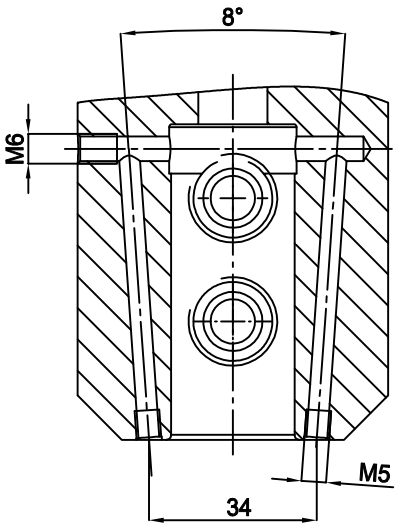

WSW TOOLS

Zeichner		Material	16MnCr5 (1.7131)	A4	Oberfläche	-
geprüft		Maße	-		gehärtet	-
best.		gew.Brut	-	Maßstab	Härtetiefe	-
Datum	29.01.2020	gewuchtet	-	1:1	Sanstrahlung	-
W140127		Artikel: DIN 69871 SK40 AD Ø25-130 KKB Fräseraufnahme			Artikel Nr. 27.SK4025WL130.KKB	