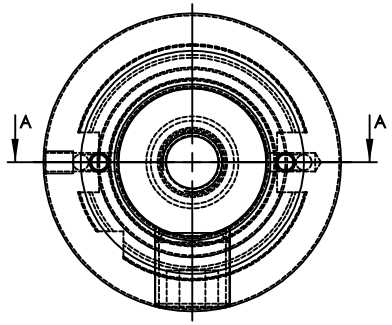


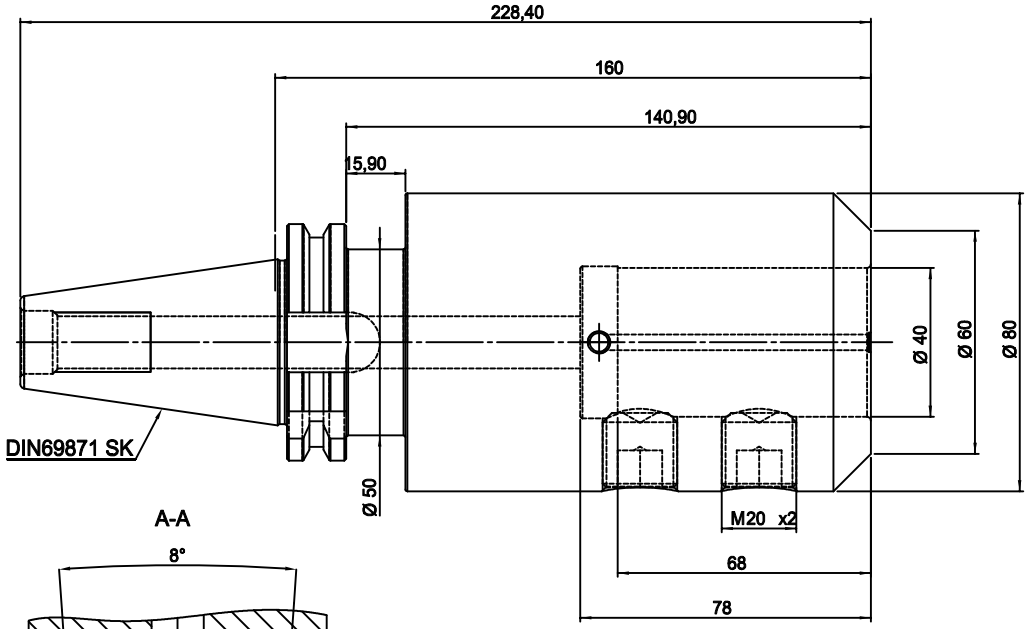


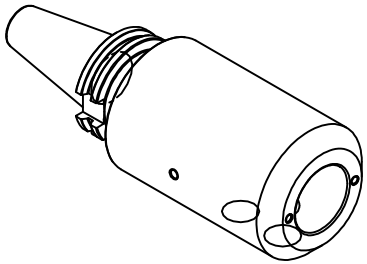

A-A

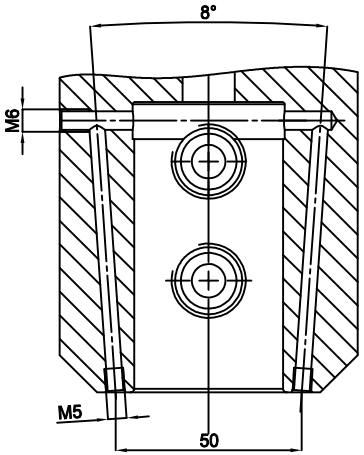


WSW TOOLS

| | | | | | | |
|---|---|---|---|---|---|---|
| Zeichner | | Material | 16MnCr5 (1.7131) | A4 | Oberfläche | - |
| geprüft | | Maße | - | | gehärtet | - |
| best. | | gew.Brut | - | Maßstab | Härtetiefe | - |
| Datum | 21.01.2020 | gewuchtet | - | 1:1 | Sanstrahlung | - |
| W140148 | | Artikel: DIN69871 SK40 AD Ø40-160 KKB Fräseraufnahme | | | Artikel Nr. 27.SK4040WL160.KKB | |