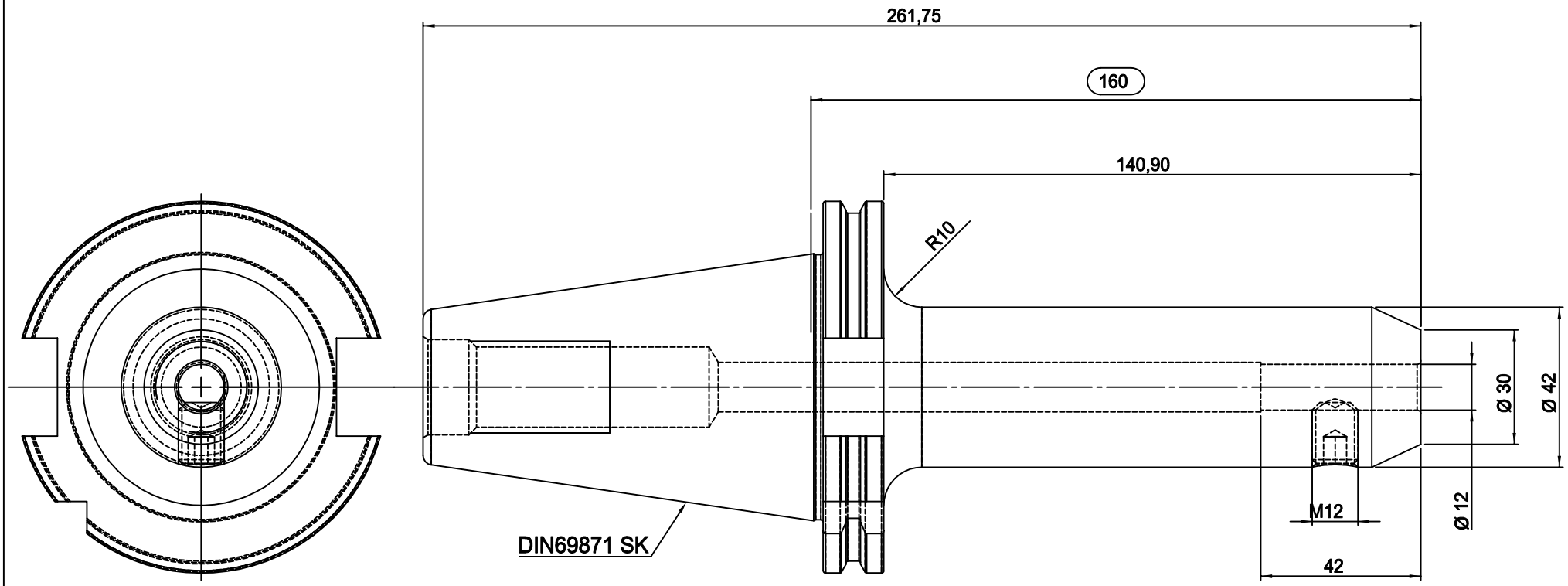

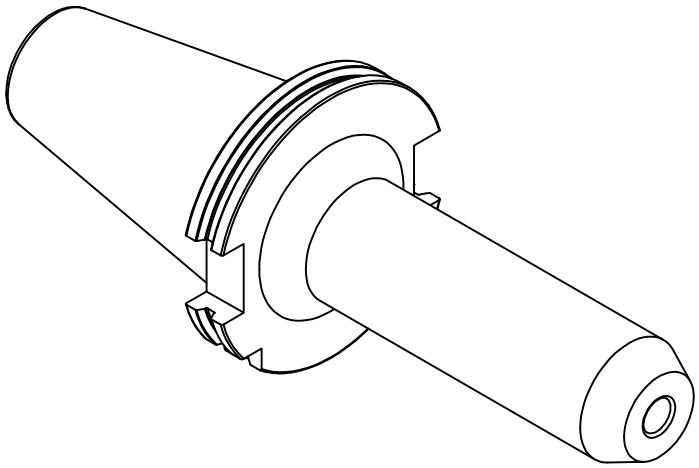

WSW TOOLS

Zeichner		Material	16MnCr5 (1.7131)	A4	Oberfläche	-
geprüft		Maße	-		gehärtet	-
best.		gew.Brut	-	Maßstab	Härtetiefe	-
Datum	21.01.2020	gewuchtet	-	1:1	Sanstrahlung	-
W140304		Artikel: DIN69871 SK50 AD Ø12-160 Fräseraufnahme			Artikel Nr. 27.SK5012WL160	