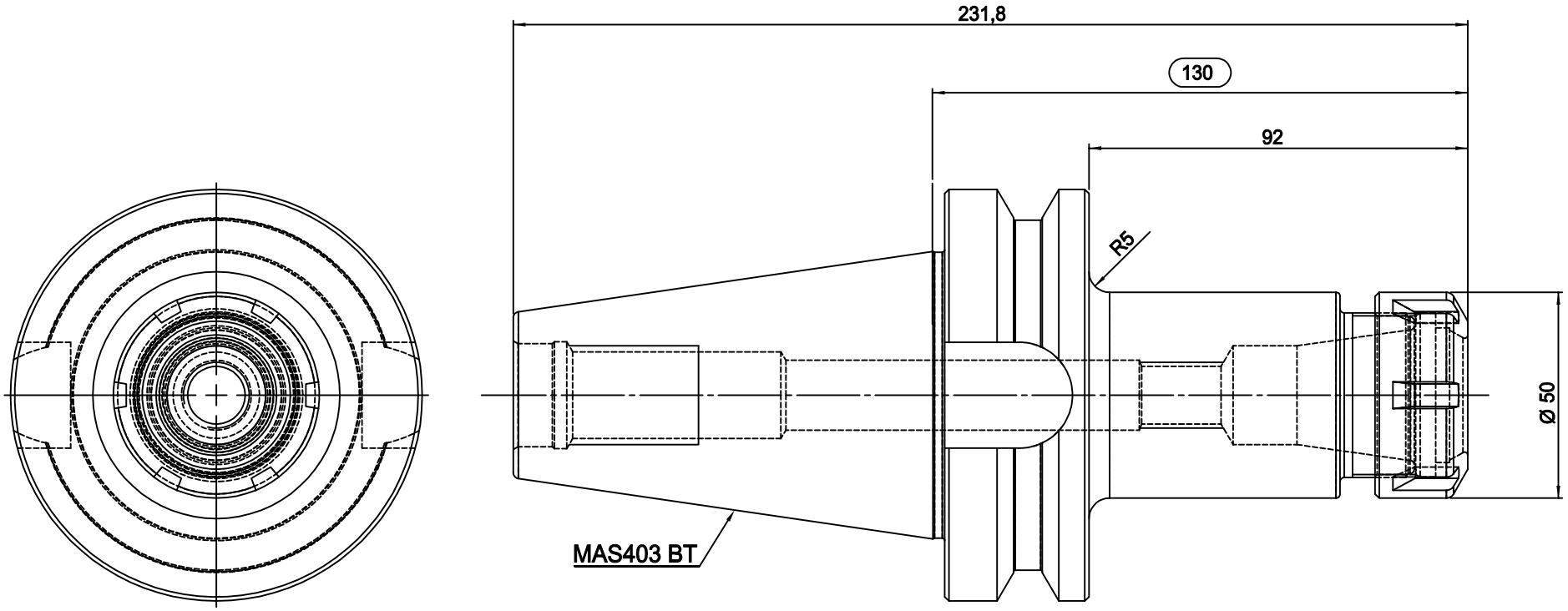

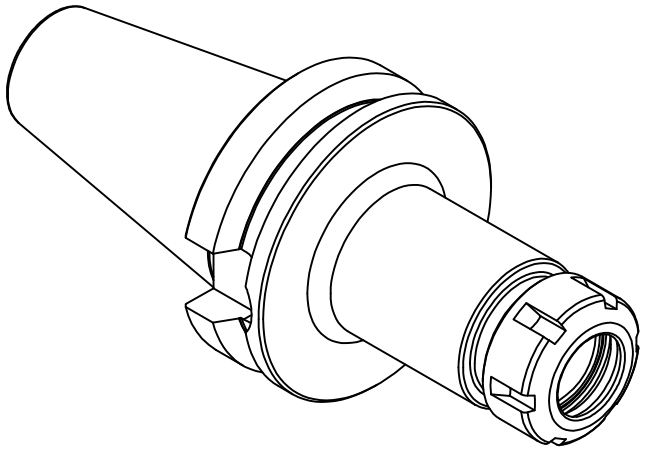

WSW TOOLS

Zeichner		Material	16MnCr5 (1.7131)	A4	Oberfläche	-
geprüft		Maße	-		gehärtet	-
best.		gew.Brut	-	Maßstab	Härtetiefe	-
Datum	01.05.2021	gewuchtet	-	1:1	Sanstrahlung	-
W139753		Artikel:	MAS403 BT50 AD ER32-130 (2-20) Spannzangenfutter		Artikel Nr.	31.BT50R32L130