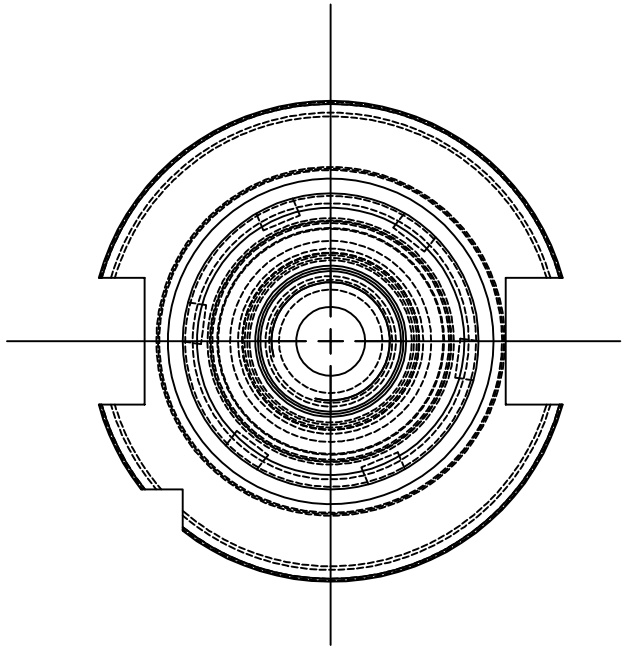

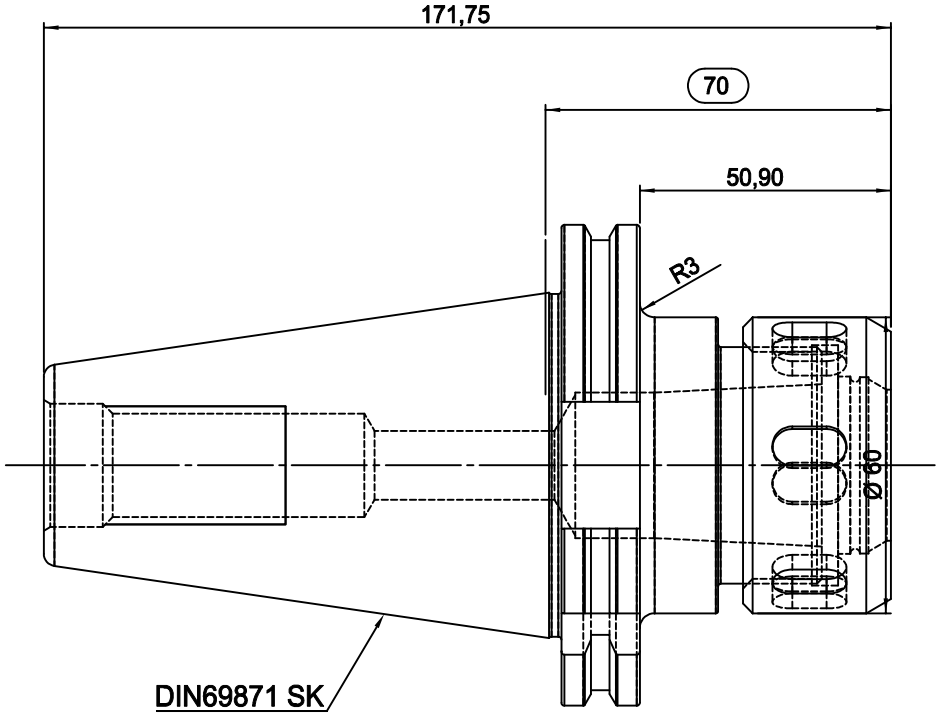

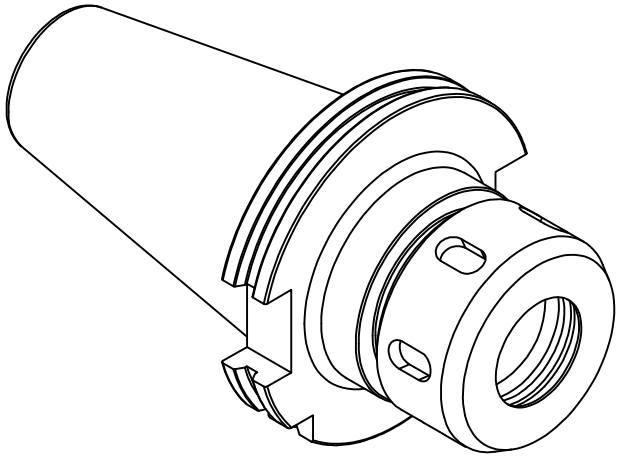

WSW TOOLS

Zeichner		Material	16MnCr5 (1.7131)	A4	Oberfläche	-
geprüft		Maße	-		gehärtet	-
best.		gew.Brut	-	Maßstab	Härtetiefe	-
Datum	21.01.2020	gewuchtet	-	1:1	Sanstrahlung	-
W140250		Artikel:	DIN69871 SK50 AD 2-25-70 Spannzangenfutter		Artikel Nr.	31.SK50Z25L70