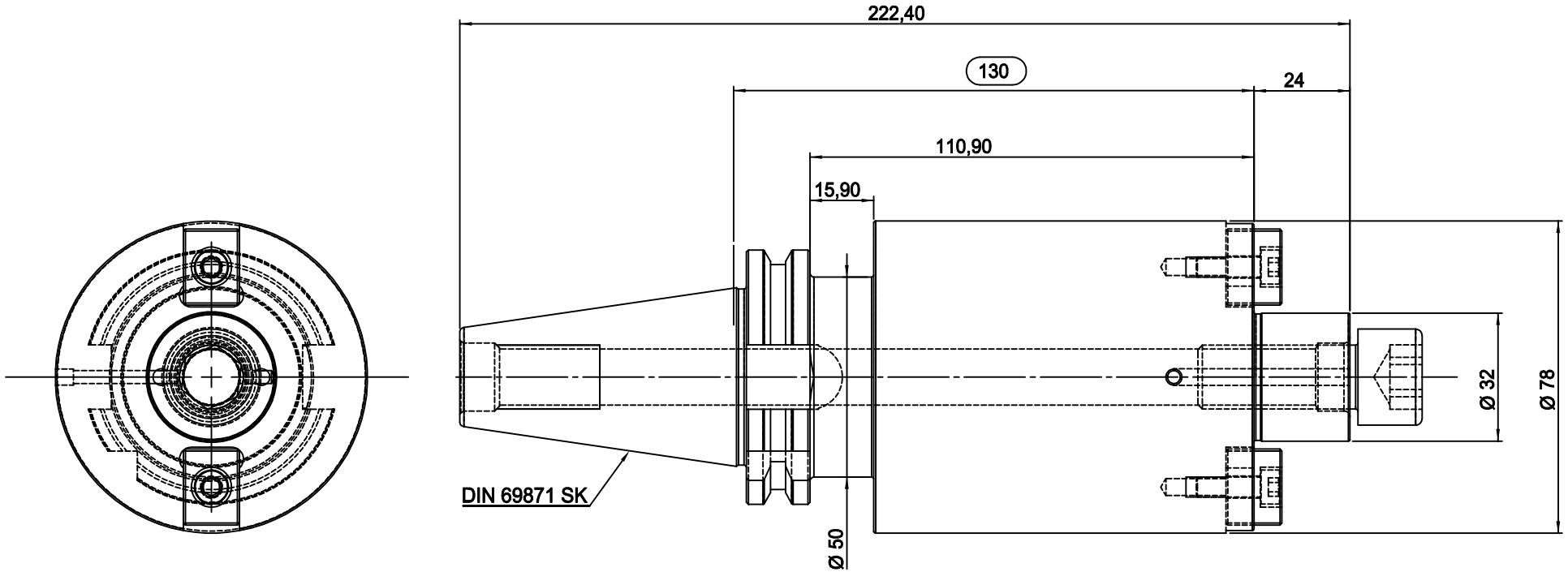

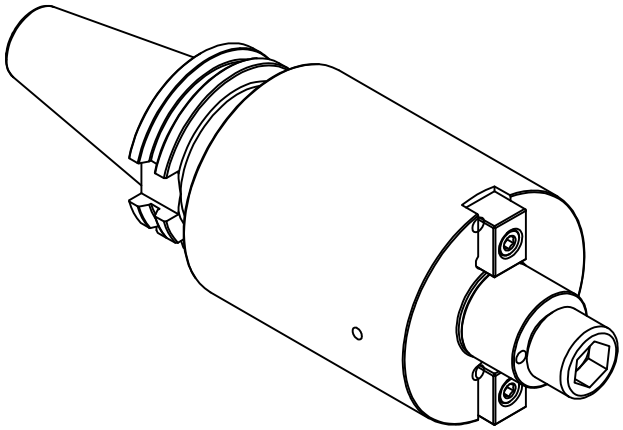

WSW TOOLS

Zeichner		Material	16MnCr5 (1.7131)	A4	Oberfläche	-
geprüft		Maße	-		gehärtet	-
best.		gew.Brut	-	Maßstab	Härtetiefe	-
Datum	09.02.2020	gewuchtet	-	1:1	Sanstrahlung	-
W140162		Artikel: DIN69871 SK40 AD Ø32-130 Quernut-Aufsteckfräsdorn			Artikel Nr. 42.SK4032L130MA.KKB	