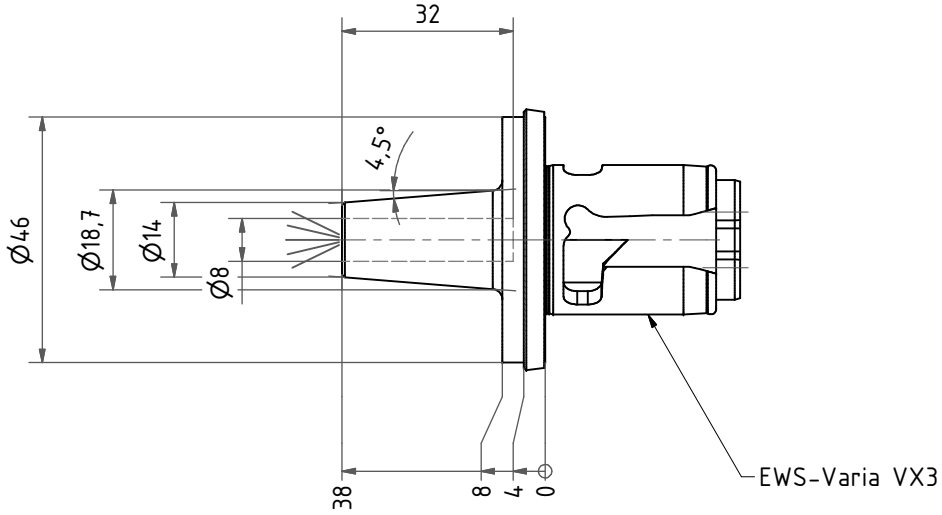

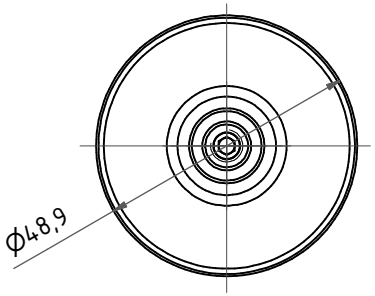

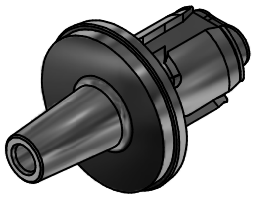

Schutzrecht angemeldet
Trademark right applied

Copyright ***EWS*** *Tool Technologies*
Weitergabe und Vervielfaeltigung dieser Unterlage, Verwertung und Mitteilung ihres Inhalts nicht gestattet, soweit nicht ausdruecklich zugestanden. Zuwiderhandlungen verpflichten zu Schadenersatz.

Bemerkung - *Note*	Technische Daten - *technical data*	Benennung - *Title*		
	Weight = 0.290 [kg]	Vollbohrerhalter *U -drill holder*	EWS Tool Technologies — EWS Weigele GmbH & Co. KG, Maybachstr. 1, D-73066 Uhingen, www.ews-tools.de	Technische Aenderungen vorbehalten! *Subject to technical modifications!* IDENT: DEWS017521 — REV: -/A
			Nr. - *No.* 27.VX308L38SHR	MNR. S05328

QR