de
en
bg
cs
da
es
fr
fi
it
hr
hu
nl
no
pl
ro
pt
sl
sk
sv

SCHWEISSMASKE

097959

GEBRAUCHSANLEITUNG

Instructions for use | Ръководство за употреба | Návod k použití | Brugsvejledning | Modo de empleo | Instructions d'utilisation | Käyttöohje | Istruzioni per l'uso | Upute za upotrebu | Használati útmutató | Gebruiksaanwijzing | Bruksanvisning | Instrukcja użytkowania | Manual de utilizare | Instruções de utilização | Navodila za uporabo | Návod na použitie | Bruksanvisning

Manufacturer
Hoffmann Supply Chain GmbH
Poststraße 15, 90471 Nuremberg, Germany
www.hoffmann-group.com

Copyright © Hoffmann Group

Version 2 – 08/23
man_pdcsd-422

A
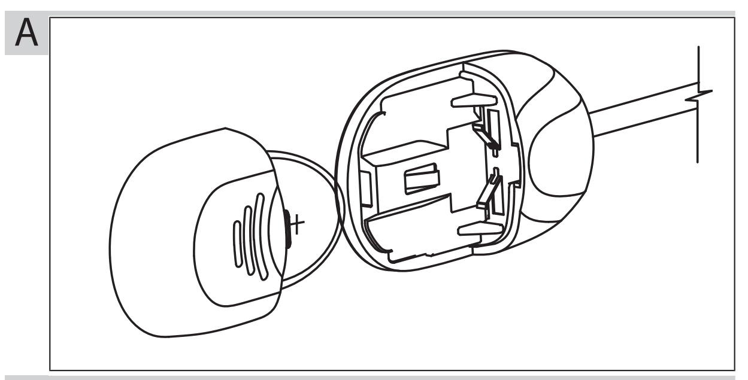

B
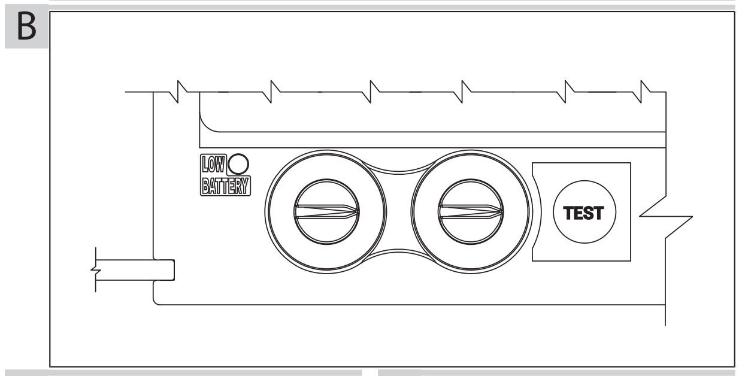

C
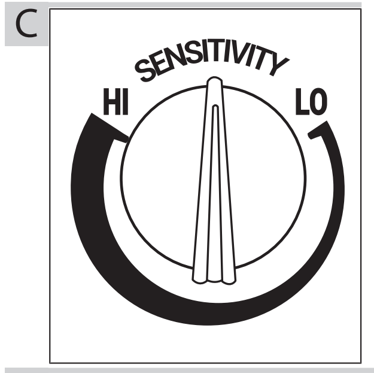

D
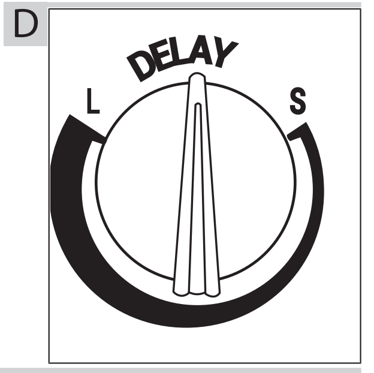

E
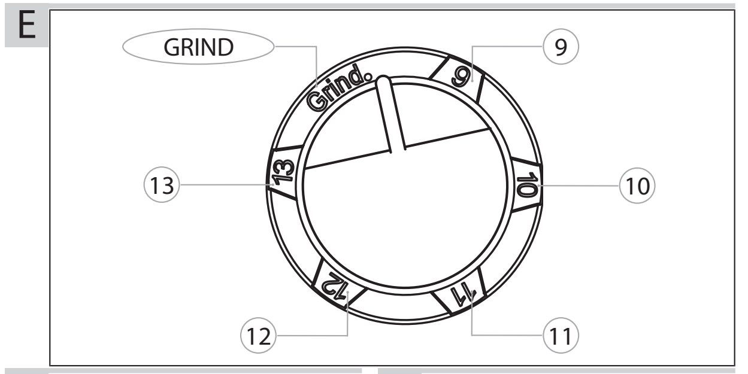

F
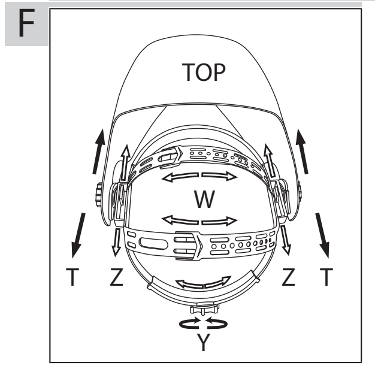

G
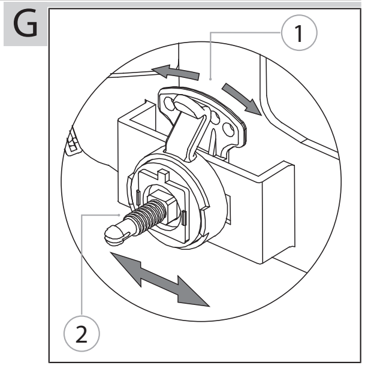

H
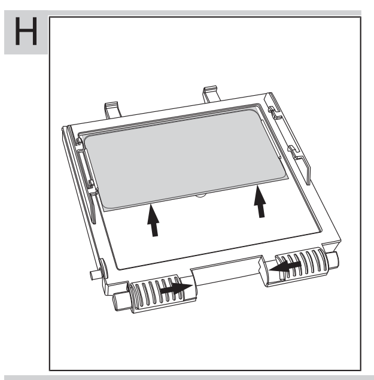

I
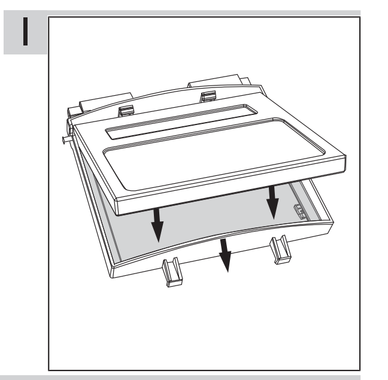

J
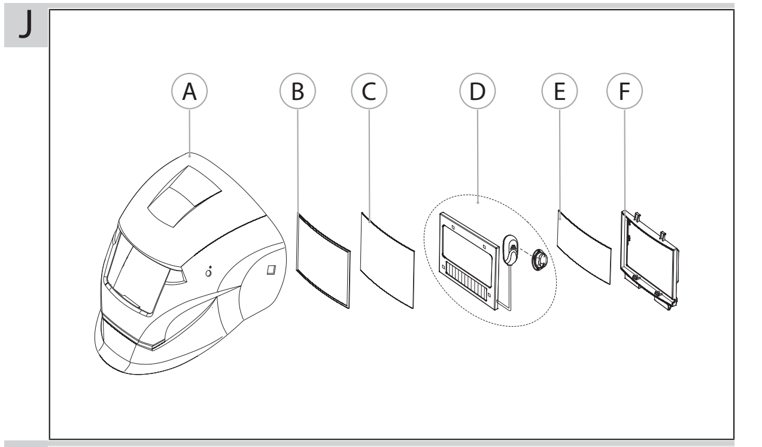

K
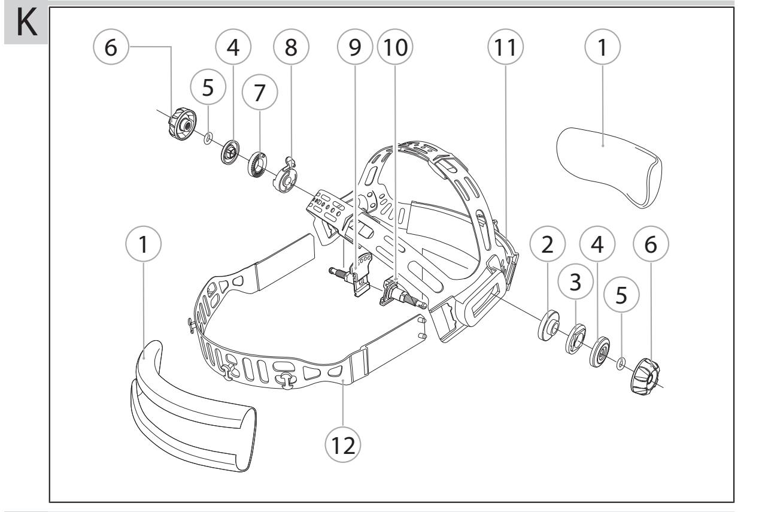

L
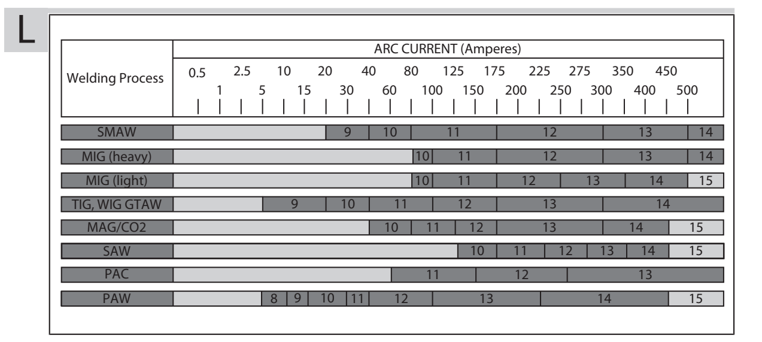

de SCHWEISSMASKE

1. ALLGEMEINE HINWEISE

Bedienungsanleitung lesen, beachten, für späteres Nachschlagen aufbewahren und jederzeit verfügbar halten.

2. PRODUKTBESCHREIBUNG

Schweißmaske zum Schutz der Augen und Gesicht vor Funkenflug, Spritzern und schädlicher Strahlung unter normalen Schweißbedingungen. Filter mit automatischer Verdunkelung bei Lichtbögen für automatischen Wechsel von hellen in dunklen Zustand. Automatische Rückkehr in hellen Zustand, wenn Schweißen beendet wird.

3. SICHERHEIT

3.1 GRUNDLEGENDE SICHERHEITSHINWEISE

⚠ VORSICHT

Abweichungen zwischen Scheiben- und Rahmenkennzeichnung

Verletzungsgefahr durch unzureichenden Schutz durch Schutzbrille.

- ► Bei Abweichungen zwischen den Kennzeichnungen ist geringerer Wert zu berücksichtigen.

⚠ VORSICHT

Beschädigte Schweißmaske

Beeinträchtigung der Schutzwirkung durch Beschädigung oder starker Verschmutzung der Schweißmaske.

- ► Äußere Sichtprüfung auf Kratzer, Absplitterungen oder andere Beschädigungen der Schweißmaske vor jeder Verwendung.
- ► Verkratzte oder beschädigte Sichtscheiben ersetzen und nicht mehr verwenden.

⚠ VORSICHT

Allergische Reaktion

Verwendetes Material der Schweißmaske gilt als hypoallergen, dennoch kann es bei Kontakt mit empfindlicher Haut zu allergischer Reaktion kommen.

- ► Bei allergischer Reaktion, Schweißmaske nicht mehr verwenden. Arzt aufsuchen.

3.2 BESTIMMUNGSGEMÄSSE VERWENDUNG

- Sitz der Schweißmaske vor jeder Verwendung prüfen und an Kopfform anpassen.
- Verzögerungszeit, Empfindlichkeit und Dunkelstufe vor Verwendung für jeweiligen Einsatz wählen.
- Nur Teile tauschen, die in dieser Gebrauchsanleitung beschrieben werden.
- Keine eigenmächtigen Umbauten vornehmen.
- Mit Mineralfiltern verstärkte Sichtscheiben nur in Verbindung mit einer geeigneten Hinterlegscheibe verwenden.
- Filter vor Kontakt mit Flüssigkeiten oder Schmutz schützen.
- Nur mit gereinigten und unverdeckten Sensoren verwenden.

Schützt Augen vor gefährlichen UV-/IR-Strahlen. Schützt Augen vor Stoß von Partikeln mit mittlerer Energie von bis zu 120 m/s. Zur Verwendung bei Temperaturen von -5°C bis +55°C. Bei benötigtem Schutz gegen Teilchen hoher Geschwindigkeit bei extremen Temperaturen darauf achten, dass Schutzbrille mit Buchstaben T direkt nach dem Buchstaben für Aufprallintensität gekennzeichnet ist, also FT, BT oder AT. Folgt dem Buchstaben für Aufprallintensität nicht Buchstabe T, Schutzbrille nur bei Raumtemperatur gegen Teilchen hoher Geschwindigkeit verwenden.

3.2.1 Schutzscheiben- und Rahmenkennzeichnung

Auto-Abdunkelungsfilter

Hellstufe	
4	
Dunkelstufe	
9 - 13	
Kurzzeichen Hersteller	
HO	Hoffmann Supply Chain GmbH
Optische Klasse	
1	Sphärische Wirkung: ± 0,06 m^{-1}
Streulichtklasse	
1	
Homogenitätsklasse	
1	
Winkelabhängigkeitsklasse	
2	
Norm	
379	Angewendete Norm

Rahmenkennzeichnung

Kurzzeichen Hersteller	
HO	Hoffmann Supply Chain GmbH
Norm	
EN 175	Angewendete Norm
Mechanische Festigkeit	
B	Stoß mit mittlerer Energie 120 m/s

Linsen

Kurzzeichen Hersteller	
HO	Hoffmann Supply Chain GmbH
Optische Klasse	
1	Sphärische Wirkung: ± 0,06 m^{-1}
Mechanische Festigkeit	
B	Stoß mit mittlerer Energie 120 m/s

Bei Abweichungen zwischen Rahmen- und Schutzscheibenkennzeichnung ist der geringere Wert zu berücksichtigen.

3.3 SACHWIDRIGER EINSATZ

- Nicht für Laserschweißen und Autogen-Schweiß-/Schneidprozesse verwenden.
- Schweißmaske nie auf heißer Oberfläche ablegen.
- Automatischen Dunklungsfilter nie öffnen oder manipulieren.
- Schweißmaske schützt nicht vor Aufprallgefahren.
- Augenschutzgeräte gegen Teilchen mit hoher Geschwindigkeit stellen für den Träger durch das Übertragen von Stößen eine Gefährdung dar, wenn sie über übliche Korrektionsbrillen getragen werden.
- Schweißmaske schützt nicht vor explosiven Stoffen oder ätzenden Flüssigkeiten.
- Filter nicht unter Wasser tauchen.
- Keine Lösungsmittel auf Filter oder Schutzmaskenkörper aufbringen.

4. PRODUKTKENNZEICHNUNG

CE Persönliche Schutzausrüstung entspricht PSA-Verordnung (EU) 2016/425.

5. BEDIENUNG

5.1 BATTERIE EINSETZEN

📷 A

ⓘ *Batteriebetrieb mit Typ CR2450.*

1. Knopfzelle in Batteriefach der Schweißmaske einsetzen.
2. Auf richtige Polarität achten, Aufdruck auf Batteriefach beachten.
3. Batterie ersetzen 📷 B, wenn LED LOW BATTERY leuchtet.

5.2 DUNKELSTUFE TESTEN

📷 B

1. Taste TEST gedrückt halten, um Dunkelstufe vor Schweißvorgang zu prüfen.
2. Taste TEST loslassen.

- ► Sichtfenster wechselt automatisch zum hellen Zustand (Stufe 4).

5.3 DUNKELSTUFE WÄHLEN

📷 L

1. Dunkelstufe entsprechend gewünschtem Schweißprozess wählen.
   - ► Tabelle für Dunkelstufen beachten.
2. Regler auf Schweißmaske bis zur gewünschten Position drehen.

5.3.1 Empfindlichkeit

📷 C

ⓘ *Für optimale Leistung und Empfindlichkeit auf Maximum einstellen. Allmählich reduzieren, bis Reaktion des Filters nur noch auf den Schweißlichtblitz erfolgt. Auf Umgebungslichtverhältnisse wie direkte Sonne oder intensives Kunstlicht achten.*

- Empfindlichkeit über stufenlosen Drehknopf an Rückseite der Schweißmaske mit HI (hoch) oder LO (niedrig) regulieren.
- MID-HIGH (mittel) Standardeinstellung für normalen Arbeitsalltag.
- Maximale Empfindlichkeit geeignet für einfache Schweißstromarbeiten, WIG oder andere Arbeiten.
- Bei Störungen durch übermäßiges Umgebungslicht Einstellung LO verwenden.

5.3.2 Verzögerung

📷 D

ⓘ *Für Punktschweißen kürzere Verzögerung wählen. Für WIG-, MIG- oder MAG-Schweißarbeiten längere Verzögerung wählen.*

1. Nach Beendigung des Schweißens, wechselt Sichtfenster automatisch von dunkel zurück zu hell.
2. Helles Nachglühen kann mit voreingestellter Verzögerung kompensiert werden.
3. „S“ für kurz (0,1 s) oder „L“ für lang (1 s) wählen.
4. Mit stufenlosem Drehknopf Einstellung regulieren.

5.4 SCHLEIFARBEITEN

📷 E

1. Drehknopf auf Position „GRIND“ (Schleifen) drehen.
   - ► Automatische Verdunklung ausgeschaltet, klare Sicht zum Schleifen wird ermöglicht.
2. Vor Beginn von Schweißarbeiten sicherstellen, dass automatischer Verdunklungsfilter in Schweißmodus zurückgekehrt ist.

5.5 PASSFORM ANPASSEN

5.5.1 Schweißmaske

📷 F

ⓘ *Schweißmaske fest auf Kopf sitzend, nicht zu eng einstellen (Y).*

1. Gesamtumfang durch Drehen des Knopfes an Rückseite des Stirnbandes regulieren.
   - ► Anpassung kann während dem Tragen erfolgen.
2. Bei einem auf dem Kopf zu hoch oder zu niedrig sitzenden Kopfbandes, Gurt an Oberseite des Kopfes justieren.
3. Verriegelungsstift aus Loch des Kopfbandes entfernen.
4. Auf größere oder geringere Breite einstellen und Gurt über nächstgelegenes Loch erneut verriegeln (W).
5. Passform des Stirnbandes durch mehrmaliges Anheben und Aufsetzen der Schweißmaske prüfen.

- ► Kopfband neu justieren, wenn dies beim Kippen verrutscht.

5.5.2 Abstand zwischen Schweißmaske und Gesicht

📷 F

1. Blockmutter (T in Abbildung) lösen.
   - ► Abstand zwischen Schweißmaske und Gesicht in unterer Stellung regulieren.
2. Blockmutter beidseitig an Schweißmaske lösen.
3. Lange Seite der Schweißmaske näher zu oder weiter weg von Gesicht (Z in Abbildung) positionieren.
4. Für gleichmäßigen Verdunklungseffekt gleichen Abstand von Augenpaar zu Visier sicherstellen.
5. Blockmutter wieder verschrauben.

- ► Justierung abgeschlossen.

5.5.3 Blickwinkel

📷 G

1	Längseinstellung	2	Neigungsverstellung

ⓘ *Position der Neigungseinstellung auf rechter Seite der Schweißmaske.*

1. Spannung am rechten Drehknopf lösen.
2. Oberes Ende des Einstellhebels nach außen schieben, bis Anschlaglasche des Hebels die Kerben freigibt.
3. Hebel nach vorne drehen oder hinten in die gewünschte Neigungsposition bringen.
4. Stop rastet beim Loslassen automatisch wieder ein und fixiert Schweißmaske in gewählter Position.
   - ► Schweißmaske einsatzbereit.
5. Dunklungsstufe während Benutzung durch Neueinstellung des Potentiometers regulieren.

6. WARTUNG

6.1 AUSTAUSCH

6.1.1 Äußere Vorsatzscheibe

📷 H

ⓘ *Bei Beschädigung äußere Vorsatzscheibe der Schweißmaske tauschen.*

1. Halterbaugruppe entfernen.
2. Äußere Vorsatzscheibe von Schweißmaske abnehmen, Dichtung von Abdecklinse entfernen.
3. Neue Abdecklinse einsetzen und in Schweißmaske einsetzen.

- ► Wiedereinbau in gleicher Weise wie Ausbau.

6.1.2 Innere Vorsatzscheibe

ⓘ *Innenliegende Abdeckungslinse bei Beschädigung entfernen.*

1. Fingernagel in Aussparung unter Patronenansichtsfenster platzieren.
2. Linse nach oben biegen, bis diese sich von den Rändern des Patronenansichtsfensters löst.

6.1.3 Dunklungsfilter

📷 H

1. Halterbaugruppe aus Schweißmaske abnehmen.
2. Oberes Ende des Halters leicht biegen, um Patrone aus Rahmen zu entfernen.
3. Neue Patrone gemäß 📷 I in Rahmen einsetzen.
4. Patrone wie abgebildet in Halter einsetzen.
5. Halterbaugruppe wieder in Schweißmaske einsetzen.

7. STÖRUNGEN UND FEHLERBEHEBUNGEN

Störungen	Mögliche Ursache	Maßnahme
Unregelmäßige Verdunklung	■ Das Kopfband wurde ungleichmäßig eingestellt. ■ Abstand zwischen Augen und Filterlinse ist ungleich.	Kopfband neu justieren, um Abstand zum Filter zu verringern.
Automatischer Dunklungsfilter tönt nicht oder flimmert	Die Linse der Frontabdeckung ist verschmutzt oder beschädigt.	Linse austauschen.
	Sensoren verschmutzt.	Sensoroberflächen reinigen.
	Schweißstrom zu niedrig.	Höhere Empfindlichkeitsstufe einstellen.
	Kein Strom.	■ Batterie auf Funktion prüfen. ■ Auf richtige Verpolung achten. ■ Auf ordnungsgemäßen Zustand der Batterie prüfen. ■ Batterieoberfläche reinigen.
Langsame Reaktion	Temperatur Arbeitsumgebung zu niedrig.	Schweißmaske nicht unter -10 °C verwenden.
Schlechte Sicht	Außen- oder innere Vorsatzscheibe sowie Filter verschmutzt.	Vorsatzscheiben austauschen.
	Umgebungslicht reicht nicht aus.	Umgebungslicht erhöhen.
	Dunklungsstufe falsch gewählt.	Dunklungsstufe zurücksetzen
	Folie befindet sich noch auf Vorsatzscheibe.	Folie auf Vorsatzscheibe entfernen.
Schweißmaske verrutscht	Schweißmaske nicht ordnungsgemäß eingestellt.	Passform korrigieren.

8. REINIGUNG

ⓘ *Keine aggressiven Reinigungslösungen verwenden. Sensoren und Solarzellen mit methylierten Alkohol und sauberem, fusselfreien Tuch reinigen.*

- Schweißmaske mit weichem Tuch abwischen.
- Filter regelmäßig reinigen.

9. TRANSPORT

In Schutzhülle oder Aufbewahrungsbox transportieren.

10. LAGERUNG

Nicht in Nähe von ätzenden, aggressiven, chemischen Substanzen, Lösungsmitteln, Feuchtigkeit und Schmutz lagern.

In Originalverpackung oder sauberer Schachtel lichtgeschützt und staubfrei an trockenem Ort lagern.

Bei Temperaturen zwischen -20°C und +70°C lagern. Vor Lagerung Batterie entfernen.

11. ERSATZTEILE

Nur originale Ersatz- und Verschleißteile verwenden. Original-Ersatzteilbezug über Hoffmann Group Kundenservice.

📷 J

Nr.	Bezeichnung	Menge	Art.-Nr.:
A	Schale (Schweißmaske)	1	097959 BLACK
B	Gummihalterung	1	
C	Äußere Vorsatzscheibe	1	097955 OUTER
D	Auto-Abdunklungsfilter	1	097959 BLACK
E	Innere Vorsatzscheibe	1	097956 INNER
F	Objektivhalterung	1	

📷 K

Nr.	Bezeichnung	Menge	Art.-Nr.:
1	Schweißband	2	097958 BAND
2	Unterlegscheibe	1	
3	Unterlegscheibe	1	
4	Feste Unterlegscheibe	2	
5	Gummiunterlegscheibe	2	
6	Blockmutter	2	
7	Zahnradunterlegscheibe	1	
8	Winkelbegrenzungsscheibe	1	
9	Rechte Schraube	1	
10	Linke Schraube	1	
11	Verstellbares Kopfband	1	
12	Vordere Kopfabdeckung	1	

12. LEGENDE

📷 L

Shade Guide Table	Tabelle für Dunkelstufen
Welding Process	Schweißprozess
ARC CURRENT (Amperes)	Lichtbogenstrom
SMAW	Metall-Lichtbogenschweißen
MIG (heavy)	Metall-Inertgas-Schweißen (Schwermetalle)
MIG (light)	Metall-Inertgas-Schweißen (Leichtmetalle)
TIG, GTAW	Wolfram-Inertgas-Schweißen
MAG/COL	Metallaktivgasschweißen
SAW	Unterpulverschweißen
PAC	Plasma-Schmelzschneiden
PAW	Plasmaschweißen

13. VERFALLSZEIT

⌛ Bei sachgemäßer Lagerung spätestens 5 Jahre nach Erstverwendung, sowie bei Schäden oder starker Verschmutzung entsorgen. Herstellungsdatum siehe Aufdruck (MM/JJJJ) auf Verpackung oder Etikett.

14. ENTSORGUNG

Nach bestimmungsgemäßer Verwendung im Hausmüll entsorgen.

15. ZERTIFIZIERUNG

Schweißmaske gemäß EN 166:2001, EN 175:1997, EN 379:2003+A1:2009.

Risikokategorie II.

Übereinstimmung mit PSA-Verordnung (EU) 2016/425.

Geprüft und zertifiziert (Modul B) durch:

DIN CERTCO Gesellschaft für Konformitätsbewertung MBH · Alboinstraße 56 · 12103 · Berlin ·Germany · Notified Body number: 0196

EU-Konformitätserklärung steht unter folgender Adresse zur Verfügung:

https://www.hoffmann-group.com/service/downloads/doc

en WELDER'S MASK

1. GENERAL INFORMATION

Read and observe the operating instructions, keep them as a reference for later and ensure they are accessible at all times.

2. PRODUCT DESCRIPTION

Welder's mask to protect your eyes and face from flying sparks, splashes, and harmful radiation under normal welding conditions. Filter with auto-darkening for arcs designed to switch automatically from light to dark. Automatic return to light state when welding is finished.

3. SAFETY

3.1 GROUPED SAFETY MESSAGES

⚠ CAUTION

Conflicts between the frame reference code and lens reference code

Risk of injury due to insufficient protection provided by the safety glasses.

- ► If there is conflict between the frame reference code and lens reference code, the lower value is the effective value.

⚠ CAUTION

Damaged welder's mask

Damage or heavy soiling of the welder's mask will impair its protective effect.

- ► Perform an external visual inspection for scratches, chipping or other damage to the welder's mask before each use.
- ► If the viewing lenses are scratched or damaged, replace them and stop using them.

⚠ CAUTION

Allergic reaction

The material used for the welder's mask is classed as hypoallergenic, but contact with sensitive skin may cause an allergic reaction.

- ► In the event of an allergic reaction, do not use the welder's mask again. Consult a doctor.

3.2 INTENDED USE

- Check the fit of the welder's mask before each use and adjust it to the shape of your head.
- Select the delay time, sensitivity, and darkness level for the respective application before use.
- Replace only the parts that are described in this instruction manual.
- Do not carry out any unauthorised modifications.
- Use viewing lenses reinforced with mineral filters only in conjunction with a suitable backing lens.
- Protect filters against contact with liquids or dirt.
- Use only with sensors that have been cleaned and are uncovered.

Protects eyes from dangerous UV/IR rays. Protects eyes from impact of medium energy particles of up to 120 m/s. Use at temperatures of -5°C bis +55°C. If protection against high velocity particles is required at extreme temperatures, ensure that the goggles are marked with the letter T immediately after the impact intensity letter, i.e. FT, BT or AT. If the impact intensity letter is not followed by the letter T, use goggles only at room temperature against high velocity particles.

3.2.1 Identification of the protective lenses and the frame

Auto dimming filter

Brightness level	
4	
Darkness level	
9 - 13	
Manufacturer's code	
HO	Hoffmann Supply Chain GmbH
Optical class	
1	Spherical refractive power: ± 0.06 m^{-1}
Diffuse light class	
1	
Homogeneity class	
1	
Angular dependence class	
2	
Norm	
379	Applied norm

Frame reference code

Manufacturer's code	
HO	Hoffmann Supply Chain GmbH
Norm	
EN 175	Applied norm
Mechanical strength	
B	Medium energy impact 120 m/s

Lenses

Manufacturer's code	
HO	Hoffmann Supply Chain GmbH
Optical class	
1	Spherical refractive power: ± 0.06 m^{-1}
Mechanical strength	
B	Medium energy impact 120 m/s

If there is conflict between the frame reference code and lens reference code, the lower value is the effective value.

3.3 REASONABLY FORESEEABLE MISUSE

- Do not use for laser welding or oxyacetylene welding/cutting processes.
- Never place the welder's mask on a hot surface.
- Never open the auto-darkening filter or tamper with it.
- The welder's mask does not offer protection against impact hazards.
- Eye protection equipment for protection against particles travelling at high speeds can transmit impacts when struck. This is a hazard for users wearing such eye protection over conventional prescription glasses.
- A welder's mask does not offer protection against explosive substances or corrosive liquids.
- Do not immerse the filter in water.
- Do not apply solvents to the filter or to the protective mask body.

4. PRODUCT IDENTIFICATION

CE The personal protection satisfies the PPE regulations (EU) 2016/425.

5. OPERATION

5.1 INSERT BATTERY

📷 A

ⓘ *Battery-powered with battery type CR2450.*

1. Insert button cell into battery compartment of welder's mask.
2. Ensure correct polarity, observe imprint on battery compartment.
3. Replace battery 📷 B when LED LOW BATTERY lights up.

5.2 TEST DARKNESS LEVEL

📷 B

1. Press and hold TEST pushbutton to check darkness level before welding.
2. Release TEST pushbutton.

- ► Viewing window automatically changes to light state (level 4).

5.3 SELECT DARKNESS LEVEL

📷 L

1. Select darkness level according to desired welding process.
   - ► Refer to table for darkness levels.
2. Turn control knob on welder's mask to the desired position.

5.3.1 Sensitivity

📷 C

ⓘ *For optimal performance and sensitivity, set to maximum. Gradually reduce until filter reacts only to the welding flash. Pay attention to ambient light conditions such as direct sun or intense artificial light.*

- Adjust sensitivity with HI (high) or LO (low) using infinitely adjustable knob on the back of the welder's mask.
- MID-HIGH (medium) standard setting for normal everyday work.
- Maximum sensitivity suitable for simple welding current work, TIG welding, or other work.
- In case of disturbances due to excessive ambient light, use LO setting.

5.3.2 Delay

📷 D

ⓘ *Select shorter delay for spot welding. Select longer delay for TIG, MIG, and MAG welding.*

1. Viewing window automatically changes from dark back to light when the welding is finished.
2. Bright afterglow can be offset with preset delay.
3. Select "S" for short (0.1 s) or "L" for long (1 s).
4. Adjust setting with infinitely adjustable knob.

5.4 GRINDING WORK

📷 E

1. Turn rotary knob to "GRIND" position.
   - ► Automatic darkening switched off, clear view for grinding is enabled.
2. Before starting welding work, ensure that auto-darkening filter has returned to welding mode.

5.5 ADJUST FIT

5.5.1 Welder's mask

📷 F

ⓘ *Adjust welder's mask so that it fits tightly on your head, but not too tightly (Y).*

1. Adjust overall circumference by turning the knob on the back of the headband.
   - ► Adjustment can be made while wearing.
2. If the headband is too high or too low on your head, adjust strap on the top of your head.
3. Remove locking piece from hole in the headband.
4. Adjust to greater or lesser width and re-lock strap via nearest hole (W).
5. Check fit of the headband by lifting and putting on the welder's mask several times.

- ► Readjust headband if it slips when tilted.

5.5.2 Distance between welder's mask and face

📷 F

1. Loosen block nut (T in illustration).
   - ► Adjust distance between welder's mask and face in lower position.
2. Loosen block nut on both sides of welder's mask.
3. Position long side of the welder's mask closer to or further away from your face (Z in illustration).
4. For an even darkening effect, ensure that each eye is the same distance from the visor.
5. Screw block nut back on.

- ► Adjustment completed.

5.5.3 Angle of view

📷 G

1	Length adjustment	2	Tilt adjustment

ⓘ *Position of the tilt adjustment on right side of the welder's mask.*

1. Loosen the tension on the right-hand knob.
2. Push upper end of adjustment lever outwards until the lever's stop tab clears the notches.
3. Turn the lever forwards or move it backwards to the desired tilt position.
4. Stop automatically re-engages when released and fixes the welder's mask in the selected position.
   - ► Welder's mask ready for use.
5. Adjust darkness level during use by readjusting the potentiometer.

6. MAINTENANCE

6.1 REPLACEMENT

6.1.1 Outer protective screen

📷 H

ⓘ *Replace outer protective screen of the welder's mask if damaged.*

1. Remove bracket assembly.
2. Lift outer protective screen off the welder's mask and remove seal from the cover lens.
3. Insert new cover lens and place in welder's mask.

- ► Reassemble everything in the same way as it was disassembled.

6.1.2 Inner protective screen

ⓘ *Remove inner cover lens if damaged.*

1. Place fingernail in recess under cartridge view window.
2. Bend lens upwards until it detaches from the edges of the cartridge view window.

6.1.3 Darkening filter

📷 H

1. Remove bracket assembly from welder's mask.
2. Bend upper end of bracket slightly to remove cartridge from frame.
3. Insert new cartridge into frame as per 📷 I.
4. Insert cartridge into bracket as shown.
5. Reinsert bracket assembly into welder's mask.

7. FAULTS AND TROUBLESHOOTING

Faults	Possible cause	Action
Uneven darkening	■ The headband was adjusted unevenly. ■ Distance between your eyes and filter lens is unequal.	Readjust headband to reduce distance to filter.
Automatic darkening filter does not tint or flickers	The lens of the front cover is dirty or damaged.	Replace lens.
	Sensors dirty.	Clean sensor surfaces.
	Welding current too low.	Set higher sensitivity level.
	No power.	■ Check battery for function. ■ Make sure that polarity is correct. ■ Check that battery is in good condition. ■ Clean battery surface.
Slow reaction	Temperature of working environment too low.	Do not use welder's mask below -10°C.
Poor vision	Outer or inner protective screen or filter dirty.	Replace protective screens.
	Ambient light is not enough.	Increase ambient light.
	Wrong darkness level selected.	Reset darkness level
	Film is still on protective screen.	Remove film from protective screen.
Welder's mask is slipping	Welder's mask not properly adjusted.	Correct fit.

8. CLEANING

ⓘ *Do not use aggressive cleaning solutions. Clean sensors and solar cells with methylated alcohol and clean, lint-free cloth.*

- Wipe welder's mask with soft cloth.
- Regularly clean filter.

9. TRANSPORT

Transport in a protective case or storage box.

10. STORAGE

Do not store in the vicinity of acidic, aggressive, chemical substances, solvents, humidity and dirt.

Store in the original packaging or box, protected from light, free of dust in a dry place.

Store at temperatures between -20°C and +70°C. Remove battery before storing.

11. SPARE PARTS

Use only original replacement parts and wearing parts. Order original spare parts from the Hoffmann Group Customer Service.

📷 J

No.	Designation	Quantity	Article no.:
A	Shell (welder's mask)	1	097959 BLACK
B	Rubber retainer	1	
C	Outer protective screen	1	097955 OUTER
D	Automatic darkening filter	1	097959 BLACK
E	Inner protective screen	1	097956 INNER
F	Lens restraint	1	

📷 K

No.	Designation	Quantity	Article no.:
1	Sweatband	2	097958 BAND
2	Plain washer	1	
3	Plain washer	1	
4	Fixed washer	2	
5	Rubber washer	2	
6	Block nut	2	
7	Gear wheel washer	1	
8	Angular limitation washer	1	
9	Right hand screw	1	
10	Left hand screw	1	
11	Adjustable headband	1	
12	Front head covering	1	

12. LEGEND

📷 L

Shade Guide Table	Shade Guide Table
Welding Process	Welding Process
ARC CURRENT (Amperes)	ARC CURRENT (Amperes)
SMAW	Shielded Metal Arc Welding
MIG (heavy)	MIG on Heavy Metals
MIG (light)	MIG on Light Alloys
TIG, GTAW	Gas Tungsten Arc Welding
MAG/COL	Metal Active Gas
SAW	Shielded Semi-Automatic Arc Welding
PAC	Plasma Arc Cutting
PAW	Plasma Arc Welding

13. EXPIRY DATE

⌛ If stored properly, dispose of no later than 5 years after first use, or if damaged or heavily soiled. Date of manufacture see imprint (MM/JJJJ) on packaging or label.

14. DISPOSAL

After they have been used correctly they can be disposed of in domestic waste.

15. CERTIFICATION

Welding mask according to EN 166:2001, EN 175:1997, EN 379:2003+A1:2009.

Hazard class II.

Compliance with PPE Regulation (EU) 2016/425.

Tested and certified (module B) by:

DIN CERTCO Gesellschaft für Konformitätsbewertung MBH · Alboinstraße 56 · 12103 · Berlin ·Germany · Notified Body number: 0196

The EU declaration of conformity can be found under the following address: https://www.hoffmann-group.com/service/downloads/doc

bg МАСКА ЗА ЗАВАРЯВАНЕ

1. ОБЩИ УКАЗАНИЯ

Прочетете и спазвайте ръководството за потребителя, запазете го за по-късна справка и го дръжте на разположение по всяко време.

2. ОПИСАНИЕ НА ПРОДУКТА

Маска за заваряване за защита на очите и лицето срещу искрене, пръски и вредни лъчения при нормални условия на заваряване. Филтър с автоматично затъмнение при електрически дъги, за автоматично преминаване от светло към тъмно състояние. Автоматично връщане към светло състояние при приключване на заваряването.

3. БЕЗОПАСНОСТ

3.1 ОСНОВНИ УКАЗАНИЯ ЗА БЕЗОПАСНОСТ

⚠ ПОВИШЕНО ВНИМАНИЕ

Отклонения между маркировките на стъклото и рамката

Опасност от нараняване поради недостатъчна защита на предпазните очила.

- ► При отклонения между маркировките важи по-ниската стойност.

⚠ ПОВИШЕНО ВНИМАНИЕ

Повредена маска за заваряване

Нарушен защитен ефект при повреда или силно замърсяване на маската за заваряване.

- ► Визуална проверка за надрасквания, счупвания или други повреди на маската за заваряване преди всяка употреба.
- ► Сменете надраскани или повредени стъкла и повече не ги използвайте.

⚠ ПОВИШЕНО ВНИМАНИЕ

Алергична реакция

Използваният материал на маската за заваряване се счита за хипоалерген, но при контакт с чувствителна кожа е възможна алергична реакция.

- ► При поява на алергична реакция повече не използвайте маската за заваряване. Потърсете лекарска помощ.

3.2 УПОТРЕБА ПО ПРЕДНАЗНАЧЕНИЕ

- Проверявайте положението на маската за заваряване преди всяка употреба и го адаптирайте според формата на главата.
- Преди употреба изберете време на задържане, чувствителност и степен на светлота според съответното приложение.
- Сменяйте само части, описани в настоящото ръководство за употреба.
- Не предприемайте самоволни преустройства.
- Използвайте подсилени с минерални филтри стъкла само в комбинация с подходяща подложка.
- Предпазете филтъра от контакт с течности или замърсяване.
- Използвайте само с почистени и непокрити сензори.

Предпазват очите от опасни инфрачервени и ултравиолетови лъчи. Защитават очите срещу удар с частици със средна енергия до 120 m/s. За употреба при температура от -5 °C до +55 °C. При необходима защита срещу частици с висока скорост при екстремна температура внимавайте защитните очила да са маркирани с буквата T непосредствено след буквата за интензитет на удара, т.е. FT, BT или AT. Ако след буквата за интензитет на удара не следва буквата T, използвайте защитните очила срещу частици с висока скорост само при стайна температура.

3.2.1 Маркировка на защитната леща и рамката

Автоматично затъмняващ се филтър

Степен на затъмнение в светло състояние	
4	
Степен на затъмнение в тъмно състояние	
9 – 13	
Условно обозначение производител	
HO	Hoffmann Supply Chain GmbH
Оптичен клас	
1	Сферичен ефект: ± 0,06 m^{-1}
Клас на разсейване на светлината	
1	
Клас на хомогенност	
1	
Клас на ъглова зависимост	
2	
Стандарт	
379	Приложен стандарт

Маркировка на рамката

Условно обозначение производител	
HO	Hoffmann Supply Chain GmbH
Стандарт	
EN 175	Приложен стандарт
Механична устойчивост	
B	Удар със средна енергия 120 m/s

Лещи

Условно обозначение производител	
HO	Hoffmann Supply Chain GmbH
Оптичен клас	
1	Сферичен ефект: ± 0,06 m^{-1}
Механична устойчивост	
B	Удар със средна енергия 120 m/s

При отклонения между маркировките на рамката и защитната леща важи по-ниската стойност.

3.3 УПОТРЕБА НЕ ПО ПРЕДНАЗНАЧЕНИЕ

- Не използвайте за лазерно заваряване и процеси на автогенно заваряване/рязане.
- Никога не оставяйте маската за заваряване върху гореща повърхност.
- Никога не отваряйте и не манипулирайте автоматично затъмняващия се филтър.
- Маската за заваряване не предпазва срещу опасности от сблъсък.
- Ако се носят върху коригиращи очила, средствата за защита на очите срещу частици с висока скорост представляват опасност за лицето, което ги носи, поради предаване на удари.
- Маската за заваряване не предпазва срещу експлозивни вещества или разяждащи течности.
- Не потапяйте филтъра във вода.
- Не нанасяйте разтворители върху филтъра или тялото на защитната маска.

4. МАРКИРОВКА НА ПРОДУКТА

CE Личните предпазни средства съответстват на регламента (ЕС) относно ЛПС 2016/425.

5. УПОТРЕБА

5.1 ПОСТАВЯНЕ НА БАТЕРИЯТА

📷 A

ⓘ *Захранване с батерия тип CR2450.*

1. Поставете дисковата батерия в отделението за батерията на маската за заваряване.
2. Вземете под внимание полюсите и маркировката на отделението за батерията.
3. Сменете батерията 📷 B, когато светне LED LOW BATTERY.

5.2 ТЕСТВАНЕ НА СТЕПЕНТА НА СВЕТЛОТА

📷 B

1. Задръжте натиснат бутона TEST, за да проверите степента на светлота преди процеса на заваряване.
2. Отпуснете бутона TEST.

- ► Контролното прозорче превключва автоматично към светло състояние (степен 4).

5.3 ИЗБИРАНЕ НА СТЕПЕН НА СВЕТЛОТА

📷 L

1. Изберете степен на светлота според желания процес на заваряване.
   - ► Вземете под внимание таблицата със степени на светлота.
2. Завъртете регулатора на маската за заваряване до желаната позиция.

5.3.1 Чувствителност

📷 C

ⓘ *За оптимална ефективност и чувствителност настройте на максимум. Редуцирайте постепенно, докато филтърът реагира само на светлина от заваряване. Следете за условията на околната светлина като пряка слънчева светлина или интензивна изкуствена светлина.*

- Регулирайте чувствителността посредством безстепенния въртящ се бутон на задната страна на маската за заваряване с HI (висока) или LO (ниска).
- MID-HIGH (средна) настройка по подразбиране за нормално работно ежедневие.
- Максимална чувствителност е подходяща за обикновени дейности със заваръчен ток, ВИГ или други дейности.
- При неизправности поради прекомерна околна светлина използвайте настройката LO.

5.3.2 Забавяне

📷 D

ⓘ *За точково заваряване изберете по-кратко забавяне. За ВИГ, МИГ или МАГ заваръчни работи изберете по-дълго забавяне.*

1. След приключване на заваряването контролното прозорче автоматично преминава отново от тъмно към светло.
2. Светло остатъчно светене може да се компенсира чрез предварително настроено забавяне.
3. Изберете „S“ за кратко (0,1 s) или „L“ за дълго (1 s).
4. Регулирайте настройката посредством безстепенния въртящ се бутон.

5.4 ШЛИФОВАНЕ

📷 E

1. Завъртете въртящия се бутон на позиция „GRIND“ (шлифоване).
   - ► Автоматичното затъмнение е изключено, осигурена е ясна видимост за шлифоване.
2. Преди начало на заваръчни работи се уверете, че филтърът с автоматично затъмнение се е върнал в режим заваряване.

5.5 АДАПТИРАНЕ НА ФОРМАТА

5.5.1 Маска за заваряване

📷 F

ⓘ *Настройте маската за заваряване така, че да е стои стабилно, но не твърде стегнато (Y), на главата.*

1. Регулирайте общия размер чрез въртене на бутона на задната страна на лентата за глава.
   - ► Адаптирането може да се извърши по време на носене.
2. Ако лентата за глава е разположена твърде високо или твърде ниско на главата, регулирайте ремъка на горната страна на главата.
3. Отстранете фиксиращия щифт от отвора на лентата за глава.
4. Настройте по-малка или по-голяма ширина и блокирайте фиксирайте отново ремъка при следващия отвор (W).
5. Проверете размера на лентата за глава чрез многократно повдигане и поставяне на маската за заваряване.

- ► Регулирайте отново лентата за глава, ако тя се измества при накланяне.

5.5.2 Разстояние между маската за заваряване и лицето

📷 F

1. Отвийте крилчатата гайка (T на фигурата).
   - ► Регулирайте разстоянието между маската за заваряване и лицето в долно положение.
2. Отвийте крилчатата гайка от двете страни на маската за заваряване.
3. Позиционирайте дългата страна на маската за заваряване по-близо или по-далеч от лицето (Z на фигурата).
4. За равномерен затъмняващ ефект осигурете еднакво разстояние от очите спрямо визьора.
5. Отново завийте крилчатата гайка.

- ► Регулирането е завършено.

5.5.3 Зрителен ъгъл

📷 G

1	Надлъжно регулиране	2	Регулиране на наклона

ⓘ *Позиция на настройката на наклона от дясната страна на маската за заваряване.*

1. Освободете напрежението чрез десния въртящ се бутон.
2. Тласнете навън горния край на лоста за регулиране, докато ограничителната пластина на лоста освободи прорезите.
3. Завъртете напред лоста или го приведете в желаната наклонена позиция отзад.
4. Стоперът отново се фиксира автоматично при отпускане и фиксира маската за заваряване в желаната позиция.
   - ► Маската за заваряване е готова за употреба.
5. Регулирайте степента на затъмнение по време на употреба чрез нова настройка на потенциометъра.

6. ПОДДРЪЖКА

6.1 СМЯНА

6.1.1 Външно облицовъчно стъкло

📷 H

ⓘ *При повреждане сменете външното облицовъчно стъкло на маската за заваряване.*

1. Отстранете модула на държача.
2. Свалете външното облицовъчно стъкло от маската за заваряване, отстранете уплътнението от покриващата леща.
3. Поставете нова покриваща леща и монтирайте в маската за заваряване.

- ► Повторният монтаж се извършва по същия начин като демонтажа.

6.1.2 Вътрешно облицовъчно стъкло

ⓘ *Отстранете вътрешната покриваща леща при повреда.*

1. Поставете нокът в отвора под наблюдателното прозорче на патрона.
2. Огънете нагоре лещата, докато тя се отдели от ръбовете на наблюдателното прозорче на патрона.

6.1.3 Затъмняващ се филтър

📷 H

1. Свалете модула на държача от маската за заваряване.
2. Огънете леко горния край на държача, за да отстраните патрона от рамката.
3. Поставете нов патрон в рамката съгласно 📷 I.
4. Поставете патрона в държача, както е показано на фигурата.
5. Поставете отново модула на държача в маската за заваряване.

7. НЕИЗПРАВНОСТИ И ОТСТРАНЯВАНЕ НА ПОВРЕДИ

Неизправности	Възможна причина	Мярка
Неравномерно затъмнение	■ Лентата за глава не е настроена равномерно. ■ Разстоянието между очите и филтърната леща не е еднакво.	Регулирайте отново лентата за глава, за да намалите разстоянието спрямо филтъра.
Автоматично затъмняващият се филтър не се затъмнява или мъждука	Лещата на предния капак е замърсена или повредена.	Сменете лещата.
	Сензорите са замърсени.	Почистете сензорните повърхности.
	Твърде слаб заваръчен ток.	Настройте по-висока степен на чувствителност.
	Не е наличен ток.	■ Проверете функционалността на батерията. ■ Следете за правилни полюси. ■ Проверете надлежното състояние на батерията. ■ Почистете повърхността на батерията.
Бавна реакция	Твърде ниска температура на работната среда.	Не използвайте маската за заваряване при температура под -10 °C.
Лоша видимост	Замърсено външно или вътрешно облицовъчно стъкло, както и филтър.	Сменете облицовъчното стъкло.
	Недостатъчна околна светлина.	Увеличете околната светлина.
	Неправилно избрана степен на затъмнение.	Възстановете първоначалната степен на затъмнение
	На облицовъчното стъкло все още се намира фолио.	Отстранете фолиото от облицовъчното стъкло.
Маската за заваряване се измества	Маската за заваряване не е настроена надлежно.	Коригирайте размера.

8. ПОЧИСТВАНЕ

ⓘ *Не използвайте агресивни почистващи разтвори. Почиствайте сензорите и соларните клетки с метилиран алкохол и чиста, немъхеста кърпа.*

- Избършете маската за заваряване с мека кърпа.
- Почиствайте редовно филтъра.

9. ТРАНСПОРТИРАНЕ

Транспортирайте в защитен калъф или кутия за съхранение.

10. СЪХРАНЕНИЕ

Не съхранявайте в близост до изгарящи, агресивни, химически вещества, разтворители, влага и замърсяване.

Съхранявайте в оригиналната опаковка или чиста кутия на защитено от светлина и ненапрашено, сухо място.

Съхранявайте при температура между -20°C и +70°C. Преди съхранение отстранете батерията.

11. РЕЗЕРВНИ ЧАСТИ

Използвайте само оригинални резервни и износващи се части. Закупуване на оригинални резервни части чрез отдела по обслужване на клиенти на Hoffmann Group.

📷 J

№	Означение	Количество	Кат. №
A	Обвивка (маска за заваряване)	1	097959 BLACK
B	Гумен държач	1	
C	Външно облицовъчно стъкло	1	097955 OUTER
D	Автоматично затъмняващ се филтър	1	097959 BLACK
E	Вътрешно облицовъчно стъкло	1	097956 INNER
F	Държач на обектива	1	

📷 K

№	Означение	Количество	Кат. №
1	Лента	2	097958 BAND
2	Подложна шайба	1	
3	Подложна шайба	1	
4	Фиксирана подложна шайба	2	
5	Гумена подложна шайба	2	
6	Крилчата гайка	2	
7	Подложна шайба за зъбно колело	1	
8	Ограничител на ъгъла	1	
9	Десен винт	1	
10	Ляв винт	1	
11	Регулируема лента за глава	1	
12	Предно покритие за глава	1	

12. ЛЕГЕНДА

📷 L

Shade Guide Table	Таблица за степени на светлота
Welding Process	Процес на заваряване
ARC CURRENT (Amperes)	Ток на електрическа дъга
SMAW	Електродъгово заваряване на метал
MIG (heavy)	МИГ заваряване (тежки метали)
MIG (light)	МИГ заваряване (леки метали)
TIG, GTAW	ВИГ заваряване
MAG/COL	МАГ заваряване
SAW	Подфлюсово електродъгово заваряване
PAC	Плазмено рязане чрез стопяване
PAW	Плазмено заваряване

13. СРОК НА ГОДНОСТ

⌛ При правилно съхранение предайте за отпадъци най-късно 5 години след първата употреба, както и при повреди или силно замърсяване. За датата на производство вж. маркировката (ММ/ГГГГ) на опаковката или етикета.

14. ПРЕДАВАНЕ ЗА ОТПАДЪЦИ

След употреба по предназначение изхвърлете с битовите отпадъци.

15. СЕРТИФИКАЦИЯ

Маска за заваряване съгласно EN 379:2003+A1:2009.

Категория на риска II.

Съответствие с регламента относно ЛПС (ЕС) 2016/425.

Изпитани и сертифицирани (модул B) от:

DIN CERTCO Gesellschaft für Konformitätsbewertung MBH · Alboinstraße 56 · 12103 · Berlin ·Germany · Notified Body number: 0196

Декларацията на ЕС за съответствие е на разположение на следния адрес:

https://www.hoffmann-group.com/service/downloads/doc

cs MASKA PRO SVÁŘEČE

1. OBECNÉ POKYNY

Návod k použití si přečtěte, dodržujte jeho pokyny a uchovejte ho pro další použití a mějte ho kdykoliv k dispozici.

2. POPIS VÝROBKU

Maska pro svářeče chránící oči a obličej před odletujícími jiskrami, stříkající vodou a škodlivým zářením za běžných podmínek svařování. Filtr s automatickým ztmavením v případě světelných oblouků pro automatický přechod ze světlého do tmavého stavu. Automatický návrat do světlého stavu po ukončení svařování.

3. BEZPEČNOST

3.1 ZÁKLADNÍ BEZPEČNOSTNÍ POKYNY

⚠ UPOZORNĚNÍ

Odchylky mezi označením zorníků a rámu

Nebezpečí poranění nedostatečnou ochranou ochrannými brýlemi.

- ► V případě odchylek mezi označeními se musí zohlednit nižší hodnota.

⚠ UPOZORNĚNÍ

Poškozená maska pro svářeče

Ovlivnění ochranného účinku při poškození nebo silném znečištění masky pro svářeče.

- ► Před každým použitím vnější vizuální kontrola z hlediska poškrábání, odlupování nebo jiného poškození masky pro svářeče.
- ► Poškrábané nebo poškozené zorníky vyměňte a dále je nepoužívejte.

⚠ UPOZORNĚNÍ

Alergická reakce

Materiál použitý u masky pro svářeče platí jako hypoalergenní, přesto však může při kontaktu s citlivou pokožkou způsobit alergické reakce.

- ► V případě alergické reakce již masku pro svářeče nepoužívejte. Vyhledejte lékaře.

3.2 STANOVENÉ POUŽITÍ

- Před každým použitím zkontrolujte přiléhavost masky pro svářeče a přizpůsobte ji tvaru hlavy.
- Před použitím zvolte dobu zpoždění, citlivost a stupeň ztmavení.
- Vyměňujte pouze díly, které jsou popsány v tomto návodu k použití.
- Neprovádějte žádné neoprávněné úpravy.
- Zorníky zesílené minerálními filtry používejte pouze společně s vhodným podkladovým zorníkem.
- Chraňte filtry před kontaktem s kapalinami nebo nečistotami.
- Používejte pouze s čistými a nezakrytými senzory.

Chrání oči před nebezpečnými UV/IR-paprsky. Chrání oči před nárazem částeček se střední energií až 120 m/s. Použití při teplotách -5 °C až +55 °C. Při potřebné ochraně před částečkami s vysokou rychlostí při extrémních podmínkách dbejte na to, aby ochranné brýle označené písmenem T byly přímo po písmenech pro intenzitu nárazu, tedy FT, BT nebo AT. Pokud po písmenech pro intenzitu nárazu nenásleduje písmeno T, ochranné brýle používejte pouze při teplotě místnosti proti částečkám s vysokou rychlostí.

3.2.1 Označení ochranných zorníků a rámu

Automatický zatmavovací filtr

Stupeň jasu	
4	
Stupeň zatmavení	
9 - 13	
Zkratka výrobce	
HO	Hoffmann Supply Chain GmbH
Optická třída	
1	Sférický účinek: ± 0,06 m^{-1}
Třída rozptýleného světla	
1	
Třída homogenity	
1	
Třída závislosti na úhlu	
2	
Norma	
379	Použitá norma

Označení rámu

Zkratka výrobce	
HO	Hoffmann Supply Chain GmbH
Norma	
EN 175	Použitá norma
Mechanická pevnost	
B	Náraz se střední energií 120 m/s

Čočky

Zkratka výrobce	
HO	Hoffmann Supply Chain GmbH
Optická třída	
1	Sférický účinek: ± 0,06 m^{-1}
Mechanická pevnost	
B	Náraz se střední energií 120 m/s

V případě odchylek mezi označením rámu a ochranného zorníku se musí zohlednit nižší hodnota.

3.3 NESPRÁVNÉ POUŽITÍ

- Nepoužívejte pro laserové svařování a kyslíkoacetylenové svařování/řezání.
- Masku pro svářeče nikdy nepokládejte na horký povrch.
- Nikdy neotvírejte automatický ztmavovací filtr ani s ním nemanipulujte.
- Maska pro svářeče nechrání před nebezpečím nárazu.
- Pomůcky pro ochranu zraku proti částečkám o vysoké rychlosti nepředstavují pro uživatele žádné ohrožení spojené s přenosem rázů, pokud jsou používány přes běžné korekční brýle.
- Maska pro svářeče nechrání před výbušnými látkami ani žíravými kapalinami.
- Neponořujte filtr do vody.
- Na filtry nebo tělesa ochranných masek nepoužívejte rozpouštědla.

4. OZNAČENÍ PRODUKTU

CE Osobní ochranné prostředky odpovídají nařízení o OOP (EU) 2016/425.

5. OBSLUHA

5.1 VLOŽENÍ BATERIE

📷 A

ⓘ *Provoz na baterie typu CR2450.*

1. Vložte knoflíkový článek do přihrádky na baterie masky pro svářeče.
2. Dbejte na správnou polaritu, sledujte potisk na přihrádce na baterie.
3. Když svítí LED LOW BATTERY, vyměňte baterii 📷 B.

5.2 TESTOVÁNÍ STUPNĚ ZTMAVENÍ

📷 B

1. Stisknutím a podržením tlačítka TEST zkontrolujte stupeň ztmavení před svařováním.
2. Uvolněte tlačítko TEST.

- ► Průzor se automaticky přepne do světlého stavu (stupeň 4).

5.3 VOLBA STUPNĚ ZTMAVENÍ

📷 L

1. Zvolte stupeň ztmavení podle požadovaného svařovacího procesu.
   - ► Povšimněte si tabulky stupňů ztmavení.
2. Otočte regulátor na masce pro svářeče do požadované polohy.

5.3.1 Citlivost

📷 C

ⓘ *Pro optimální výkon a citlivost nastavte maximální hodnotu. Postupně snižujte, dokud filtr nebude reagovat pouze na svářecí záblesk. Dávejte pozor na okolní světelné podmínky, jako je přímé slunce nebo intenzivní umělé světlo.*

- Citlivost nastavte pomocí HI (vysoká) nebo LO (nízká) pomocí plynulého otočného knoflíku na zadní straně masky pro svářeče.
- MID-HIGH (střední) standardní nastavení pro běžnou každodenní práci.
- Maximální citlivost vhodná pro jednoduché svařování proudem, WIG nebo jiné práce.
- V případě poruch způsobených nadměrným okolním světlem použijte nastavení LO.

5.3.2 Zpoždění

📷 D

ⓘ *Pro bodové svařování zvolte kratší zpoždění. Zvolte delší zpoždění pro svařování metodou WIG, MIG nebo MAG.*

1. Po dokončení svařování se průzor automaticky změní z tmavého zpět na světlý.
2. Jasný dosvit lze kompenzovat přednastaveným zpožděním.
3. Vyberte „S“ pro krátké (0,1 s) nebo „L“ pro dlouhé (1 s).
4. Nastavení regulujte plynule otočným knoflíkem.

5.4 BROUŠENÍ

📷 E

1. Otočte otočný knoflík do polohy „GRIND“ (broušení).
   - ► Automatické ztmavení je vypnuto, je umožněn jasný výhled pro broušení.
2. Před zahájením svařovacích prací se ujistěte, že je automatický ztmavovací filtr vrácený do režimu svařování.

5.5 ÚPRAVA PŘIZPŮSOBENÍ TVARU

5.5.1 Maska pro svářeče

📷 F

ⓘ *Masku pro svářeče nastavte tak, aby pevně přiléhala k hlavě, ale ne příliš těsně (Y).*

1. Celkový obvod upravíte otáčením knoflíku na zadní straně čelní pásky.
   - ► Úpravu lze provést během nošení.
2. Pokud je náhlavní páska na hlavě příliš vysoko nebo příliš nízko, upravte popruh na temeni hlavy.
3. Vyjměte zajišťovací kolík z otvoru náhlavní pásky.
4. Nastavte větší nebo menší šířku a znovu zajistěte popruh nejbližším otvorem (W).
5. Zkontrolujte, zda čelní páska dobře sedí, a to tak, že masku pro svářeče několikrát zvednete a nasadíte.

- ► Pokud náhlavní páska při naklánění sklouzává, upravte ji.

5.5.2 Vzdálenost mezi maskou pro svářeče a obličejem

📷 F

1. Povolte blokovou matici (T na obrázku).
   - ► Nastavte vzdálenost mezi maskou pro svářeče a obličejem ve spodní poloze.
2. Povolte blokovací matici na obou stranách masky pro svářeče.
3. Umístěte dlouhou stranu masky pro svářeče blíže nebo dále od obličeje (Z na obrázku).
4. Zajistěte stejnou vzdálenost mezi očima a obličejovým štítem pro rovnoměrný efekt ztmavení.
5. Znovu zašroubujte blokové matice.

- ► Úprava dokončena.

5.5.3 Úhel pohledu

📷 G

1	Podélné nastavení	2	Přestavení sklonu

ⓘ *Poloha nastavení sklonu na pravé straně masky pro svářeče.*

1. Uvolněte napnutí na pravém otočném knoflíku.
2. Posuňte horní konec nastavovací páčky směrem ven, dokud zarážka páčky neuvolní zářezy.
3. Otočte páčku dopředu nebo dozadu do požadované polohy sklonu.
4. Zarážka se po uvolnění automaticky znovu zaaretuje a zafixuje masku pro svářeče ve zvolené poloze.
   - ► Maska pro svářeče připravená k použití.
5. Stupeň ztmavení během používání regulujte novým nastavením potenciometru.

6. ÚDRŽBA

6.1 VÝMĚNA

6.1.1 Vnější nasazovací zorník

📷 H

ⓘ *Pokud je vnější nasazovací zorník masky pro svářeče poškozený, vyměňte jej.*

1. Odstraňte konstrukční skupinu držáku.
2. Sejměte vnější nasazovací zorník z masky pro svářeče, odstraňte těsnění z krycí čočky.
3. Použijte novou krycí čočku a vložte ji do masky pro svářeče.

- ► Opětovnou montáž proveďte stejným způsobem jako při demontáži.

6.1.2 Vnitřní nasazovací zorník

ⓘ *Pokud je vnitřní krycí čočka poškozená, odstraňte ji.*

1. Vložte nehet do prohlubně pod průzorem patrony.
2. Ohněte čočku směrem nahoru, dokud se neoddělí od okrajů průzoru patrony.

6.1.3 Ztmavovací filtr

📷 H

1. Sejměte konstrukční skupinu držáku z masky pro svářeče.
2. Mírně ohněte horní konec držáku a vyjměte patronu z rámu.
3. Vložte novou patronu do rámu podle 📷 I.
4. Vložte patronu do držáku podle obrázku.
5. Znovu vložte konstrukční skupinu držáku do masky pro svářeče.

7. PORUCHY A ODSTRAŇOVÁNÍ PORUCH

Poruchy	Možná příčina	Opatření
Nerovnoměrné ztmavování	■ Náhlavní páska byla nastavena nerovnoměrně. ■ Vzdálenost mezi očima a čočkou filtru je nerovnoměrná.	Přenastavte náhlavní pásku tak, aby se zmenšila vzdálenost od filtru.
Automatický ztmavovací filtr neztmavuje ani se netřpytí	Čočka předního krytu je znečištěná nebo poškozená.	Vyměňte čočku.
	Senzory jsou znečištěné.	Vyčistěte povrchy senzorů.
	Příliš nízký svařovací proud.	Nastavte vyšší stupeň citlivosti.
	Žádný proud.	■ Zkontrolujte funkci baterie. ■ Ujistěte se, že je polarita správná. ■ Zkontrolujte, zda je baterie v dobrém stavu. ■ Očistěte povrch baterie.
Pomalá reakce	Příliš nízká teplota pracovního prostředí.	Masku pro svářeče nepoužívejte při teplotách pod -10 °C.
Špatná viditelnost	Vnější nebo vnitřní nasazovací zorník a filtr jsou znečištěné.	Vyměňte nasazovací zorníky.
	Okolní světlo nestačí.	Zvyšte intenzitu okolního světla.
	Nesprávně zvolený stupeň ztmavení.	Resetujte stupeň ztmavení
	Fólie je stále na nasazovacím zorníku.	Odstraňte fólii z nasazovacího zorníku.
Maska pro svářeče sklouzává	Maska pro svářeče není správně nastavena.	Upravte přizpůsobení tvaru.

8. ČIŠTĚNÍ

ⓘ *Nepoužívejte agresivní čisticí roztoky. Senzory a solární články čistěte metylalkoholem a čistým hadříkem, který neuvolňuje vlákna.*

- Masku pro svářeče otřete měkkým hadříkem.
- Pravidelně čistěte filtr.

9. PŘEPRAVA

Přepravovat v ochranném pouzdře nebo skladovací krabici.

10. SKLADOVÁNÍ

Neskladujte v blízkosti žíravin, agresivních, chemických substancí, rozpouštědel, vlhkosti a nečistot.

Skladujte na suchém místě v originálním obalu nebo v čisté krabici chráněné před světlem a prachem.

Skladujte při teplotách v rozmezí -20 °C až +70 °C. Před skladováním vyjměte baterii.

11. NÁHRADNÍ DÍLY

Používejte pouze originální náhradní a opotřebitelné díly. Originální náhradní díly získáte od zákaznické služby Hoffmann Group.

📷 J

Č.	Označení	Množství	Art. č.:
A	Skořepina (maska pro svářeče)	1	097959 BLACK
B	Gumový držák	1	
C	Vnější nasazovací zorník	1	097955 OUTER
D	Automatický ztmavovací filtr	1	097959 BLACK
E	Vnitřní nasazovací zorník	1	097956 INNER
F	Držák objektivu	1	

📷 K

Č.	Označení	Množství	Art. č.:
1	Potítko	2	097958 BAND
2	Podložka	1	
3	Podložka	1	
4	Pevná podložka	2	
5	Gumová podložka	2	
6	Bloková matice	2	
7	Podložka ozubeného kola	1	
8	Kotouč omezující úhel	1	
9	Pravý šroub	1	
10	Levý šroub	1	
11	Přestavitelná náhlavní páska	1	
12	Přední kryt hlavy	1	

12. LEGENDA

📷 L

Shade Guide Table	Tabulka stupňů ztmavení
Welding Process	Svařovací proces
ARC CURRENT (Amperes)	Obloukový proud
SMAW	Obloukové svařování kovů
MIG (heavy)	Svařování v inertním plynu (těžké kovy)
MIG (light)	Svařování v inertním plynu (lehké kovy)
TIG, GTAW	Svařování wolframovou elektrodou v inertním plynu
MAG/COL	Svařování kovů v aktivním plynu
SAW	Svařování pod tavidlem
PAC	Plazmové tavné řezání
PAW	Plazmové svařování

13. ŽIVOTNOST

⌛ Pří správném skladování je zlikvidujte nejpozději 5 let po datu výroby a také v případě poškození nebo silného znečištění. Datum výroby viz potisk (MM/RRRR) na obalu nebo na etiketě.

14. LIKVIDACE

Po správném použití likvidujte v odpadu z domácnosti.

15. CERTIFIKACE

Maska pro svářeče podle EN 379:2003+A1:2009.

Riziková kategorie II.

Testy a certifikaci (modul B) provedl:

DIN CERTCO Gesellschaft für Konformitätsbewertung MBH · Alboinstraße 56 · 12103 · Berlin ·Germany · Notified Body number: 0196

da SVEJSEMASKE

1. GENERELLE HENVISNINGER

Læs og følg betjeningsvejledningen. Opbevar den, og hold den altid tilgængelig til senere brug.

2. PRODUKTBESKRIVELSE

Svejsemaske til beskyttelse af øjnene og ansigtet mod flyvende gnister, stænk og skadelig stråling under normale svejsebetingelser. Filter med automatisk mørklægning i tilfælde af lysbuer til automatisk skift fra lys til mørk tilstand. Automatisk tilbagevenden til lys tilstand, når svejsningen afsluttes.

3. SIKKERHED

3.1 GRUNDLÆGGENDE SIKKERHEDSANVISNINGER

⚠ FORSIGTIG

Afvigelser mellem glas- og rammemærkning

Fare for kvæstelser på grund af utilstrækkelig beskyttelse gennem beskyttelsesbrillerne.

- ► Ved afvigelser mellem mærkningerne skal den laveste værdi anvendes.

⚠ FORSIGTIG

Beskadiget svejsemaske

Forringelse af beskyttelseseffekten ved beskadigelse eller stærk tilsmudsning af svejsemasken.

- ► Visuel kontrol for ridser, splinter og andre beskadigelser på ydersiden af svejsemasken før hver brug.
- ► Ridsede eller beskadigede glas skal udskiftes og må længere ikke bruges.

⚠ FORSIGTIG

Allergisk reaktion

Materialet, som svejsemasken er fremstillet af, er hypoallergent, men der kan forekomme allergiske reaktioner ved kontakt med følsom hud.

- ► I tilfælde af allergiske reaktioner må svejsemsasken ikke længere bruges. Opsøg en læge.

3.2 BESTEMMELSESMÆSSIG ANVENDELSE

- Kontrollér svejsemaskens placering før hver brug, og tilpas den til hovedformen.
- Vælg forsinkelsestid, følsomhed og mørketrin til den pågældende opgave før brug.
- Udskift kun dele, der beskrives i denne brugsvejledning.
- Der må ikke foretages egne ombygninger.
- Glas, der er forstærket med mineralfiltre, må kun anvendes i kombination med et egnet ekstraglas.
- Beskyt filteret mod kontakt med væsker eller snavs.
- Må kun anvendes med rengjorte og ikke tildækkede sensorer.

Beskytter øjnene mod farlige UV-/IR-stråler. Beskytter øjnene mod stød fra partikler med moderat energi på op til 120 m/s. Til anvendelse ved temperaturer fra -5°C til +55°C. I forbindelse med den krævede beskyttelse mod partikler med høj hastighed ved ekstreme temperaturer skal man være opmærksom på, at beskyttelsesbrillerne med bogstavet T er mærket med bogstavet for kollisionsintensitet, dvs. FT, BT eller AT. Hvis der efter bogstave for kollisionsintensiteten ikke findes bogstavet T, må beskyttelsesbrillerne kun anvendes ved rumtemperatur mod partikler med høj hastighed.

3.2.1 Beskyttelsesglas- og rammemærkning

Automatisk mørklægningsfilter

Lystrin	
4	
Mørketrin	
9 - 13	
Forkortelse, producent	
HO	Hoffmann Supply Chain GmbH
Optisk klasse	
1	Sfærisk virkning: ± 0,06 m^{-1}
Diffust lys, klasse	
1	
Homogenitetsklasse	
1	
Vinkelafhængighedsklasse	
2	
Standard	
379	Anvendt standard

Rammemærkning

Forkortelse, producent	
HO	Hoffmann Supply Chain GmbH
Standard	
EN 175	Anvendt standard
Mekanisk styrke	
B	Stød med middel energi 120 m/s

Linser

Forkortelse, producent	
HO	Hoffmann Supply Chain GmbH
Optisk klasse	
1	Sfærisk virkning: ± 0,06 m^{-1}
Mekanisk styrke	
B	Stød med middel energi 120 m/s

Ved afvigelser mellem ramme- og beskyttelsesglasmærkningerne skal den laveste værdi anvendes.

3.3 UKORREKT ANVENDELSE

- Må ikke bruges til lasersvejsning og autogensvejse-/skæreprocesser.
- Læg aldrig svejsemasken på varme overflader.
- Åbn eller manipulér aldrig det automatiske mørklægningsfilter.
- Svejsemasken beskytter ikke mod stødfarer.
- Øjenbeskyttelsesanordninger mod dele med høj hastighed kan udgøre en risiko for brugeren gennem overførsel af slag, hvis de bæres over almindelige korrektionsbriller.
- Svejsemasken beskytter ikke mod eksplosive stoffer eller ætsende væsker.
- Dyp ikke filteret i vand.
- Påfør ikke opløsningsmidler på filteret eller beskyttelsesmaskekroppen.

4. PRODUKTMÆRKNING

CE Personlige værnemidler er i overensstemmelse med forordning (EU) 2016/425 om personlige værnemidler.

5. BETJENING

5.1 ISÆTNING AF BATTERI

📷 A

ⓘ *Batteridrift med type CR2450.*

1. Sæt et knapcellebatteri i svejsemaskens batterirum.
2. Sørg for korrekt polaritet, se påtryk på batterirummet.
3. Udskift batteriet 📷 B, når LED'en LOW BATTERY lyser.

5.2 TEST AF MØRKETRIN

📷 B

1. Hold knappen TEST trykket ind for at kontrollere mørketrinnet før svejsningen.
2. Slip knappen TEST.

- ► Vinduet skifter automatisk til lys tilstand (trin 4).

5.3 VALG AF MØRKETRIN

📷 L

1. Vælg mørketrinnet i overensstemmelse med den ønskede svejseproces.
   ► Se tabel for mørketrin.
2. Drej regulatoren på svejsemasken til den ønskede stilling.

5.3.1 Følsomhed

📷 C

ⓘ *Indstil til maksimum for at opnå optimal effekt og følsomhed. Reducér gradvist, indtil filteret kun reagerer på svejselysglimtet. Tag højde for lysforholdene i omgivelserne såsom direkte sollys eller intensivt kunstigt lys.*

- Regulér følsomheden via den trinløse drejeknap på bagsiden af svejsemasken med HI (høj) eller LO (lav).
- Standardindstillingen MID-HIGH (middel) er til den normale arbejdshverdag.
- Maksimal følsomhed er egnet til simpelt svejsestrømarbejde, WIG eller andet arbejde.
- Benyt indstillingen LO i tilfælde af forstyrrelser på grund af for meget lys i omgivelserne.

5.3.2 Forsinkelse

📷 D

ⓘ *Vælg en kortere forsinkelse til punktsvejsning. Vælg en længere forsinkelse til WIG-, MIG- eller MAG-svejsearbejde.*

1. Efter afslutning af svejsningen skifter vinduet automatisk fra mørk til lys.
2. Der kan kompenseres for lyst efterskin med forindstillet forsinkelse.
3. Vælg "S" for kort (0,1 sek.) eller "L" for lang (1 sek.).
4. Regulér indstillingen med den trinløse drejeknap.

5.4 SLIBEARBEJDE

📷 E

1. Drej drejeknappen til stillingen "GRIND" (slibning).
   ► Den automatiske mørklægning deaktiveres, og det bliver muligt at se klart til slibningen.
2. Sørg før påbegyndelse af svejsearbejde for, at det automatiske mørklægningsfilter er vendt tilbage til svejsemodus.

5.5 TILPASNING AF PASFORM

5.5.1 Svejsemaske

📷 F

ⓘ *Indstil svejsemasken, så den sidder fast på hovedet, men ikke for stramt (Y).*

1. Regulér den samlede omkreds ved at dreje på knappen på bagsiden af pandebåndet.
   ► Tilpasningen kan foretages med svejsemasken på.
2. Justér remmen på øverste del af hovedet, hvis hovedbåndet sidder for højt eller for lavt på hovedet.
3. Fjern låsestiften fra hovedbåndets hul.
4. Indstil til større eller mindre bredde, og lås remmen igen via det nærmest placerede hul (W).
5. Kontrollér pandebåndets pasform ved at tage svejsemasken af og på flere gange.

► Justér hovedbåndet igen, hvis det glider, når du bukke dig.

5.5.2 Afstand mellem svejsemaske og ansigt

📷 F

1. Løsn blokmøtrikken (T i figuren).
   ► Regulér afstanden mellem svejsemasken og ansigtet i nederste stilling.
2. Løsn blokmøtrikken i begge sider på svejsemasken.
3. Positionér svejsemaskens lange side tættere på eller længere væk fra ansigtet (Z i figuren).
4. Sørg for, at begge øjne har ens afstand til visiret for at opnå en ensartet mørklægningseffekt.
5. Skru blokmøtrikken fast igen.

► Justeringen er afsluttet.

5.5.3 Synsvinkel

📷 G

1	Længdeindstilling	2	Hældningsindstilling

ⓘ *Hældningsindstillingsposition på højre side af svejsemasken.*

1. Løsn spændingen på den højre drejeknap.
2. Skub den øverste ende af indstillingsarmen ud, indtil armens anslagslaske frigiver kærvene.
3. Drej armen frem eller tilbage, og bring den i den ønskede hældningsposition.
4. Når den slippes, går stoppet automatisk i indgreb igen, og fastlåser svejsemasken i den valgte position.
   ► Svejsemasken er klar til brug.
5. Regulér mørktrinnet under brug ved at genindstille potentiometeret.

6. VEDLIGEHOLDELSE

6.1 UDSKIFTNING

6.1.1 Udvendigt forsatsblad

📷 H

ⓘ *Udskift svejsemaskens udvendige forsatsblad, hvis det er beskadiget.*

1. Fjern holdermodulet.
2. Tag det udvendigt forsatsblad af svejsemasken, og fjern tætningen fra dæklinsen.
3. Sæt en ny dæklinse i, og sæt den i svejsemasken.

► Foretag genmontering på samme måde som afmontering.

6.1.2 Indvendigt forsatsblad

ⓘ *Fjern den indvendige dæklinse, hvis den er beskadiget.*

1. Sæt en fingernegl i udsparingen under patronvisningsvinduet.
2. Bøj linsen op, indtil den løsner sig fra patronvisningsvinduets kanter.

6.1.3 Mørklægningsfilter

📷 H

1. Tag holdermodulet ud af svejsemasken.
2. Bøj den øverste ende af holderen en smule for at fjerne patronen fra rammen.
3. Sæt en ny patron i rammen iht. 📷 I.
4. Sæt patronen i holderen som vist.
5. Sæt holdermodulet i svejsemasken igen.

7. FEJL OG FEJLAFHJÆLPNING

Fejl	Mulig årsag	Foranstaltning
Uregelmæssig mørklægning	■ Hovedbåndet er indstillet uensartet. ■ Afstanden mellem de to øjne og filterlinsen er ikke ens.	Justér hovedbåndet igen for at reducere afstanden til filteret.
Det automatiske mørklægningsfilter toner ikke eller flimrer	Frontafdækningens linse er tilsmudset eller beskadiget.	Udskift linsen.
	Sensorerne er tilsmudset.	Rengør sensoroverfladerne.
	Svejsestrømmen er for lav.	Indstil et højere følsomhedstrin.
	Ingen strøm.	■ Kontrollér batteriets funktion. ■ Sørg for korrekt polaritet. ■ Kontrollér, at batteriet er i korrekt tilstand. ■ Rengør batterioverfladen.
Langsom reaktion	Temperaturen i arbejdsomgivelserne er for lav.	Brug ikke svejsemasken under -10 °C.
Dårligt udsyn	Det udvendige eller indvendige forsatsblad samt filteret er tilsmudset.	Udskift forsatsbladene.
	Lys i omgivelserne er ikke tilstrækkeligt.	Forøg lyset i omgivelserne.
	Mørketrin er valgt forkert.	Nulstil mørketrinnet.
	Der sidder stadig folie på forsatsbladet.	Fjern folien på forsatsbladet.
Svejsemasken glider	Svejsemasken er ikke indstillet korrekt.	Korrigér pasformen.

8. RENGØRING

ⓘ *Brug ikke aggressive rengøringsopløsninger. Rengør sensorerne og solcellerne med methyleret sprit og en ren, fnugfri klud.*

- Tør svejsemasken af med en blød klud.
- Rengør regelmæssigt filteret.

9. TRANSPORT

Skal transporteres i beskyttelseshylsteret eller i opbevaringsboksen.

10. OPBEVARING

Må ikke opbevares i nærheden af ætsende, aggressive og kemiske stoffer, opløsningsmidler, fugtighed og smuds.

Skal opbevares tørt og støvfrit i den originale emballage eller en ren æske, beskyttet mod lys.

Skal opbevares i temperaturer mellem -20°C og +70°C. Fjern batteriet før opbevaringen.

11. RESERVEDELE

Anvend kun originale reserve- og sliddele. Originale reservedele fås gennem Hoffmann Groups kundeservice.

📷 J

Nr.	Betegnelse	Antal	Artikelnr.:
A	Skal (svejsemaske)	1	097959 BLACK
B	Gummiholder	1	
C	Udvendigt forsatsblad	1	097955 OUTER
D	Automatisk mørklægningsfilter	1	097959 BLACK
E	Indvendigt forsatsblad	1	097956 INNER
F	Objektivholder	1	

📷 K

Nr.	Betegnelse	Antal	Artikelnr.:
1	Svedbånd	2	097958 BAND
2	Underlagsskive	1	
3	Underlagsskive	1	
4	Fast underlagsskive	2	
5	Gummiunderlagsskive	2	
6	Blokmøtrik	2	
7	Tandhjulsunderlagsskive	1	
8	Vinkelbegrænsningsskive	1	
9	Højre skrue	1	
10	Venstre skrue	1	
11	Justerbart hovedbånd	1	
12	Forreste hovedafdækning	1	

12. FORKLARING

📷 L

Shade Guide Table	Tabel for mørketrin
Welding Process	Svejseproces
ARC CURRENT (Amperes)	Lysbuestrøm
SMAW	Metallysbuesvejsning
MIG (heavy)	MIG-svejsning (tungmetaller)
MIG (light)	MIG-svejsning (letmetaller)
TIG, GTAW	TIG-svejsning
MAG/COL	MAG-svejsning
SAW	Pulversvejsning
PAC	Plasmaskæring
PAW	Plasmasvejsning

13. UDLØBSDATO

⌛ Skal ved korrekt opbevaring bortskaffes senest 5 år efter første anvendelse og i tilfælde af beskadigelser eller stærk tilsmudsning. Se påtryk med fremstillingsdato 🏭 (MM/ÅÅÅÅ) på emballagen eller etiketten.

14. BORTSKAFFELSE

Kan bortskaffes som husholdningsaffald efter bestemmelsesmæssig anvendelse.

15. CERTIFICERING

Svejsemaske iht. EN 379:2003+A1:2009.
Risikokategori II.
Overensstemmelse med direktiv (EU) 2016/425 om personlige værnemidler.
Kontrolleret og certificeret (modul B) af:
DIN CERTCO Gesellschaft für Konformitätsbewertung MBH · Alboinstraße 56 · 12103 · Berlin ·Germany · Notified Body number: 0196
EU-overensstemmelseserklæringen findes på følgende adresse:
https://www.hoffmann-group.com/service/downloads/doc

---

es MÁSCARA DE SOLDADURA

1. AVISOS GENERALES

Lea el manual de instrucciones, téngalo en cuenta y consérvelo para futuras consultas en cualquier momento.

2. DESCRIPCIÓN DEL PRODUCTO

Máscara de soldadura para la protección de los ojos y la cara de las proyecciones de chispa, salpicaduras y radiación dañina en condiciones de soldadura normales. Filtro con oscurecimiento automático en caso de arcos para pasar automáticamente de un estado claro a oscuro. Regreso automático al estado claro cuando finaliza el proceso de soldadura.

3. SEGURIDAD

3.1 INDICACIONES DE SEGURIDAD BÁSICAS

⚠ **ATENCIÓN**

Discrepancias entre la identificación de los vidrios y de la montura

Peligro de lesiones en caso de protección insuficiente por las gafas de protección.

► En caso de discrepancias entre las identificaciones se ha de tener en cuenta el valor más bajo.

⚠ **ATENCIÓN**

Máscara de soldadura defectuosa

Alteración del efecto protector por daños o suciedad intensa de la máscara de soldadura.

► Comprobación visual externa para detectar arañazos, astillamientos u otros daños en la máscara de soldadura antes de cada uso.

► Sustituir y no volver a utilizar los vidrios si están arañados o dañados.

⚠ **ATENCIÓN**

Reacción alérgica

El material empleado en la máscara de soldadura se considera hipoalergénico, aunque puede producirse una reacción alérgica en caso de contacto con una piel sensible.

► En caso de reacción alérgica no se debe volver a utilizar la máscara de soldadura. Llamar al médico.

3.2 USO CONFORME A LO PREVISTO

- Comprobar la máscara de soldadura antes de cada uso y ajustarla correctamente a la cabeza.
- Seleccionar el tiempo de retardo, la sensibilidad y el nivel de oscuridad antes de cada uso.
- Sustituir solo las piezas que se describen en estas instrucciones de uso.
- No realizar modificaciones no autorizadas.
- Utilizar únicamente vidrios reforzados con filtros minerales junto con una arandela de apoyo adecuada.
- Proteger los filtros del contacto con líquidos o suciedad.
- Utilizar solo con sensores visibles y limpios.

Protección de los ojos frente a daños nocivos por UV/IR. Protegen los ojos frente al impacto de partículas con energía media de hasta 120 m/s. Para el empleo a temperaturas de -5 a +55 °C. En caso de que se requiera protección frente a piezas a velocidades elevadas y temperaturas extremas, comprobar que las gafas de protección estén identificadas con la letra T directamente después de la letra de intensidad de impacto, es decir, FT, BT o AT. Si la letra que sigue a las letras de intensidad de impacto no es la T, utilizar las gafas de protección solo a la temperatura ambiente frente a piezas a velocidades elevadas.

3.2.1 Identificación de los vidrios protectores y la montura

Filtro oscurecedor automático

Nivel claro	
4	
Nivel oscuro	
9 - 13	
Abreviatura del fabricante	
HO	Hoffmann Supply Chain GmbH
Clase óptica	
1	Efecto esférico: ± 0,06 m^{-1}
Clase de luz dispersa	
1	
Clase de homogeneidad	
1	
Clase de dependencia angular	
2	
Norma	
379	Norma aplicada

Identificación de la montura

Abreviatura del fabricante	
HO	Hoffmann Supply Chain GmbH
Norma	
EN 175	Norma aplicada
Resistencia mecánica	
B	Impacto con energía media 120 m/s

Lentes

Abreviatura del fabricante	
HO	Hoffmann Supply Chain GmbH
Clase óptica	
1	Efecto esférico: ± 0,06 m^{-1}
Resistencia mecánica	
B	Impacto con energía media 120 m/s

En caso de desviaciones entre las identificaciones de la montura y del vidrio protector, se ha de tener en cuenta el valor más bajo.

3.3 UTILIZACIÓN INDEBIDA

- No utilizar para procesos de soldadura láser, autógena o de corte.
- No colocar la máscara de soldadura sobre superficies calientes.
- No abrir ni manipular nunca los filtros de oscurecimiento automáticos.
- La máscara de soldadura no protege de los riesgos por golpes fuertes.
- El dispositivo de protección ocular contra partículas de alta velocidad suponen un peligro para el usuario por la transmisión de impactos cuando se llevan sobre gafas graduadas estándar.
- La máscara de soldadura no protege de sustancias explosivas o líquidos corrosivos.
- No sumergir los filtros en agua.
- No aplicar disolventes al filtro o al cuerpo de la máscara de protección.

4. IDENTIFICACIÓN DEL PRODUCTO

CE El equipo de protección individual cumple el reglamento EPI (UE) 2016/425.

5. MANEJO

5.1 COLOCACIÓN DE LAS PILAS

📷 A

ⓘ *Funcionamiento a pilas con el tipo CR2450.*

1. Colocar la pila redonda en el compartimento de pilas de la máscara de soldadura.
2. Tener en cuenta la polaridad y observar la impresión en el compartimento de pilas.
3. Cambiar las pilas 📷 B cuando se ilumine el LED de LOW BATTERY.

5.2 PROBAR LOS NIVELES DE OSCURIDAD

📷 B

1. Mantener presionado el botón pulsador TEST para comprobar el nivel de oscuridad antes de iniciar el proceso de soldadura.
2. Soltar el botón pulsador TEST.

► La ventana cambia automáticamente al estado claro (nivel 4).

5.3 SELECCIONAR EL NIVEL DE OSCURIDAD

📷 L

1. Seleccionar el nivel de oscuridad correspondiente para el proceso de soldadura deseado.
   ► Tener en cuenta la tabla para los niveles de oscuridad.
2. Girar el regulador de la máscara de soldadura hasta la posición deseada.

5.3.1 Sensibilidad

📷 C

ⓘ *Ajustarla al máximo para conseguir un mejor rendimiento y sensibilidad. Reducir progresivamente hasta que el filtro reaccione solo al destello de la soldadura. Tener en cuenta las condiciones de luz ambiental como el sol directo o la luz artificial intensa.*

- Regular la sensibilidad con el botón giratorio en la parte trasera de la máscara de soldadura con HI (alta) o LO (baja).
- MID-HIGH (medio) es el ajuste estándar para un trabajo diario normal.
- Una sensibilidad máxima es adecuada para trabajos de corriente de soldadura fáciles, TIG u otros trabajos.
- Utilizar el ajuste LO en caso de molestias por una iluminación excesiva del entorno.

5.3.2 Retardo

📷 D

ⓘ *Seleccionar un retardo más corto para la soldadura por puntos. Para los trabajos de soldadura TIG, MIG o MAG, seleccionar un retardo más largo.*

1. Cuando se termina de soldar, la ventana cambia automáticamente de oscuro a claro.
2. El resplandor se puede compensar con un retardo preestablecido.
3. Seleccionar "S" para corto (0,1 s) o "L" para largo (1 s).
4. Regular el ajuste con el botón giratorio.

5.4 TRABAJOS DE RECTIFICADO

📷 E

1. Girar el botón giratorio a la posición "GRIND" (rectificado).
   ► Se desactiva el oscurecimiento automático y se permite una visión más clara para rectificar.
2. Antes de iniciar los trabajos de soldadura, asegúrese de que se haya vuelto a establecer el filtro de oscurecimiento automático en el modo de soldadura.

5.5 ADAPTAR EL AJUSTE

5.5.1 Máscara de soldadura

📷 F

ⓘ *Ajustar bien la máscara de soldadura a la cabeza sin apretarla demasiado (Y).*

1. Regular el tamaño total girando el botón que hay en la parte trasera de la cinta.
   ► El ajuste se puede hacer mientras la lleva puesta.
2. Si la cinta está en una posición demasiado alta o baja en la cabeza, ajustar la correa en la parte superior.
3. Retirar la espiga de bloqueo del orificio de la cinta.
4. Ajustar a una anchura mayor o menor y volver a bloquear la correa en el orificio más cercano (W).
5. Comprobar el ajuste de la cinta levantando y colocando la máscara de soldadura varias veces.

► Volver a ajustar la cinta si se desliza al colocar la máscara.

5.5.2 Distancia entre la máscara de soldadura y la cara

📷 F

1. Aflojar la tuerca de bloqueo (T en la ilustración).
   ► Regular la distancia entre la máscara de soldadura y la cara en la posición inferior.
2. Aflojar la tuerca de bloqueo en el lateral de la máscara de soldadura.
3. Colocar el lado más largo de la máscara de soldadura más cerca o lejos de la cara (Z en la ilustración).
4. Asegurarse de que la distancia entre los ojos y la visera sea la misma para garantizar un efecto de oscurecimiento uniforme.
5. Volver a atornillar la tuerca de bloqueo.

► Se ha completado el ajuste de la máscara.

5.5.3 Ángulo de visibilidad

📷 G

1	Ajuste de longitud	2	Regulación de inclinación

ⓘ *Posición de la regulación de inclinación en la parte derecha de la máscara de soldadura.*

1. Aflojar la tensión en el botón giratorio derecho.
2. Empujar el extremo superior de la palanca de ajuste hacia fuera hasta que la lengüeta de tope de la palanca libere las muescas.
3. Girar la palanca hacia delante o detrás hacia la posición de inclinación deseada.
4. La parada se vuelve a activar automáticamente al soltar y fijar la máscara de soldadura en la posición seleccionada.
   ► La máscara de soldadura está lista para usarse.
5. Regular los niveles de oscurecimiento durante el uso reajustando el potenciómetro.

6. MANTENIMIENTO

6.1 SUSTITUCIÓN

6.1.1 Cristal frontal externo

📷 H

ⓘ *Si hubiera daños, sustituir el cristal frontal externo de la máscara de soldadura.*

1. Retirar el conjunto del soporte.
2. Extraer el cristal frontal externo de la máscara de soldadura y la junta de la lente de la cubierta.
3. Colocar una lente de la cubierta nueva en la máscara de soldadura.

► Volver a montar los componentes.

6.1.2 Cristal frontal interno

ⓘ *Retirar la lente de la cubierta frontal interna si está dañado.*

1. Colocar la uña en el hueco que hay debajo de la ventana de visualización del cartucho.
2. Doblar la lente hacia arriba hasta que se separe de los bordes de la ventana de visualización del cartucho.

6.1.3 Filtro de oscurecimiento

📷 H

1. Retirar el conjunto del soporte de la máscara de soldadura.
2. Doblar ligeramente el extremo superior del soporte para retirar el cartucho del marco.
3. Insertar el nuevo cartucho según 📷 I en el marco.
4. Colocar el cartucho en el soporte como se muestra.
5. Volver a colocar el conjunto del soporte en la máscara de soldadura.

7. AVERÍAS Y CORRECCIÓN DE ERRORES

Averías	Posible causa	Medida
Oscurecimiento irregular	■ La cinta no se ha ajustado de forma uniforme. ■ La distancia entre los ojos y la lente del filtro no es igual.	Ajustar de nuevo la cinta de la cabeza para reducir la distancia con el filtro.
El filtro de oscurecimiento automático no suena ni parpadea	La lente de la cubierta frontal está sucia o dañada.	Cambiar la lente.
	Sensores sucios.	Limpiar la superficie de los sensores.
	Corriente de soldadura demasiado baja.	Ajustar el grado de sensibilidad más alto.
	Sin corriente.	■ Comprobar el funcionamiento de las pilas. ■ Tener en cuenta la polaridad. ■ Comprobar el estado de las pilas. ■ Limpiar la superficie de las pilas.
Reacción lenta	Temperatura del entorno de uso demasiado baja.	No utilizar la máscara de soldadura por debajo de -10 °C.
Mala visibilidad	El cristal frontal interno y externo, así como el filtro, están sucios.	Cambiar el cristal frontal.
	La luz ambiental no es suficiente.	Aumentar la luz ambiental.
	Se ha seleccionado un nivel de oscurecimiento incorrecto.	Restablecer el nivel de oscurecimiento
	La película sigue en el cristal frontal.	Retirar la película del cristal frontal.
La máscara de soldadura se desliza	La máscara de soldadura no está bien ajustada.	Corregir el ajuste.

8. LIMPIEZA

ⓘ *No utilizar soluciones de limpieza agresivas. Limpiar los sensores y las células solares con alcohol metílico y un paño limpio y sin pelusas.*

- Limpiar la máscara de soldadura con un paño húmedo.
- Limpiar el filtro regularmente.

9. TRANSPORTE

Transportar en la funda protectora o la caja de almacenamiento.

10. ALMACENAMIENTO

No almacenar cerca de sustancias químicas corrosivas, agresivas, disolventes, humedad o suciedad.

Almacenar en el embalaje original o en una caja limpia, en un lugar seco, protegido de la luz y del polvo.

Almacenar a temperaturas de entre -20 °C y +70 °C. Extraer las pilas antes del almacenamiento.

11. PIEZAS DE REPUESTO

Solo se deben utilizar piezas de recambio y sometidas al desgaste originales. Adquisición de piezas de repuesto originales a través del servicio de atención al cliente de Hoffmann Group.

📷 J

N.°	Denominación	Cantidad	N.° de art.
A	Lámina (máscara de soldadura)	1	097959 BLACK
B	Soporte de goma	1	
C	Cristal frontal externo	1	097955 EXTERIOR
D	Filtro oscurecedor automático	1	097959 BLACK
E	Cristal frontal interno	1	097956 INTERIOR
F	Soporte del objetivo	1	

📷 K

N.°	Denominación	Cantidad	N.° de art.
1	Banda antisudor	2	097958 CINTA
2	Arandela	1	
3	Arandela	1	
4	Arandela fija	2	
5	Arandela de goma	2	
6	Tuerca de bloqueo	2	
7	Arandela de la rueda dentada	1	
8	Arandela limitadora de inclinación	1	
9	Tornillo derecho	1	
10	Tornillo izquierdo	1	
11	Cinta ajustable para la cabeza	1	
12	Cubierta frontal para la cabeza	1	

12. LEYENDA

📷 L

Shade Guide Table	Tabla para los niveles de oscuridad
Welding Process	Proceso de soldadura
ARC CURRENT (Amperes)	Corriente de arco
SMAW	Soldadura por arco de metal
MIG (heavy)	Soldadura por gas inerte de metal (metales pesados)
MIG (light)	Soldadura por gas inerte de metal (metales ligeros)
TIG, GTAW	Soldadura por gas inerte de tungsteno
MAG/COL	Soldadura por gas activo de metal
SAW	Soldadura por arco sumergido
PAC	Corte por fusión de plasma
PAW	Soldadura de plasma

13. CADUCIDAD

⌛ Desechar con el almacenamiento adecuado al cabo de máx. 5 años desde la fecha de fabricación, así como en caso de defectos o ensuciamiento fuerte. La fecha de fabricación está impresa 🏭 (MM/AAAA) en el embalaje o la etiqueta.

14. ELIMINACIÓN

Después del uso conforme a lo previsto, tirar el producto a la basura doméstica.

15. CERTIFICACIÓN

Máscara de soldadura según EN 379:2003+A1:2009.
Categoría de riesgo II.
Cumplimiento del reglamento EPI (UE) 2016/425.
Probado y certificado (módulo B) por:
DIN CERTCO Gesellschaft für Konformitätsbewertung MBH · Alboinstraße 56 · 12103 · Berlín ·Alemania · Notified Body number: 0196
La declaración de conformidad de la UE está disponible en la siguiente dirección:
https://www.hoffmann-group.com/service/downloads/doc

---

fr MASQUE DE SOUDAGE

1. REMARQUES GÉNÉRALES

Lire, respecter et conserver les instructions d'utilisation à des fins de consultation ultérieure, et toujours les garder à disposition.

2. DESCRIPTION DU PRODUIT

Masque de soudage servant à protéger les yeux et le visage des étincelles, des projections et des rayonnements dangereux dans des conditions de soudage normales. Filtre avec obscurcissement automatique en cas d'arcs électriques pour assurer un basculement automatique entre état clair et foncé. Retour automatique à l'état clair une fois le soudage terminé.

3. SÉCURITÉ

3.1 CONSIGNES GÉNÉRALES DE SÉCURITÉ

⚠ **ATTENTION**

Différence d'identification entre les verres et la monture

Risque de lésions en raison d'un effet protecteur insuffisant des lunettes.

► En cas de différence entre les identifications, prendre en considération la valeur la plus basse.

⚠ **ATTENTION**

Masque de soudage endommagé

Un endommagement ou un fort encrassement du masque de soudage diminue son effet protecteur.

► Avant toute utilisation, effectuer un contrôle visuel extérieur pour s'assurer que le masque de soudage n'est pas rayé, ébréché ni autrement endommagé.

► Remplacer les oculaires rayés ou autrement endommagés et ne plus les utiliser.

⚠ **ATTENTION**

Réaction allergique

Bien que le matériau utilisé pour le masque de soudage soit considéré comme hypoallergénique, une réaction allergique est possible en cas de contact avec une peau sensible.

► En cas de réaction allergique, ne plus utiliser le masque de soudage. Consulter un médecin.

3.2 UTILISATION NORMALE

- Vérifier le bon ajustement du masque de soudage avant chaque utilisation et l'adapter à la forme de la tête.
- Choisir avant toute utilisation le délai de temporisation, la sensibilité et le niveau d'obscurcissement en fonction de l'usage prévu.
- Ne remplacer que les pièces décrites dans la présente notice d'utilisation.
- Ne pas procéder à des modifications non autorisées.
- N'utiliser les oculaires renforcés par des filtres minéraux qu'en association avec une rondelle appropriée.
- Protéger le filtre de tout contact avec des liquides ou de la saleté.
- Utiliser uniquement avec des capteurs nettoyés et non recouverts.

Protection des yeux contre les rayons UV/IR dangereux. Protègent les yeux contre les particules d'énergie moyenne (vitesse d'impact jusqu'à 120 m/s). Utilisation à des températures comprises entre -5 et +55 °C. Si une protection contre la projection de particules à grande vitesse est requise dans des conditions de températures extrêmes, veiller à ce que les lunettes de protection soient identifiées par la lettre T directement après la lettre relative à l'intensité des chocs, soit FT, BT ou AT. Si la lettre T ne suit pas la lettre pour l'intensité des chocs, porter uniquement les lunettes de protection à température ambiante contre la projection de particules à grande vitesse.

3.2.1 Identification des verres de protection et de la monture

Filtre d'obscurcissement automatique

Niveau de clarté	
4	
Niveau d'obscurcissement	
9 - 13	
Abréviation du fabricant	
HO	Hoffmann Supply Chain GmbH
Classe optique	
1	Effet sphérique : ± 0,06 m^{-1}
Classe de lumière parasite	
1	
Classe d'homogénéité	
1	
Classe de dépendance angulaire	
2	
Norme	
379	Norme de référence

Identification de la monture

Abréviation du fabricant	
HO	Hoffmann Supply Chain GmbH
Norme	
EN 175	Norme de référence
Résistance mécanique	
B	Chocs d'énergie moyenne à 120 m/s

Lentilles

Abréviation du fabricant	
HO	Hoffmann Supply Chain GmbH
Classe optique	
1	Effet sphérique : ± 0,06 m^{-1}
Résistance mécanique	
B	Chocs d'énergie moyenne à 120 m/s

En cas de différence entre les identifications de la monture et des verres, prendre en considération la valeur la plus basse.

3.3 MAUVAIS USAGE RAISONNABLEMENT PRÉVISIBLE

- Ne pas utiliser pour le soudage laser ou des procédés de découpage/soudage autogène.
- Ne jamais poser le masque de soudage sur une surface chaude.
- Ne jamais ouvrir ou manipuler le filtre d'obscurcissement automatique.
- Le masque de soudage ne protège pas contre les risques d'impact.
- Les protections oculaires contre la projection contre les particules à grande vitesse présentent un risque pour le porteur en raison de la transmission des chocs lorsqu'elles sont portées par-dessus des lunettes correctrices ordinaires.
- Le masque de soudage ne protège pas contre les matières explosives ou les liquides corrosifs.
- Ne pas immerger le filtre dans l'eau.
- Ne pas appliquer de solvant sur le filtre ou sur le corps du masque de protection.

4. MARQUAGE DES PRODUITS

CE L'équipement individuel de protection est conforme au règlement relatif aux EPI (UE) 2016/425.

5. UTILISATION

5.1 MISE EN PLACE DE LA PILE

📷 A

ⓘ *Fonctionnement sur pile de type CR2450.*

1. Insérer la pile bouton dans le logement pour pile du masque de soudage.
2. Veiller à respecter la polarité, comme indiqué sur le logement pour pile.
3. Remplacer la pile 📷 B lorsque la LED LOW BATTERY s'allume.

5.2 TEST DU NIVEAU D'OBSCURCISSEMENT

📷 B

1. Maintenir enfoncé le boutonTEST pour tester le niveau d'obscurcissement avant le soudage.
2. Relâcher le bouton TEST.

► La fenêtre passe automatiquement à l'état clair (niveau 4).

5.3 SÉLECTION DU NIVEAU D'OBSCURCISSEMENT

📷 L

1. Sélectionner le niveau d'obscurcissement en fonction du procédé de soudage souhaité.
   ► Se reporter au tableau des niveaux d'obscurcissement.
2. Tourner la molette du masque de soudage jusqu'à la position souhaitée.

5.3.1 Sensibilité

📷 C

ⓘ *Régler le niveau au maximum pour garantir une sensibilité et des performances optimales. Réduire progressivement jusqu'à ce que le filtre ne réagisse plus qu'au flash de soudage. Faire attention aux conditions de luminosité ambiante, comme le soleil direct ou une lumière artificielle intense.*

- Régler la sensibilité sur HI (haut) ou LO (bas) à l'aide du bouton de réglage progressif situé à l'arrière du masque de soudage.
- MID-HIGH (moyen) est le réglage par défaut pour un travail au quotidien.
- La sensibilité maximale convient à des travaux simples avec courant de soudage, au soudage TIG ou à autres tâches.
- En cas de perturbations causées par une lumière ambiante excessive, utiliser le réglage LO.

5.3.2 Temporisation

📷 D

ⓘ *Pour le soudage par points, choisir une temporisation plus courte. Pour le soudage TIG, MIG ou MAG, sélectionner une temporisation plus longue.*

1. Une fois le soudage terminé, la fenêtre bascule automatiquement de l'état foncé à l'état clair.
2. Des lueurs rémanentes claires peuvent être compensées par une temporisation prédéfinie.
3. Sélectionner « S » pour court (0,1 s) ou « L » pour long (1 s).
4. Ajuster le réglage à l'aide du bouton de réglage progressif.

5.4 MEULAGE

📷 E

1. Placer le bouton de réglage sur la position "GRIND" (meulage).
   ► L'obscurcissement automatique est désactivé ; une vue claire pour le meulage est possible.
2. Avant de commencer à souder, s'assurer que le filtre d'obscurcissement automatique a été remis en mode de soudage.

5.5 AJUSTEMENT

5.5.1 Masque de soudage

📷 F

ⓘ *Ajuster le masque de soudage de manière à ce qu'il tienne bien sur la tête, mais ne soit pas trop serré (Y).*

1. Régler la taille globale en tournant le bouton situé à l'arrière du bandeau frontal.
   ► Il est possible d'effectuer le réglage en cours d'utilisation.
2. Si le serre-tête est placé trop haut ou trop bas, ajuster la sangle sur la partie supérieure de la tête.
3. Retirer la tige de verrouillage de l'orifice du serre-tête.
4. Régler sur plus large ou plus étroit et fixer à nouveau la sangle (W) dans l'orifice suivant.
5. Vérifier que le bandeau frontal tient bien en soulevant et en abaissant à plusieurs reprises le masque de soudage.

► Rajuster le serre-tête s'il glisse lorsque la tête est inclinée.

5.5.2 Distance entre le masque de soudage et le visage

📷 F

1. Desserrer l'écrou (T sur l'illustration).
   ► Régler la distance entre le masque de soudage et le visage en position basse.
2. Desserrer l'écrou des deux côtés du masque de soudage.
3. Positionner le côté long du masque de soudage plus près ou plus loin du visage (Z sur l'illustration).
4. Pour un effet d'obscurcissement homogène, garder la même distance entre les yeux et la visière.
5. Resserrer les écrous.

► Le réglage est terminé.

5.5.3 Angle de vue

📷 G

1	Réglage longitudinal	2	Réglage de l'inclinaison

ⓘ *Position du réglage de l'inclinaison sur la partie droite du masque de soudage.*

1. Relâcher la tension à l'aide du bouton de réglage de droite.
2. Faire glisser l'extrémité supérieure du levier de réglage vers l'extérieur jusqu'à ce que la patte de butée du levier libère les encoches.
3. Tourner le levier vers l'avant ou le placer dans la position d'inclinaison souhaitée à l'arrière.
4. L'arrêt s'enclenche à nouveau automatiquement lorsque le levier est relâché et le masque de soudage est alors fixé dans la position souhaitée.
   ► Le masque de soudage est prêt à être utilisé.
5. Régler le niveau d'obscurcissement pendant l'utilisation en réglant à nouveau le potentiomètre.

6. ENTRETIEN

6.1 REMPLACEMENT

6.1.1 Visière extérieure

📷 H

ⓘ *Remplacer la visière extérieure du masque de soudage si elle est endommagée.*

1. Retirer le dispositif de support.
2. Désolidariser la visière extérieure du masque de soudage, retirer le joint de la lentille de recouvrement.
3. Mettre en place une nouvelle lentille de recouvrement dans le masque de soudage.

► La remise en place s'effectue de la même manière que le retrait.

6.1.2 Visière intérieure

ⓘ *Retirer la lentille de recouvrement intérieure si elle est endommagée.*

1. Insérer un ongle dans le renfoncement sous la fenêtre de la cartouche.
2. Courber la lentille vers le haut jusqu'à ce qu'elle se désolidarise des bords de la fenêtre de la cartouche.

6.1.3 Filtre d'obscurcissement

📷 H

1. Retirer le dispositif de support du masque de soudage.
2. Recourber légèrement l'extrémité supérieure du support pour retirer la cartouche du cadre.
3. Mettre en place une nouvelle cartouche suivant 📷 I dans le cadre.
4. Insérer la cartouche dans le support comme illustré.
5. Remettre en placer le dispositif de support dans le masque de soudage.

7. PERTURBATIONS ET DÉPANNAGE

Perturbations	Cause possible	Mesure
Obscurcissement irrégulier	■ Le serre-tête a été réglé de manière non uniforme. ■ La distance entre les yeux et la lentille du filtre n'est pas identique.	Ajuster à nouveau le serre-tête pour réduire la distance par rapport au filtre.
Le filtre d'obscurcissement automatique ne fonce pas ou scintille	La lentille du recouvrement frontal est encrassée ou endommagée.	Remplacer la lentille.
	Capteurs encrassés.	Nettoyer la surface des capteurs.
	Courant de soudure trop faible.	Augmenter le niveau de sensibilité.
	Pas de courant.	■ Vérifier le bon fonctionnement de la pile. ■ Respecter la polarité. ■ Vérifier le bon état de fonctionnement de la pile. ■ Nettoyer la surface de la pile.
Réaction lente	Température de l'environnement de travail trop basse.	Ne pas utiliser le masque de soudage à une température inférieure à -10 °C.
Mauvaise visibilité	Visière extérieure ou intérieure et filtre encrassés.	Remplacer les visières.
	La lumière ambiante est insuffisante.	Augmenter la lumière ambiante.
	Niveau d'obscurcissement incorrect.	Réinitialiser le niveau d'obscurcissement
	Un film est encore présent sur la visière.	Retirer le film de la visière.
Le masque de soudage glisse	Le masque de soudage n'a pas été correctement réglé.	Corriger l'ajustement.

8. NETTOYAGE

ⓘ *Ne pas utiliser de solutions de nettoyage agressives. Nettoyer les capteurs et les cellules solaires avec de l'alcool méthylique et un chiffon propre et non pelucheux.*

- Essuyer le masque de soudage à l'aide d'un chiffon doux.
- Nettoyer régulièrement le filtre.

9. TRANSPORT

Transporter dans l'étui de protection ou la boîte de rangement.

10. STOCKAGE

Ne pas stocker à proximité de produits corrosifs, agressifs, chimiques ou de solvants ; stocker à l'abri de l'humidité et de la saleté.

Stocker dans l'emballage d'origine ou dans une boîte propre dans un endroit sec et à l'abri de la lumière et de la poussière.

Stocker à des températures comprises entre -20 et +70 °C. Retirer la pile avant le stockage.

11. PIÈCES DE RECHANGE

Utiliser uniquement des pièces de rechange et d'usure d'origine. Pièces de rechange d'origine disponibles auprès du service clientèle de Hoffmann Group.

📷 J

N°	Désignation	Quantité	Code art. :
A	Coque (masque de soudage)	1	097959 BLACK
B	Fixation en caoutchouc	1	
C	Visière extérieure	1	097955 OUTER
D	Filtre d'obscurcissement automatique	1	097959 BLACK
E	Visière intérieure	1	097956 INNER
F	Support d'objectif	1	

📷 K

N°	Désignation	Quantité	Code art. :
1	Bandeau antitranspiration	2	097958 BAND
2	Rondelle	1	
3	Rondelle	1	
4	Rondelle fixe	2	
5	Rondelle en caoutchouc	2	
6	Ecrou	2	
7	Rondelle dentée	1	
8	Limiteur d'angle	1	
9	Vis droite	1	
10	Vis gauche	1	
11	Serre-tête réglable	1	
12	Coiffe avant	1	

12. LÉGENDE

📷 L

Shade Guide Table	Tableau des niveaux d'obscurcissement
Welding Process	Procédé de soudage
ARC CURRENT (Amperes)	Courant d'arc
SMAW	Soudage à l'arc des métaux
MIG (heavy)	Soudage des métaux sous gaz inerte (métaux lourds)
MIG (light)	Soudage des métaux sous gaz inerte (métaux légers)
TIG, GTAW	Soudage à l'arc au tungstène sous gaz inerte
MAG/COL	Soudage des métaux sous gaz actif
SAW	Soudage sous flux en poudre
PAC	Procédé de découpe au plasma
PAW	Soudage au plasma

13. DURÉE DE VIE

⌛ En cas de stockage conforme, mettre au rebut au plus tard 5 ans après la première utilisation, ainsi qu'en cas de dommages ou de fortes salissures. Pour la date de fabrication, se reporter à l'inscription 🏭 (MM/AAAA) figurant sur l'emballage ou l'étiquette.

14. MISE AU REBUT

Eliminer avec les déchets ménagers après une utilisation conforme.

15. CERTIFICATION

Masque de soudage suivant EN 379:2003+A1:2009.
Catégorie de risque II.
Conformité au règlement relatif aux EPI (UE) 2016/425.
Contrôle et certification (module B) par :
DIN CERTCO Gesellschaft für Konformitätsbewertung MBH · Alboinstraße 56 · 12103 · Berlin ·Germany · Notified Body number: 0196
La déclaration de conformité UE est disponible à l'adresse suivante :
https://www.hoffmann-group.com/service/downloads/doc

---

fi HITSAUSMASKI

1. YLEISIÄ OHJEITA

Lue käyttöohjeet, noudata siinä mainittuja ohjeita, säilytä myöhempää tarvetta varten ja aina helposti saatavilla.

2. TUOTEKUVAUS

Hitsausmaski suojaamaan silmiä ja kasvoja kipinöiltä, roiskeilta ja haitalliselta säteilyltä normaaleissa hitsausolosuhteissa. Automaattisesti tummentuva suodatin muuttuu valokaaren yhteydessä automaattisesti kirkkaasta tummennettuun tilaan. Kun hitsaaminen lopetetaan, suodatin palaa automaattisesti takaisin kirkkaaseen tilaan.

3. TURVALLISUUS

3.1 TÄRKEÄT TURVALLISUUSOHJEET

⚠ **VARO**

Poikkeamat linssi- ja kehysmerkinnöissä

Suojalasien riittämättömän suojan aiheuttama tapaturmavaara.

► Merkintöjen poiketessa on huomioitava pienempi arvo.

⚠ **VARO**

Vioittunut hitsausmaski

Hitsausmaskin vioittuminen tai voimakas likaantuminen heikentävät suojavaikutusta.

► Tarkista silmämääräisesti ennen jokaista käyttöä, onko hitsausmaskissa naarmuja, halkeamia tai muita vikoja.

► Vaihda naarmuuntuneet tai vahingoittuneet suojalasit äläkä käytä niitä enää.

⚠ **VARO**

Allerginen reaktio

Hitsausmaskissa käytetty materiaali on hypoallergeenista, mutta se voi silti aiheuttaa allergisen reaktion kosketuksissa herkkään ihoon.

► Älä käytä hitsausmaskia enää, jos se aiheuttaa allergisen reaktion. Hakeudu lääkärin puheille.

3.2 KÄYTTÖTARKOITUS

- Tarkista hitsausmaskin istuvuus ennen jokaista käyttöä ja säädä maski pään muotoon sopivaksi.
- Valitse viiveaika, herkkyys ja tummuusaste ennen käyttöä kuhunkin käyttöön sopivaksi.
- Vaihda vain osat, jotka kuvaillaan tässä käyttöohjeessa.
- Omavaltaisia muutoksia ei saa tehdä.
- Käytä mineraalisuodattimilla vahvistettuja suojalaseja vain yhdessä sopivan taustalasin kanssa.
- Suojaa suodatin kosketukselta nesteiden tai lian kanssa.
- Käytä vain puhdistetuilla ja peittämättömillä antureilla.

Suojaa silmiä vaarallisilta UV-/IR-säteiltä. Suojaavat silmiä keskivoimakkailta nopeasti lentäviltä kappaleilta, enintään 120 m/s. Käytetään -5 °C...+55 °C:n lämpötiloissa. Kun on suojauduttava suurella voimalla nopeasti lentäviltä kappaleilta äärimmäisissä lämpötiloissa, on varmistettava, että suojalaseissa on kirjain T välittömästi törmäyksen voimakkuuden ilmoittavan kirjaimen perässä, eli FT, BT tai AT. Jos törmäyksen voimakkuuden ilmoittavan kirjaimen perässä ei ole kirjainta T, suojalaseja saa käyttää suojaamaan suurella voimalla nopeasti lentäviltä kappaleilta vain huoneenlämpötilassa.

3.2.1 Linssi- ja kehysmerkintä

Automaattinen tummennussuodatin

Kirkkausaste	
4	
Tummennusaste	
9 - 13	
Valmistajan lyhenne	
HO	Hoffmann Supply Chain GmbH
Optinen luokka	
1	Sfäärinen voimakkuus: ± 0,06 m^{-1}
Hajavaloluokka	
1	
Homogeenisuusluokka	
1	
Kulmariippuvuusluokka	
2	
Standardi	
379	Sovellettu standardi

Kehysmerkintä

Valmistajan lyhenne	
HO	Hoffmann Supply Chain GmbH
Standardi	
EN 175	Sovellettu standardi
Mekaaninen lujuus	
B	Keskienerginen isku 120 m/s

Linssit

Valmistajan lyhenne	
HO	Hoffmann Supply Chain GmbH
Optinen luokka	
1	Sfäärinen voimakkuus: ± 0,06 m^{-1}
Mekaaninen lujuus	
B	Keskienerginen isku 120 m/s

Kehys- ja linssimerkintöjen poiketessa on huomioitava pienempi arvo.

3.3 VÄÄRINKÄYTTÖ

- Älä käytä laserhitsaukseen ja kaasuhitsaus-/leikkuuprosesseihin.
- Älä koskaan aseta hitsausmaskia kuumalle pinnalle.
- Älä koskaan avaa tai muuta automaattista tummennussuodatinta.
- Hitsausmaski ei suojaa iskuihin liittyviltä vaaroilta.
- Suurinopeuksisilta kappaleilta suojaavat silmiensuojaimet merkitsevät käyttäjälle iskujen välittymisestä aiheutuvaa vaaraa, jos niitä käytetään tavallisten silmälasien päällä.
- Hitsausmaski ei suojaa räjähtäviltä aineilta tai syövyttäviltä nesteiltä.
- Älä upota suodatinta veteen.
- Älä käytä suodattimeen tai suojamaskin runkoon liuottimia.

4. TUOTTEEN MERKINTÄ

CE Henkilönsuojain vastaa henkilönsuojaimista annettua asetusta (EU) 2016/425.

5. KÄYTTÖ

5.1 PARISTON ASETTAMINEN PAIKOILLEEN

📷 A

ⓘ *Paristokäyttö, tyyppi CR2450.*

1. Laita nappiparisto hitsausmaskin paristolokeroon.
2. Kiinnitä huomioita oikeaan napaisuuteen, huomioi paristolokeron merkinnät.
3. Vaihda paristo 📷 B, kun LED LOW BATTERY -valo palaa.

5.2 TUMMUUSASTEEN TESTAAMINEN

📷 B

1. Testaa tummuusaste ennen hitsaamista pitämällä TEST-painiketta painettuna.
2. Päästä irti TEST-painikkeesta.

► Hitsauslasi muuttuu automaattisesti kirkkaaksi (aste 4).

5.3 TUMMUUSASTEEN VALINTA

📷 L

1. Valitse tummuusaste halutun hitsausprosessin mukaisesti.
   ► Huomioi tummuusastetaulukko.
2. Käännä hitsausmaskissa oleva säädin haluttuun asentoon.

5.3.1 Herkkyys

📷 C

ⓘ *Säädä suurimmaksi mahdolliseksi optimaalista tehoa ja herkkyyttä varten. Pienennä vähitellen, kunnes suodatin reagoi enää vain hitsausvalosalamaan. Huomioi ympäristön valo-olosuhteet, kuten esimerkiksi suora auringonvalo tai voimakas keinovalo.*

- Säädä herkkyyttä hitsausmaskin takaosassa olevalla portaattomalla kiertonupilla asetusten HI (korkea) tai LO (matala) mukaisesti.
- MID-HIGH (keskiarvo) on vakioasetus normaalille työpäivälle.
- Maksimiherkkyys soveltuu yksinkertaisiin hitsausvirtatöihin, TIG-hitsaukseen tai muihin töihin.
- Kun ympäristön liian suuri valoisuus aiheuttaa häiriöitä, käytä LO-asetusta.

5.3.2 Viive

📷 D

ⓘ *Valitse pistehitsaukseen lyhyempi viive. Valitse TIG-, MIG- tai MAG-hitsaustöihin pidempi viive.*

1. Hitsauksen päätyttyä hitsauslasi muuttuu automaattisesti tummasta takaisin kirkkaaksi.
2. Kirkas jälkihehkuminen voidaan kompensoita esiasetetulla viiveellä.
3. Valitse "S" (hidas, 0,1 s) tai "L" (pitkä, 1 s).
4. Säädä asetusta portaattomalla kiertonupilla.

5.4 HIONTATYÖT

📷 E

1. Käännä kiertonuppi asentoon "GRIND" (hionta).
   ► Automaattinen tummennus kytketty pois päältä, selkeä näkymä hiontatöitä varten on taas mahdollinen.
2. Varmista ennen hitsaustöiden aloittamista, että automaattinen tummennussuodatin on palautettu hitsaustilaan.

5.5 ISTUVUUDEN MUKAUTTAMINEN

5.5.1 Hitsausmaski

📷 F

ⓘ *Säädä hitsausmaski siten, että se istuu hyvin päässä, mutta ei kiristä (Y).*

1. Säädä ympärysmitta otsanauhan takaosassa olevaa nuppia kiertämällä.
   ► Säätö voidaan tehdä käytön aikana.
2. Jos päänauha istuu päässä liian korkealla tai liian matalalla, säädä hihnaa pään yläosassa.
3. Poista lukitustappi päänauhan reiästä.
4. Säädä leveyttä suuremmaksi tai pienemmäksi ja lukitse hihna lähimmän reiän kautta uudelleen (W).
5. Tarkista otsanauhan istuvuus nostamalla hitsausmaskia ja asettamalla se päähän useamman kerran.

► Säädä päänauha uudelleen, jos se luiskahtaa kallistettaessa.

5.5.2 Hitsausmaskin ja kasvojen välinen etäisyys

📷 F

1. Avaa lohkomutteri (T kuvassa).
   ► Säädä hitsausmaskin ja kasvojen välinen etäisyys alemmassa asennossa.
2. Avaa lohkomutteri hitsausmaskin kummallakin puolella.
3. Paikoita hitsausmaskin pitkä puoli lähemmäksi kasvoja tai kauemmaksi kasvoista (Z kuvassa).
4. Varmista, että kummankin silmän etäisyys visiiriin on sama, jotta tummennusvaikutus on yhtenäinen.
5. Kierrä lohkomutteri takaisin kiinni.

► Säätö on valmis.

5.5.3 Katselukulma

📷 G

1	Pituussäätö	2	Kaltevuussäätö

ⓘ *Kaltevuusasetuksen asema hitsausmaskin oikealla puolella.*

1. Avaa kiristys oikeassa kiertonupissa.
2. Työnnä säätövivun ylempää päätyä ulospäin, kunnes vivun vasteläppä vapauttaa urat.
3. Käännä vipua eteen tai taakse haluttuun kaltevuusasentoon.
4. Pysäytin lukittuu jälleen vapautettaessa automaattisesti ja kiinnittää hitsausmaskin haluttuun asentoon.
   ► Hitsausmaski on käyttövalmis.
5. Säädä tummennusastetta käytön aikana asettamalla potentiometri uudelleen.

6. HUOLTO

6.1 VAIHTAMINEN

6.1.1 Ulompi suojalasi

📷 H

ⓘ *Vaihda hitsausmaskin suojalasi, jos se vioittuu.*

1. Poista pidikeyksikkö.
2. Irrota hitsausmaskin ulompi suojalasi, poista suojalinssin tiiviste.
3. Aseta uusi suojalinssi paikoilleen ja aseta se hitsausmaskiin.

► Kokoaminen purkamista vastaavalla tavalla.

6.1.2 Sisempi suojalasi

ⓘ *Poista sisempi suojalasi, jos se on vioittuu.*

1. Tartu sormenkynnellä patruunan näyttöikkunan alla olevaan syvennykseen.
2. Taivuta linssiä yläspäin, kunnes se irtoaa patruunan näyttöikkunan reunoilta.

6.1.3 Tummennussuodatin

📷 H

1. Irrota pidikekokonaisuus hitsausmaskista.
2. Taivuta pidikkeen yläosaa varovasti, jotta saat poistettua patruunan kehyksestä.
3. Aseta uusi patruuna kehykseen kuvan 📷 I mukaisesti.
4. Aseta patruuna pidikkeeseen kuvassa esitetyllä tavalla.
5. Aseta pidikekokonaisuus takaisin hitsausmaskiin.

7. HÄIRIÖT JA VIANKORJAUS

Häiriöt	Mahdollinen syy	Toimenpide
Epätasainen tummennus	■ Päänauha on säädetty epätasaisesti. ■ Etäisyys silmien ja suodatinlinssin välillä on epäyhtenäinen.	Säädä päänauha uudelleen ja lyhennä etäisyyttä suodattimeen.
Automaattinen tummennussuodatin ei muuta sävyä tai välkkyy	Etusuojuksen linssi on likainen tai vioittunut.	Vaihda linssi.
	Anturit ovat likaisia.	Puhdista antureiden pinnat.
	Hitsausvirta on liian pieni.	Säädä korkeampi herkkyysaste.
	Ei virtaa.	■ Tarkista pariston toiminta. ■ Kiinnitä huomiota oikeaan napaisuuteen. ■ Tarkista pariston asianmukainen kunto. ■ Puhdista pariston pinta.
Hidas reaktio	Työympäristön lämpötila on liian alhainen.	Älä käytä hitsausmaskia alle -10 °C:n lämpötilassa.
Huono näkyvyys	Ulompi tai sisempi suojalasi ja suodatin ovat likaisia.	Vaihda suojalasit.
	Ympäristön valoisuus ei ole riittävä.	Lisää ympäristön valoisuutta.
	Tummennusaste on valittu väärin.	Nollaa tummennusaste.
	Suojalasin päällä on vielä kalvo.	Poista kalvo suojalasista.
Hitsausmaski luiskahtaa	Hitsausmaskia ei ole säädetty oikein.	Korjaa istuvuutta.

8. PUHDISTUS

ⓘ *Älä käytä aggressiivisia puhdistusliuoksia. Puhdista anturit ja aurinkokennot metyloidulla alkoholilla ja puhtaalla, nukkaamattomalla liinalla.*

- Pyyhi hitsausmaski pehmeällä liinalla.
- Puhdista suodatin säännöllisesti.

9. KULJETUS

Kuljeta suojuksen tai säilytyslaatikon sisällä.

10. SÄILYTYS

Ei saa varastoida syövyttävien, aggressiivisten, kemiallisten aineiden, liuottimien, kosteuden ja lian lähellä.

Säilytä alkuperäisessä pakkauksessa tai puhtaassa laatikossa valolta ja pölyltä suojattuna kuivassa paikassa.

Säilytyslämpötila on -20°C - +70°C. Poista paristo ennen säilytystä.

11. VARAOSAT

Käytä vain alkuperäisiä vara- ja kulutusosia. Varaosien tilaaminen Hoffmann Groupin huoltopalvelun kautta.

📷 J

Nro	Nimitys	Määrä	Tuotenro:
A	Kuori (hitsausmaski)	1	097959 BLACK
B	Kumipidike	1	
C	Ulompi suojalasi	1	097955 OUTER
D	Automaattinen tummennussuodatin	1	097959 BLACK
E	Sisempi suojalasi	1	097956 INNER
F	Objektiivin pidike	1	

📷 K

Nro	Nimitys	Määrä	Tuotenro:
1	Hikinauha	2	097958 BAND
2	Aluslevy	1	
3	Aluslevy	1	
4	Kiinteä aluslevy	2	
5	Kumialuslevy	2	
6	Lohkomutteri	2	
7	Hammaspyöräaluslevy	1	
8	Kulmanrajoituslevy	1	
9	Oikea ruuvi	1	
10	Vasen ruuvi	1	
11	Säädettävä päänauha	1	
12	Etummainen päänsuojus	1	

12. SELITYKSET

📷 L

Shade Guide Table	Tummuusastetaulukko
Welding Process	Hitsausprosessi
ARC CURRENT (Amperes)	Kaarivirta
SMAW	Metallikaarihitsaus
MIG (heavy)	Metalli-inerttikaasuhitsaus (raskasmetallit)
MIG (light)	Metalli-inerttikaasuhitsaus (kevytmetallit)
TIG, GTAW	Volframi-inerttikaasuhitsaus
MAG/COL	Metallikaasukaarihitsaus
SAW	Jauhekaarihitsaus
PAC	Plasmakaasileikkuu
PAW	Plasmahitsaus

13. VIIMEINEN KÄYTTÖAJANKOHTA

⌛ Hävitä asianmukaisesti säilytty tuote 5 vuoden kuluttua valmistuspäivämäärästä ja kun siinä on vikoja tai runsaasti likaa. Valmistuspäivä, katso painettu teksti 🏭 (KK/VVVV) pakkauksessa tai etiketissä.

14. HÄVITTÄMINEN

Hävitä asianmukaisessa käytössä sekajätteen mukana.

15. SERTIFIOINTI

EN 379:2003+A1:2009 -standardin mukainen hitsausmaski.
Riskiluokitus II.
Vastaa henkilösuojaimista annettua asetusta (EU) 2016/425.
Tarkastuksen ja sertifioinnin (moduuli B) suorittanut taho:
DIN CERTCO Gesellschaft für Konformitätsbewertung MBH · Alboinstraße 56 · 12103 · Berlin ·Germany · Notified Body number: 0196
EU-vaatimustenmukaisuusvakuutus on saatavilla seuraavasta osoitteesta:
https://www.hoffmann-group.com/service/downloads/doc

---

it MASCHERA PER SALDATURE

1. NOTE GENERALI

Leggere il manuale d'uso, rispettarlo, conservarlo per riferimento futuro e tenerlo sempre a portata di mano.

2. DESCRIZIONE DEL PRODOTTO

Maschera per saldature pensata per proteggere gli occhi e il volto da scintille, schizzi e radiazioni nocive in condizioni di saldatura normali. Filtro auto-oscurante per la commutazione automatica da chiaro a scuro durante l'innesco dell'arco elettrico. Ritorno automatico allo stato chiaro al termine della saldatura.

3. SICUREZZA

3.1 AVVERTENZE FONDAMENTALI PER LA SICUREZZA

⚠ **ATTENZIONE**

Differenze tra il codice della lente e il codice della montatura

Pericolo di lesioni dovute a un livello di protezione insufficiente degli occhiali di protezione.

► Qualora i codici di identificazione dovessero presentare delle differenze, fare riferimento al valore più piccolo.

⚠ **ATTENZIONE**

Maschera per saldature danneggiata

Compromissione dell'effetto protettivo nel caso in cui la maschera per saldature presenti danni o un livello di sporcizia molto elevato.

► Prima di ogni utilizzo, effettuare un'ispezione visiva esterna della maschera per saldature per escludere la presenza di graffi, scheggiature o altri segni di danneggiamento.

► Se le lenti sono graffiate o danneggiate, sospenderne l'utilizzo e sostituirle con un nuovo paio.

⚠ **ATTENZIONE**

Reazione allergica

Questa maschera per saldature è realizzata con materiali ipoallergenici. Il contatto con pelli sensibili può tuttavia provocare una reazione allergica.

► In caso di reazioni allergiche, interrompere l'utilizzo della maschera per saldature. Contattare il medico.

3.2 USO PREVISTO

- Prima di ogni utilizzo, verificare la vestibilità della maschera per saldature e adattarla alla forma della testa.
- Prima dell'uso, scegliere il tempo di ritardo, la sensibilità e il livello di oscuramento adeguati all'impiego.
- Sostituire solo le parti descritte nel presente manuale di istruzioni.
- Non apportare modifiche non autorizzate.
- Le lenti rinforzate con filtri minerali possono essere utilizzate solo insieme a una lastra posteriore adatta.
- Proteggere il filtro dal contatto con liquidi o sporco.
- Utilizzare esclusivamente con sensori puliti e non coperti.

Protegge gli occhi dai pericolosi raggi UV e infrarossi. Protezione degli occhi dall'impatto di particelle a energia media fino a 120 m/s. Usare a una temperatura compresa fra -5 °C e +55 °C. Se è richiesta la protezione contro le particelle ad alta velocità alle temperature estreme, gli occhiali di protezione devono essere marcati con la lettera T immediatamente dopo la lettera indicante la resistenza all'impatto, cioè FT, BT o AT. Se la lettera indicante la resistenza all'impatto non è seguita dalla lettera T, gli occhiali di protezione devono essere usati contro le particelle ad alta velocità solo a temperatura ambiente.

3.2.1 Codice della lente protettiva e codice della montatura

Filtro auto-oscurante

Livello chiaro	
4	
Livello di oscurità	
9 - 13	
Sigla del produttore	
HO	Hoffmann Supply Chain GmbH
Classe ottica	
1	Potere refrattivo sferico: ± 0,06 m^{-1}
Classe della luce diffusa	
1	
Classe di omogeneità	
1	
Classe di dipendenza angolare	
2	
Normativa	
379	Normativa applicata

Codice della montatura

Sigla del produttore	
HO	Hoffmann Supply Chain GmbH
Normativa	
EN 175	Normativa applicata
Resistenza meccanica	
B	Impatto a energia media 120 m/s

Lenti

Sigla del produttore	
HO	Hoffmann Supply Chain GmbH
Classe ottica	
1	Potere refrattivo sferico: ± 0,06 m^{-1}
Resistenza meccanica	
B	Impatto a energia media 120 m/s

Qualora il codice della montatura e quello della lente protettiva dovessero essere diversi, fare riferimento al valore più piccolo.

3.3 USO SCORRETTO RAGIONEVOLMENTE PREVEDIBILE

- Non utilizzare per la saldatura a laser e il taglio/la saldatura autogeni.
- Non appoggiare la maschera per saldature su superfici calde.
- Non aprire né manomettere il filtro auto-oscurante.
- La maschera per saldature non protegge dagli impatti.
- I dispositivi di protezione degli occhi possono rappresentare un pericolo per chi li indossa a causa degli urti provocati dalle particelle ad alta velocità, se indossati sopra i normali occhiali da vista.
- La maschera per saldature non protegge da sostanze esplosive o liquidi corrosivi.
- Non immergere il filtro in acqua.
- Non applicare solventi sul filtro o sul corpo della maschera di protezione.

4. DENOMINAZIONE DEL PRODOTTO

CE Il dispositivo di protezione individuale è conforme al Regolamento europeo sui DPI 2016/425.

5. UTILIZZO

5.1 INSERIRE LA BATTERIA

📷 A

ⓘ *Funzionamento a batteria con modello CR2450.*

1. Inserire la batteria a pastiglia nel vano batterie della maschera per saldature.
2. Verificare la corretta polarità tenendo conto della dicitura riportata sul vano batterie.
3. Sostituire la batteria 📷 B quando si accende il LED LOW BATTERY.

5.2 TESTARE IL LIVELLO DI OSCURAMENTO

📷 B

1. Tenere premuto il pulsante TEST per controllare il livello di oscuramento prima del processo di saldatura.
2. Rilasciare il pulsante TEST.

► La finestrella passa automaticamente al livello 4 (chiaro).

5.3 SELEZIONARE IL LIVELLO DI OSCURAMENTO

📷 L

1. Selezionare il livello di oscuramento in base al processo di saldatura desiderato.
   ► Consultare l'apposita tabella di selezione.
2. Girare il regolatore sulla maschera per saldature fino alla posizione desiderata.

5.3.1 Sensibilità

📷 C

ⓘ *Per garantire prestazioni ottimali, impostare inizialmente la sensibilità al livello massimo. Ridurla gradualmente fino a quando il filtro reagisce solo al flash luminoso. Tenere conto delle condizioni di luminosità dell'ambiente di lavoro, come raggi solari diretti o intensa luce artificiale.*

- Impostare la sensibilità su HI (alta) o LO (bassa) mediante la manopola di regolazione continua posta sul retro della maschera per saldature.
- L'impostazione MID-HIGH (media) è quella predefinita per il normale utilizzo giornaliero.
- Il livello di sensibilità massimo è adatto per processi di saldatura semplici, la saldatura WIG o altri lavori.
- In caso di disturbi legati all'eccessiva luminosità ambientale, utilizzare l'impostazione LO.

5.3.2 Ritardo

📷 D

ⓘ *Per la saldatura a punti, utilizzare un ritardo più breve. Per la saldatura WIG, MIG o MAG, selezionare un ritardo più lungo.*

1. Al termine della saldatura, la finestrella passa automaticamente dallo stato scuro a quello chiaro.
2. L'intenso bagliore residuo può essere compensato con un ritardo predefinito.
3. Selezionare "S" per breve (0,1 s) o "L" per lungo (1 s).
4. Eseguire l'impostazione mediante la manopola di regolazione continua.

5.4 LAVORI DI RETTIFICA

📷 E

1. Portare la manopola nella posizione "GRIND" (rettifica).
   ► L'oscuramento automatico si disattiva, favorendo una visibilità chiara per la rettifica.
2. Prima di iniziare i lavori di saldatura, assicurarsi che il filtro auto-oscurante ritorni nella modalità di saldatura.

5.5 ADATTARE L'INDOSSABILITÀ

5.5.1 Maschera per saldature

📷 F

ⓘ *La maschera per saldature deve essere perfettamente calzante, ma senza stringere (Y).*

1. Regolare la circonferenza complessiva ruotando il pulsante sul retro del copricapo.
   ► Questa operazione può essere eseguita mentre si indossa la maschera.
2. Se il copricapo risulta troppo alto o troppo basso, regolare la cinghia sul lato superiore della testa.
3. Rimuovere il perno di bloccaggio dal foro del copricapo.
4. Regolare su una larghezza maggiore o minore e bloccare nuovamente la cinghia inserendo il perno nel foro più vicino (W).
5. Controllare l'indossabilità del copricapo sollevando e abbassando più volte la maschera per saldature.

► Se il copricapo si muove quando ci si abbassa, regolarlo di nuovo.

5.5.2 Distanza tra la maschera per saldature e il volto

📷 F

1. Allentare il dado di bloccaggio (T nella figura).
   ► Regolare la distanza tra la maschera per saldature e il volto nella posizione inferiore.
2. Allentare il dado di bloccaggio su entrambi i lati della maschera per saldature.
3. Posizionare il lato lungo della maschera per saldature più o meno vicino al volto (Z nella figura).
4. Per garantire un effetto oscurante uniforme, assicurarsi che la distanza della visiera sia uguale per entrambi gli occhi.
5. Riavvitare il dado di bloccaggio.

► La regolazione è così terminata.

5.5.3 Angolo visivo

📷 G

1	Regolazione longitudinale	2	Regolazione dell'inclinazione

ⓘ *Posizione della regolazione dell'inclinazione sul lato destro della maschera per saldature.*

1. Allentare la tensione con la manopola a destra.
2. Spostare l'estremità superiore della leva di regolazione verso l'esterno fino allo sbloccaggio degli intagli ad opera della linguetta di arresto della leva.
3. Ruotare la leva in avanti o all'indietro fino a raggiungere l'inclinazione desiderata.
4. Al rilascio, il blocco si reinnesta automaticamente fissando la maschera per saldature nella posizione desiderata.
   ► La maschera per saldature è pronta all'uso.
5. Impostare il livello di oscuramento durante l'uso regolando di nuovo il potenziometro.

6. MANUTENZIONE

6.1 SOSTITUZIONE

6.1.1 Vetro supplementare esterno

📷 H

ⓘ *Sostituire il vetro supplementare esterno della maschera per saldature se danneggiato.*

1. Togliere la struttura di supporto.
2. Rimuovere il vetro supplementare esterno dalla maschera per saldature e togliere la guarnizione dalla lente protettiva.
3. Inserire la nuova lente protettiva nella maschera per saldature.

► Per rimontarla, seguire la stessa procedura dello smontaggio.

6.1.2 Vetro supplementare interno

ⓘ *Togliere la lente protettiva interna se danneggiata.*

1. Inserire un'unghia nell'incavo sotto la finestrella della cartuccia.
2. Piegare la lente verso l'alto fino a che non fuoriesce dai bordi della finestrella della cartuccia.

6.1.3 Filtro oscurante

📷 H

1. Togliere la struttura di supporto dalla maschera per saldature.
2. Piegare leggermente l'estremità superiore del supporto per rimuovere la cartuccia dal telaio.
3. Inserire la nuova cartuccia nel telaio secondo 📷 I.
4. Inserire la cartuccia nel supporto come mostrato in figura.
5. Reinserire la struttura di supporto nella maschera per saldature.

7. ANOMALIE E RISOLUZIONE DEI PROBLEMI

Guasti	Possibile causa	Intervento
Oscuramento irregolare	■ Il copricapo è stato regolato in modo non uniforme. ■ La distanza dagli occhi alla lente del filtro non è uniforme.	Regolare di nuovo il copricapo per ridurre la distanza dal filtro.
Il filtro auto-oscurante non si oscura o sfarfalla.	La lente della copertura frontale è sporca o danneggiata.	Sostituire la lente.
	I sensori sono sporchi.	Pulire la superficie dei sensori.
	La corrente di saldatura è troppo bassa.	Aumentare il livello di sensibilità.
	Nessuna corrente.	■ Controllare il funzionamento della batteria. ■ Verificare la giusta polarità. ■ Controllare che la batteria sia in buone condizioni. ■ Pulire la superficie della batteria.
Reazione lenta	Temperatura dell'ambiente di lavoro troppo bassa.	Non utilizzare la maschera per saldature a temperature inferiori a -10 °C.
Visuale insufficiente	Il vetro supplementare esterno o interno e/o il filtro sono sporchi.	Sostituire i vetri supplementari.
	La luminosità ambientale non è sufficiente.	Aumentare la luminosità ambientale.
	È stato selezionato un livello di oscuramento errato.	Ripristinare il livello di oscuramento.
	La pellicola si trova ancora sul vetro supplementare.	Togliere la pellicola dal vetro supplementare.
La maschera per saldature scivola.	Maschera per saldature non regolata correttamente.	Correggere il livello di indossabilità.

8. PULIZIA

ⓘ *Non utilizzare soluzioni detergenti aggressive. Pulire i sensori e le celle solari con alcol denaturato e un panno pulito e privo di pelucchi.*

- Pulire la maschera per saldature con un panno morbido.
- Pulire regolarmente il filtro.

9. TRASPORTO

Trasportare in un telo protettivo o altro tipo di custodia.

10. STOCCAGGIO

Non conservare in prossimità di sostanze corrosive, aggressive o chimiche, solventi, umidità e sporcizia.

Conservare nella confezione originale o in una scatola pulita in un luogo privo di polvere, asciutto e al riparo dalla luce.

Conservare a una temperatura compresa tra -20 °C e +70 °C. Prima dello stoccaggio rimuovere la batteria.

11. RICAMBI

Usare esclusivamente ricambi e pezzi soggetti a usura originali. Acquistare ricambi originali rivolgendosi al servizio clienti di Hoffmann Group.

📷 J

n. art.	Descrizione	Quantità	Codice art.:
A	Calotta (maschera per saldatura)	1	097959 BLACK
B	Supporto di gomma	1	
C	Vetro supplementare esterno	1	097955 OUTER
D	Filtro auto-oscurante	1	097959 BLACK
E	Vetro supplementare interno	1	097956 INNER
F	Porta obiettivo	1	

📷 K

n. art.	Descrizione	Quantità	Codice art.:
1	Fascia per saldatura	2	097958 BAND
2	Rondella	1	
3	Rondella	1	
4	Rondella fissa	2	
5	Rondella di gomma	2	
6	Dado di bloccaggio	2	
7	Rondella dentata	1	
8	Disco di contenimento angolare	1	
9	Vite destra	1	
10	Vite sinistra	1	
11	Copricapo regolabile	1	
12	Copertura per testa anteriore	1	

12. LEGENDA

📷 L

Shade Guide Table	Tabella per la selezione dei livelli di oscuramento
Welding Process	Processo di saldatura
ARC CURRENT (Amperes)	Corrente d'arco
SMAW	Saldatura ad arco metalli
MIG (heavy)	Saldatura MIG (metalli pesanti)
MIG (light)	Saldatura MIG (metalli leggeri)
TIG, GTAW	Saldatura TIG, WIG, GTAW
MAG/COL	Saldatura MAG
SAW	Saldatura ad arco sommerso
PAC	Taglio al plasma
PAW	Saldatura al plasma

13. SCADENZA

⌛ In caso di stoccaggio corretto, smaltire al più tardi 5 anni dopo il primo utilizzo, nonché in caso di danni o in presenza di sporco ostinato. Per la data di produzione vedere la dicitura 🏭 (mese/anno) riportata sull'imballaggio o sull'etichetta.

14. SMALTIMENTO

Smaltire nei rifiuti domestici dopo l'uso previsto.

15. CERTIFICAZIONE

Maschera per saldature a norma EN 379:2003+A1:2009.
Categoria di rischio II.
Conformità con il Regolamento europeo sui DPI 2016/425.
Collaudato e certificato (modulo B) da:
DIN CERTCO Gesellschaft für Konformitätsbewertung MBH · Alboinstraße 56 · 12103 · Berlin ·Germany · Notified Body number: 0196
La dichiarazione di conformità UE è disponibile al seguente indirizzo:
https://www.hoffmann-group.com/service/downloads/doc

---

hr MASKA ZA ZAVARIVANJE

1. OPĆE UPUTE

Pročitajte upute za rukovanje i pridržavajte ih se te ih spremite i držite na raspolaganju kao referencu.

2. OPIS PROIZVODA

Maska za zavarivanje dizajnirana za zaštitu očiju i lica od letećih iskri, prskanja i štetnog zračenja u normalnim uvjetima zavarivanja. Filtar za automatsko zatamnjivanje kod stvaranja luka za automatski prijelaz iz svijetlog u tamno stanje. Automatski povratak u svijetlo stanje kada se zavarivanje završi.

3. SIGURNOST

3.1 OSNOVNE SIGURNOSNE UPUTE

⚠ **OPREZ**

Odstupanje između oznaka na zaštitnim staklima i na okviru

Opasnost od ozljede zbog nedovoljne zaštite zaštitnih naočala.

► U slučaju odstupanja oznaka treba uzeti u obzir manju vrijednost.

⚠ **OPREZ**

Oštećena maska za zavarivanje

Smanjenje zaštitnog učinka pri oštećenju ili teškim onečišćenjima maske za zavarivanje.

► Vanjska vizualna provjera maske za zavarivanje prije svake upotrebe radi eventualnih ogrebotina, krhotina ili drugih oštećenja.

► Zamijeniti ogrebane ili oštećene vizire i prestati ih upotrebljavati.

⚠ **OPREZ**

Alergijska reakcija

Iako je materijal od kojeg su proizvedene maske hipoalergenski, moguće su alergijske reakcije u kontaktu s kožom osjetljivih korisnika.

► Ako dođe do alergijske reakcije, ne upotrebljavajte više masku za zavarivanje. Potražite liječničku pomoć.

3.2 NAMJENSKA UPOTREBA

- Prije svake uporabe provjeriti pristajanje maske za zavarivanje i prilagoditi obliku glave.
- Prije upotrebe odabrati vrijeme odgode, osjetljivost i razinu zatamnjenja ovisno o primjeni.
- Zamijeniti samo dijelove koji su opisani u ovim uputama za uporabu.
- Ne raditi preinake na vlastitu ruku.
- Koristiti samo vizire ojačane mineralnim filtrima u kombinaciji s odgovarajućom stražnjom pločicom.
- Zaštititi filtar od kontakta s tekućinama ili prljavštinom.
- Koristiti samo s očišćenim i nepokrivenim senzorima.

Štiti oči od opasnih UV/IR zraka. Štite oči od udara čestica sa srednjom razinom energije do 120 m/s. Za upotrebu pri temperaturama od -5 °C do +55 °C. Kod potrebne zaštite od čestica visoke brzine pri ekstremnim temperaturama pripaziti da su zaštitne naočale sa slovom T označene odmah nakon slova za intenzitet udara, dakle, FT, BT ili AT. Ako slovu za intenzitet udara ne slijedi slovo T, zaštitne naočale koristiti samo pri sobnoj temperaturi protiv čestica visoke brzine.

3.2.1 Oznaka na zaštitnim staklima i na okviru

Filtar za automatsko zatamnjenje

Stupanj svjetline	
4	
Stupanj tame	
9 - 13	
Kratka oznaka proizvođača	
HO	Hoffmann Supply Chain GmbH
Optički razred	
1	Sferni utjecaj: ± 0,06 m^{-1}
Klasa rasipne svjetlosti	
1	
Klasa homogenosti	
1	
Klasa kutne ovisnosti	
2	
Norma	
379	Primijenjena norma

Oznaka na okviru

Kratka oznaka proizvođača	
HO	Hoffmann Supply Chain GmbH
Norma	
EN 175	Primijenjena norma
Mehanička čvrstoća	
B	Udar sa srednjom razinom energije 120 m/s

Leće

Kratka oznaka proizvođača	
HO	Hoffmann Supply Chain GmbH
Optički razred	
1	Sferni utjecaj: ± 0,06 m^{-1}
Mehanička čvrstoća	
B	Udar sa srednjom razinom energije 120 m/s

U slučaju odstupanja između oznake na okviru i oznake na zaštitnim staklima treba uzeti u obzir manju vrijednost.

3.3 NEPROPISNA UPOTREBA

- Ne koristiti za lasersko zavarivanje i postupke plinskog zavarivanja/rezanja.
- Masku za zavarivanje ne stavljati na vruću površinu.
- Nikada otvarati, niti manipulirati automatskim filtrom za zatamnjenje.
- Maska za zavarivanje ne štiti od opasnosti od udaraca.
- Uređaji za zaštitu očiju od čestica velike brzine predstavljaju opasnost za korisnika kroz prijenos udaraca kada se nose preko uobičajenih dioptrijskih naočala.
- Maska za zavarivanje ne štiti od eksplozivnih tvari, niti korozivnih tekućina.
- Ne uranjati filtar u vodu.
- Ne nanositi otapala na filtre, niti lice.

4. OZNAKA PROIZVODA

CE Osobna zaštitna oprema u skladu je s Uredbom o osobnoj zaštitnoj opremi (EU) 2016/425.

5. RUKOVANJE

5.1 UMETANJE BATERIJE

📷 A

ⓘ *Napajanje na bateriju vrste CR2450.*

1. Umetnite bateriju u pretinac za baterije maske za zavarivanje.
2. Obratite pažnju na ispravan položaj polova, provjerite otisak na pretincu za baterije.
3. Zamijenite bateriju 📷 B ako svijetli LED LOW BATTERY.

5.2 TESTIRANJE STUPNJA ZATAMNJENJA

📷 B

1. Tipku TEST držite pritisnutom da biste provjerili stupanj zatamnjenja prije postupka zavarivanja.
2. Otpustite tipku TEST.

► Prozorčić automatski prelazi u svijetlo stanje (razina 4).

5.3 ODABIR STUPNJA ZATAMNJENJA

📷 L

1. Odaberite razinu zatamnjenja prema željenom postupku zavarivanja.
   ► Pridržavajte se tablice s razinama zatamnjenja.
2. Okrenite regulator na maski za zavarivanje na željeni položaj.

5.3.1 Osjetljivost

📷 C

ⓘ *Postavite na maksimum za optimalne performanse i osjetljivost. Postupno smanjujte sve dok filtar ne počne reagirati isključivo na bljesak postupka zavarivanja. Obratite pozornost na uvjete ambijentalnog osvjetljenja kao što je izravna sunčeva svjetlost ili intenzivna umjetna svjetlost.*

- Podesite osjetljivost pomoću bezstupanjskog okretnog gumba na maski za zavarivanje od oznake HI (visoko) do LO (nisko).
- MID-HIGH (srednje) standardna postavka za normalnu radnu svakodnevicu.
- Maksimalna osjetljivost prikladna za jednostavne radove zavarivanja strujom ili TIG postupkom ili druge vrste radova.
- Ako su smetnje uzrokovane pretjeranim ambijentalnim svjetlom, upotrijebite postavku LO.

5.3.2 Odgoda

📷 D

ⓘ *Odaberite kraću odgodu za točkasto zavarivanje. Odaberite dulju odgodu za TIG, MIG ili MAG zavarivanje.*

1. Nakon završetka zavarivanja, prozorčić se automatski mijenja iz tamnog u svijetlo.
2. Svijetli naknadni sjaj može se kompenzirati unaprijed postavljenim odgodom.
3. Birajte „S“ za kratko (0,1 s) ili „L“ za dugo (1 s).
4. Regulirajte postavku bezstupanjskim okretnim gumbom.

5.4 POSLOVI BRUŠENJA

📷 E

1. Okrenite okretni gumb na položaj „GRIND“ (brušenje).
   ► Isključeno je automatsko zatamnjenje, omogućavajući jasan pogled pri brušenju.
2. Prije početka bilo kakvog zavarivanja, uvjerite se da se filtar za automatsko zatamnjenje vratio u način rada za zavarivanje.

5.5 PRILAGODBA PRISTAJANJA MASKE

5.5.1 Maska za zavarivanje

📷 F

ⓘ *Maska mora čvrsto stajati na glavi, ali ne stežite ju pretjerano (Y).*

1. Podesite ukupni opseg okretanjem gumba na stražnjoj strani trake za glavu.
   ► Prilagodba se može izvršiti tijekom nošenja.
2. Ako je pokrivalo za glavu previsoko ili prenisko na glavi, poravnajte pojas na vrhu glave.
3. Izvadite klin za zaključavanje iz otvora na traci za glavu.
4. Podesite širinu i ponovno zaključajte pojas preko najbliže rupe (W).
5. Provjerite pristajanje trake za glavu tako da nekoliko puta podignete i stavite masku za zavarivanje.

► Ponovno namjestite pokrivalo za glavu ako sklizne kada se nagne.

5.5.2 Udaljenost između maske za zavarivanje i lica

📷 F

1. Otpustite maticu za blokiranje (T na slici).
   ► Regulirajte razmak između maske za zavarivanje i lica u donjem položaju.
2. Otpustite maticu za blokiranje s obje strane maske za zavarivanje.
3. Postavite dugu stranu maske za zavarivanje bliže ili dalje od lica (Z na slici).
4. Za ravnomjerno zatamnjenje osigurajte jednaku udaljenost od očiju do vizira.
5. Ponovno zategnite maticu za blokiranje.

► Poravnanje završeno.

5.5.3 Kut gledanja

📷 G

1	Podešenje po duljini	2	Podešenje nagiba

ⓘ *Položaj podešavanja nagiba na desnoj strani maske za zavarivanje.*

1. Otpustite napetost desnim okretnim gumbom.
2. Gurnite gornji dio ručice za podešavanje prema van dok jezičak za zaustavljanje poluge ne oslobodi zareze.
3. Zakrenite ručicu unaprijed ili unatrag do željenog nagiba.
4. Stop se automatski ponovno uključuje kada se otpusti i fiksira masku za zavarivanje u odabranom položaju.
   ► Maska za zavarivanje je spremna za upotrebu.
5. Regulirajte stupanj zatamnjenja tijekom uporabe ponovnim postavljanjem potenciometra.

6. ODRŽAVANJE

6.1 ZAMJENA

6.1.1 Vanjsko prednje staklo

📷 H

ⓘ *Zamijenite vanjsko prednje staklo maske za zavarivanje ako je oštećeno.*

1. Uklonite sklop držača.
2. Skinite vanjsko prednje staklo s maske za zavarivanje i uklonite brtvu s pokrovne leće.
3. Umetnite novu pokrovnu leću i umetnite u masku za zavarivanje.

► Ponovno instaliranje na isti način kao i uklanjanje.

6.1.2 Unutarnje prednje staklo

ⓘ *Uklonite unutarnju pokrovnu leću ako je oštećena.*

1. Stavite nokat u udubljenje ispod okvira za prikaz uloška.
2. Savijte leću prema gore dok se ne otpusti s rubova okvira za pregled uloška.

6.1.3 Filtar za zatamnjenje

📷 H

1. Skinite sklop držača s maske za zavarivanje.
2. Lagano savijte gornji dio držača kako biste izvadili uložak iz okvira.
3. Umetnite novi uložak u okvir prema 📷 I.
4. Umetnite uložak u držač kao što je prikazano.
5. Ponovno postavite sklop držača u masku za zavarivanje.

7. SMETNJE I UKLANJANJE PROBLEMA

Smetnje	Mogući uzrok	Mjera
Nepravilno zatamnjenje	■ Traka za glavu je neravnomjerno podešena. ■ Udaljenost između očiju i filtarske leće je nejednaka.	Ponovno namjestite pokrivala za glavu kako biste smanjili udaljenost do filtra.
Filtar za automatsko zatamnjenje ne oglašava se ili treperi	Leća prednjeg pokrova je prljava ili oštećena.	Zamijenite leću.

Smetnje	Mogući uzrok	Mjera
	Senzori su prljavi.	Očistite površine senzora.
	Struja za zavarivanje je preniska.	Postavite višu razinu osjetljivosti.
	Nema struje.	■ Provjerite rad baterije. ■ Pazite na ispravan položaj polova. ■ Provjerite je li baterija u dobrom stanju. ■ Očistite površinu baterije.
spora reakcija	Temperatura radnog okruženja preniska.	Ne koristite masku za zavarivanje ispod -10 °C.
Loša vidljivost	Vanjsko ili unutarnje prednje staklo i filtar su prljavi.	Zamijenite prednja stakla.
	Ambijentalno svjetlo nije dovoljno.	Povećati ambijentalno svjetlo.
	Stupanj zatamnjenja odabran je pogrešno.	Poništi stupanj zatamnjenja
	Folija se još nalazi na prednjem staklu.	Uklonite film s prednjeg stakla.
Maska za zavarivanje je skliznula	Maska za zavarivanje nije pravilno podešena.	Ispravno pristajanje.

8. ČIŠĆENJE

ⓘ *Nemojte koristiti agresivna sredstva za čišćenje. Očistite senzore i solarne ćelije metiliranim alkoholom i čistom krpom koja ne ostavlja dlačice.*

- Obrišite masku za zavarivanje mekom krpom.
- Redovno čistite filtar.

9. TRANSPORT

Transportirati u zaštitnoj navlaci ili kutiji za pohranu.

10. SKLADIŠTENJE

Nemojte čuvati u blizini nagrizajućih, agresivnih tvari, otapala, vlage i prljavštine.

Čuvajte u originalnoj ambalaži ili čistoj kutiji zaštićeno od svjetla i prašine na suhom mjestu.

Čuvajte na temperaturama od -20 °C do +70 °C. Prije skladištenja uklonite bateriju.

11. REZERVNI DIJELOVI

Upotrebljavati isključivo originalne rezervne i potrošne dijelove. Nabava originalnih rezervnih dijelova preko korisničke podrške tvrtke Hoffmann Group.

📷 J

Br.	Oznaka	Količina	Br. art.:
A	Školjka (maska za zavarivanje)	1	097959 BLACK
B	Gumeni držač	1	
C	Vanjsko prednje staklo	1	097955 VANJSKO
D	Filtar za automatsko zatamnjenje	1	097959 BLACK
E	Unutarnje prednje staklo	1	097956 UNUTARNJE
F	Držač objektiva	1	

📷 K

Br.	Oznaka	Količina	Br. art.:
1	Znojnik	2	097958 ZNOJNIK
2	Podložna pločica	1	
3	Podložna pločica	1	
4	Čvrsta podložna pločica	2	
5	Gumena podložna pločica	2	
6	Matica za blokiranje	2	
7	Podložna pločica za zupčanik	1	
8	Pločica za ograničenje kuta	1	
9	Desni vijak	1	
10	Lijevi vijak	1	
11	Podesiva traka za glavu	1	
12	Prednji pokrov za glavu	1	

12. LEGENDA

📷 L

Shade Guide Table	Tablica sa stupnjevima zatamnjenja
Welding Process	Postupak zavarivanja
ARC CURRENT (Amperes)	Struja električnog luka
SMAW	Elektrolučno zavarivanje metala
MIG (heavy)	Zavarivanje metala inertnim plinom (teški metali)
MIG (light)	Zavarivanje metala inertnim plinom (laki metali)
TIG, GTAW	Zavarivanje inertnim plinom i volframovim elektrodama
MAG/COL	Zavarivanje metala aktivnim plinom
SAW	Zavarivanje pod praškom
PAC	Rezanje plazmom
PAW	Zavarivanje plazmom

13. ŽIVOTNI VIJEK

⌛ Uz ispravno skladištenje odložiti u otpad najkasnije 5 godina od prve upotrebe, odn. u slučaju štete ili velikog zaprljanja. Datum proizvodnje potražiti na natpisu (MM/GGGG) na ambalaži ili etiketi.

14. ODLAGANJE U OTPAD

Nakon namjenske uporabe odložite u kućanski otpad.

15. CERTIFICIRANJE

Maska za zavarivanje u skladu s normom EN 379:2003+A1:2009.

Kategorija rizika II.

Usklađenost s Uredbom o osobnoj zaštitnoj opremi (EU) 2016/425.

Ispitane i certificirane (modul B) od:

DIN CERTCO Gesellschaft für Konformitätsbewertung MBH · Alboinstraße 56 · 12103 · Berlin ·Njemačka · Notified Body number: 0196

Izjava o sukladnosti EU-a stoji na raspolaganju na sljedećoj adresi:
https://www.hoffmann-group.com/service/downloads/doc

---

hu HEGESZTŐMASZK

1. ÁLTALÁNOS TUDNIVALÓK

Olvassa el a használati útmutatót, tartsa be és későbbi tájékozódás céljából őrizze meg és tartsa mindig kéznél.

2. TERMÉKLEÍRÁS

Hegesztőmaszk a szemek és az arc védelme érdekében szikrák, cseppek és káros sugárzás ellen normál hegesztési feltételek mellett. A szűrő ívfény esetén automatikus elsötétedik a világos és sötét állapot közötti automatikus átváltáshoz. Automatikus visszatérés világos állapotba a hegesztés befejezésével.

3. BIZTONSÁG

3.1 ALAPVETŐ BIZTONSÁGI UTASÍTÁSOK

⚠ VIGYÁZAT

A lencse és a keret jelölése közötti eltérés

Sérülésveszély a védőszemüveg általi nem elegendő védelem következtében.

► A jelölések közötti eltérések esetén az alacsonyabb értéket kell figyelembe venni.

⚠ VIGYÁZAT

Sérült hegesztőmaszk

A hegesztőmaszk sérülése vagy erős szennyeződése csorbítja a védőhatást.

► Minden használat előtt szemrevételezéssel ellenőrizze a hegesztőmaszkon a karcolásokat, lepattogzásokat vagy más sérüléseket.

► A karcos vagy sérült lencséket cserélje ki és többet ne használja.

⚠ VIGYÁZAT

Allergiás reakciók

Hegesztőmaszk felhasznált anyaga hipoallergén, érzékeny bőrrel érintkezve azonban mégis allergiás reakciót okozhat.

► Allergiás reakciók esetén a hegesztőmaszkot ne használja többet. Forduljon orvoshoz.

3.2 RENDELTETÉSSZERŰ HASZNÁLAT

- Minden használat előtt ellenőrizze a hegesztőmaszk elhelyezkedését és igazítsa a fejformához.
- Használat előtt válassza ki a késleltetési időt, az érzékenységet és a sötét fokozatot az adott felhasználáshoz.
- Csak azokat az alkatrészeket cserélje ki, amelyek leírása ezen használati utasításban szerepel.
- Ne végezzen önhatalmú átalakítást.
- Az ásványi szűrőkkel megerősített lencséket csak egy megfelelő hátsó lencsével használja.
- A szűrőt védje folyadékokkal vagy szennyeződéssel való érintkezéstől.
- Csak megtisztított és nem eltakart szenzorokkal használja.

Védi a szemet a veszélyes UV/IR sugaraktól. Védi a szemet akár 120 m/s közepes energiájú részecskék ütése ellen. -5°C és +55°C közötti hőmérsékleteken használható. Extrém hőmérséklet mellett nagy sebességgel repülő részecskék ellen szükséges védelem esetén arra kell figyelni, hogy a védőszemüveg közvetlenül jelölve legyen T betűvel az ütközési intenzitás betűi, vagyis az FT, BT vagy AT után. Ha az ütközési intenzitás betű után nem T betű következik, a védőszemüveget csak szobahőmérsékleten használja nagy sebességű részecskék ellen.

3.2.1 A védőlencsék és a keret jelölése

Auto sötétítő szűrő

Világos fokozat	
4	
Sötét fokozat	
9 - 13	
A gyártó rövid jelölése	
HO	Hoffmann Supply Chain GmbH
Optikai kategória	
1	Gömbhatás: ± 0,06 m^{-1}
Szórt fény kategória	
1	
Homogenitás kategória	
1	
Szögfüggőségi kategória	
2	
Szabvány	
379	Alkalmazott szabvány

Keret jelölése

A gyártó rövid jelölése	
HO	Hoffmann Supply Chain GmbH
Szabvány	
EN 175	Alkalmazott szabvány
Mechanikus szilárdság	
B	Közepes energiájú 120 m/s ütés

Lencsék

A gyártó rövid jelölése	
HO	Hoffmann Supply Chain GmbH
Optikai kategória	
1	Gömbhatás: ± 0,06 m^{-1}
Mechanikus szilárdság	
B	Közepes energiájú 120 m/s ütés

A keret és a lencse jelölése közötti eltérések esetén az alacsonyabb értéket kell figyelembe venni.

3.3 RENDELTETÉSELLENES HASZNÁLAT

- Ne használja lézerhegesztéshez és autogén hegesztéshez/vágáshoz.
- Soha ne tegye a hegesztőmaszkot forró felületre.
- Az automatikus sötétítő szűrőt soha ne nyissa ki vagy manipulálja.
- A hegesztőmaszk nem véd az ütközésveszélytől.
- A nagy sebességű részecskék elleni szemvédő eszközök az ütések továbbítása következtében veszélyt jelenthetnek a viselője számára, ha azokat szokásos korrekciós szemüveg fölött viselik.
- A hegesztőmaszk nem véd robbanékony anyagok vagy maró folyadékok ellen.
- A szűrőt ne merítse víz alá.
- Ne hordjon fel oldószert a szűrőre vagy a védőmaszk testre.

4. TERMÉKMEGJELÖLÉS

CE	Az egyéni védőeszközök megfelelnek az egyéni védőeszközökről szóló 2016/425 (EU) rendeletnek.

5. KEZELÉS

5.1 ELEM BEHELYEZÉSE

📷 A

ⓘ *Elemes működtetés CR2450 típussal.*

1. Helyezze a gombelemet a hegesztőmaszk elemrekeszébe.
2. Ügyeljen a helyes polaritásra, vegye figyelembe az elemrekeszen lévő feliratokat.
3. Cserélje ki az elemet 📷 B, ha a LOW BATTERY LED világít.

5.2 SÖTÉT FOKOZAT TESZTELÉSE

📷 B

1. Tartsa nyomva a TEST gombot a sötét fokozat ellenőrzéséhez a hegesztési folyamat előtt.
2. Engedje el a TEST gombot.

► Az ablak automatikusan visszavált a világos állapotra (4. fokozat).

5.3 SÖTÉT FOKOZAT KIVÁLASZTÁSA

📷 L

1. A sötét fokozatot a kívánt hegesztési folyamatnak megfelelően válassza ki.
   ► Vegye figyelembe a sötét fokozatok táblázatát.
2. Forgassa a hegesztőmaszk szabályozóját a kívánt pozícióba.

5.3.1 Érzékenység

📷 C

ⓘ *Az optimális teljesítmény és érzékenység érdekében állítsa a maximumra. Fokozatosan csökkentse, míg a szűrő még csak a hegesztő fényére reagál. Ügyeljen a környezeti fényviszonyokra, mint a közvetlen napsugárzás vagy az intenzív mesterséges fény.*

- Az érzékenységet a hegesztőmaszk hátoldalán lévő fokozatmentes forgatógombbal szabályozza HI (magas) vagy LO (alacsony) irányba.
- MID-HIGH (közepes) a standard beállítás a normál napi munkákhoz.
- A maximális érzékenység alkalmas egyszerű hegesztési munkákhoz, mint a WIG vagy más munkavégzés.
- A túlzott környezeti fény miatti zavarok esetén a LO beállítást válassza.

5.3.2 Késleltetés

📷 D

ⓘ *Ponthegesztéshez rövidebb késleltetést válasszon. WIG, MIG vagy MAG hegesztési munkákhoz hosszabb késleltetés válasszon.*

1. A hegesztés befejezését követően az ablak automatikusan visszavált sötétről világosra.
2. A világos utánizzás az előbeállított késleltetéssel kompenzálható.
3. A rövidhez az „S" (0,1 s) vagy a hosszúhoz az „L" (1 s) beállítást válassza.
4. A fokozatmentes forgatógombbal szabályozza a beállítást.

5.4 CSISZOLÁSI MUNKÁK

📷 E

1. Forgassa a gombot „GRIND" (csiszolás) állásba.
   ► Az automatikus sötétedés ki van kapcsolva, lehetővé válik a tiszta rálátás a csiszoláshoz.
2. A hegesztési munkák megkezdése előtt győződjön meg róla, hogy az automatikusan sötétedő szűrő ismét hegesztés módban legyen.

5.5 ILLESZKEDÉS BEÁLLÍTÁSA

5.5.1 Hegesztőmaszk

📷 F

ⓘ *A hegesztőmaszknak fixen kell a fejen elhelyezkednie, de nem lehet túl szoros (Y).*

1. A teljes kerületet a homlokpánt hátoldalán lévő gomb forgatásával szabályozhatja.
   ► A beállítás viselés közben történhet.
2. Ha a fejpánt túl magasan, vagy túl alacsonyan van a fején, állítsa be a pántot a fej felső oldalán.
3. Távolítsa el a reteszelő csapot a fejpánt lyukából.
4. Állítsa nagyobb vagy kisebb szélességre és ismét reteszelje a pántot a legközelebb eső lyukon keresztül (W).
5. Ellenőrizze a homlokpánt illeszkedését a hegesztőmaszk többszöri felemelésével és visszahelyezésével.

► Állítsa be újra a hegesztőmaszkot, a billentésnél az elcsúszik.

5.5.2 A hegesztőmaszk és az arc közötti távolság

📷 F

1. Lazítsa meg a szögletes anyát (az ábrán T).
   ► Állítsa a hegesztőmaszk és az arc közötti távolságot alsó helyzetbe.
2. Lazítsa meg a szögletes anyát a hegesztőmaszk mindkét oldalán.
3. Pozícionálja a hegesztőmaszk hosszú oldalát az archoz közelebb vagy attól távolabb (az ábrán Z).
4. Az egyenletes sötétítési hatás érdekében biztosítsa a szempár és a rostély közötti egyforma távolságot.
5. Húzza meg ismét a szögletes anyát.

► A beállítás befejeződött.

5.5.3 Látószög

📷 G

1	Hosszbeállítás	2	Dőlésbeállítás

ⓘ *A dőlésbeállítás helye a hegesztőmaszk jobb oldalán van.*

1. Lazítsa meg a jobb forgatógombbal a feszességet.
2. Tolja a beállító kar felső végét kifelé, míg a kar ütközőfüle a mélyedésbe nem illeszkedik.
3. Forgassa a kart előre, vagy állítsa hátul a kívánt dőléshelyzetbe.
4. Az elengedéskor a stop automatikusan ismét reteszelődik és rögzíti a hegesztőmaszkot a kiválasztott pozícióban.
   ► A hegesztőmaszk használatra kész.
5. A sötétítés fokozatát a használat közben a potenciométer ismételt beállításával szabályozza.

6. KARBANTARTÁS

6.1 CSERE

6.1.1 Külső előtétüveg

📷 H

ⓘ *A hegesztőmaszk külső előtétüvegének sérülése esetén cserélje azt ki.*

1. Távolítsa el a tartórészt.
2. Vegye le az előtétüveget a hegesztőmaszkról, távolítsa el a tömítést a takarólencséről.
3. Helyezze be az új takarólencsét és tegye be a hegesztőmaszkba.

► A beszerelés a kiszereléssel azonos módon történik.

6.1.2 Belső előtétüveg

ⓘ *Sérülés esetén távolítsa el a belső előtétüveget.*

1. Illessze a körmét a patronos ablak alatti mélyedésbe.
2. Hajlítsa a lencsét felfelé, míg az le nem válik a patronos ablak peremérõl.

6.1.3 Sötétítés szűrő

📷 H

1. Vegye le a tartórészt a hegesztőmaszkról.
2. Enyhén hajlítsa meg a tartó felső részét a patron kivételéhez a keretből.
3. Helyezze be az új patront az 📷 I kép szerint.
4. A patront a képen látható módon helyezze a tartóba.
5. Helyezze a tartórészt ismét a hegesztőmaszkba.

7. HIBÁK ÉS HIBAELHÁRÍTÁS

Hibák	Lehetséges ok	Intézkedés
Szabálytalan sötétítés	■ A fejpánt nem egyenletesen állította be. ■ A szem és a szűrőlencse közötti távolság nem egyenletes.	Állítsa be újra a fejpántot a szűrőtől való távolság csökkentése érdekében.
Az automatikus sötétítő szűrő nem sötétül vagy az remeg	Az első borítás lencséje szennyezett vagy sérült.	Cserélje ki a lencsét.
	Szennyezettek a szenzorok.	Tisztítsa meg a szenzorok felületét.
	A hegesztőáram túl alacsony.	Állítson be magasabb érzékenységi fokozatot.
	Nincs áram.	■ Ellenőrizze az elemek működését. ■ Ügyeljen a helyes polaritásra. ■ Ellenőrizze az elemek szabályszerű állapotát. ■ Tisztítsa meg az elemek felületét.
Lassú reakció	A munkakörnyezet hőmérséklete túl alacsony.	A hegesztőmaszkot ne használja -10 °C alatt.
Rossz látás	A külső vagy a belső előtétüveg, valamint a szűrő szennyezett.	Cserélje ki az előtétüvegeket.
	A környezeti fény nem elegendő.	Növelje a környezeti fényt.
	A sötét fokozat rosszul van kiválasztva.	Állítsa vissza a sötét fokozatot
	A fólia még az előtétüvegen van.	Távolítsa el az előtétüvegen lévő fóliát.
A hegesztőmaszk elcsúszott	A hegesztőmaszk nincs szabályszerűen beállítva.	Korrigálja az illeszkedést.

8. TISZTÍTÁS

ⓘ *Ne használjon agresszív tisztító oldatokat. A szenzorokat és a napelemeket metilezett alkohollal és tiszta, nem szöszölő kendővel tisztítsa meg.*

- A hegesztőmaszkot puha kendővel törölje le.
- A szűrőt rendszeresen tisztítsa meg.

9. SZÁLLÍTÁS

Védőtokban vagy tárolódobozban szállítsa.

10. TÁROLÁS

Ne tárolja maró, agresszív, kémiai anyagok, oldószerek, nedvesség és szennyeződés közelében.

Az eredeti csomagolásban vagy tiszta dobozban, fénytől védett és pormentes, száraz helyen tárolja.

-20°C és +70°C között hőmérsékleten tárolja. Tárolás előtt vegye ki az elemeket.

11. PÓTALKATRÉSZEK

Csak eredeti pót- és kopó alkatrészeket használjon. Eredeti pótalkatrészek beszerzése Hoffmann Group ügyfélszolgálatán keresztül.

📷 J

Sz.	Megnevezés	Mennyiség	Cikkszám:
A	Héj (hegesztőmaszk)	1	097959 BLACK
B	Gumitartó	1	
C	Külső előtétüveg	1	097955 OUTER
D	Auto sötétítő szűrő	1	097959 BLACK
E	Belső előtétüveg	1	097956 INNER
F	Objektív tartó	1	

📷 K

Sz.	Megnevezés	Mennyiség	Cikkszám:
1	Izzadság felszívó pánt	2	097958 BAND
2	Alátét	1	
3	Alátét	1	
4	Fix alátét	2	
5	Gumi alátét	2	
6	Szögletes anya	2	
7	Fogaskerék alátét	1	
8	Szöghatároló alátét	1	
9	Jobb oldali csavar	1	
10	Bal oldali csavar	1	
11	Állítható fejpánt	1	
12	Első fejtakaró	1	

12. MAGYARÁZAT

📷 L

Shade Guide Table	Sötét fokozatok táblázat
Welding Process	Hegesztési folyamat
ARC CURRENT (Amperes)	Ívfény áram
SMAW	Fém ívhegesztés
MIG (heavy)	Fém védőgázas ívhegesztés (nehézfémek)
MIG (light)	Fém védőgázas ívhegesztés (könnyűfémek)
TIG, GTAW	Volfrám-inertgáz-hegesztés
MAG/COL	Fogyóelektródás védőgázas ívhegesztés
SAW	Merülő ívhegesztés
PAC	Plazmavágás
PAW	Plazmahegesztés

13. LEJÁRATI IDŐ

⌛ Szakszerű tárolás esetén legkésőbb az első felhasználás időpontjától számított 5 év után, valamint sérülés vagy erős szennyeződés esetén ártalmatlanítsa. A gyártási dátumot lásd a csomagolás nyomtatva (HH/ÉÉÉÉ) vagy a címkén.

14. ÁRTALMATLANÍTÁS

Rendeltetésszerű használat után a háztartási hulladékkal ártalmatlanítsa.

15. TANÚSÍTVÁNY

Hegesztőmaszk EN 379:2003+A1:2009 szerint.

II. kockázati kategória.

Az egyéni védőeszközökről szóló 2016/425 (EU) rendelet teljesítése.

Bevizsgálta és tanúsította (B modul):

DIN CERTCO Gesellschaft für Konformitätsbewertung MBH · Alboinstraße 56 · 12103 · Berlin ·Németország · Notified Body number: 0196

Az EU megfelelőségi nyilatkozat a következő címen érhető el:
https://www.hoffmann-group.com/service/downloads/doc

---

nl LASMASKER

1. ALGEMENE AANWIJZINGEN

Handleiding lezen, in acht nemen, voor later gebruik bewaren en te allen tijde beschikbaar houden.

2. PRODUCTBESCHRIJVING

Lasmasker ter bescherming van de ogen en het gezicht tegen rondvliegende vonken, spatten en schadelijke straling onder normale lasomstandigheden. Filter met automatische verduistering bij lichtbogen voor automatisch overschakelen van heldere naar donkere toestand. Automatisch terugkeren naar heldere toestand als het lassen wordt beëindigd.

3. VEILIGHEID

3.1 BASISVEILIGHEIDSINSTRUCTIES

⚠ VOORZICHTIG

Afwijkingen tussen brillenglas- en montuuraanduiding

Gevaar voor letsel door onvoldoende bescherming van de veiligheidsbril.

► Bij afwijkingen tussen de aanduidingen moet van de laagste waarde worden uitgegaan.

⚠ VOORZICHTIG

Beschadigd lasmasker

Vermindering van de beschermende werking door beschadiging of sterke verontreiniging van het lasmasker.

► Visuele controle van de buitenzijde op krassen, splinters of andere beschadigingen van het lasmasker vóór elk gebruik.

► Gekraste of beschadigde kijkglazen vervangen en niet meer gebruiken.

⚠ VOORZICHTIG

Allergische reactie

Het materiaal van het lasmasker geldt als hypoallergeen, maar kan bij contact met een gevoelige huid tot allergische reacties leiden.

► Bij een allergische reactie het lasmasker niet meer gebruiken. Een arts raadplegen.

3.2 BEOOGD GEBRUIK

- Pasvorm van het lasmasker vóór elk gebruik controleren en aan de vorm van het hoofd aanpassen.
- Vertragingstijd, gevoeligheid en donkerstand vóór het gebruik voor de betreffende toepassing selecteren.
- Alleen onderdelen vervangen die in deze handleiding worden beschreven.
- Niet zelf ombouwen.
- Met mineraalfilters versterkte kijkglazen alleen gebruiken in combinatie met een geschikt onderleglas gebruiken.
- Filter tegen contact met vloeistoffen of vuil beschermen.
- Alleen met gereinigde en niet-bedekte sensoren gebruiken.

Beschermt de ogen tegen gevaarlijke UV-/IR-stralen. Beschermt ogen tegen impact van deeltjes met gemiddelde energie van max. 120 m/s. Voor gebruik bij temperaturen van -5 °C tot +55 °C. Bij een noodzakelijke bescherming tegen deeltjes met hoge snelheid bij extreme temperaturen erop letten, dat de veiligheidsbril is gemarkeerd met de letter T direct na de letter voor impactintensiteit, dus FT, BT of AT. Als er geen letter T volgt na de letter voor impactintensiteit, veiligheidsbril alleen bij kamertemperatuur tegen deeltjes met hoge snelheid gebruiken.

3.2.1 Veiligheidsglas- en montuuraanduiding

Automatisch verduisteringsfilter

Licht niveau	
4	
Donker niveau	
9 - 13	
Aanduiding producent	
HO	Hoffmann Supply Chain GmbH
Optische klasse	
1	Sferische werking: ± 0,06 m^{-1}
Strooilichtklasse	
1	
Homogeniteitsklasse	
1	
Hoekafhankelijkheidsklasse	
2	
Norm	
379	Toegepaste norm

Montuuraanduiding

Afkorting producent	
HO	Hoffmann Supply Chain GmbH
Norm	
EN 175	Toegepaste norm
Mechanische sterkte	
B	Stoot met gemiddelde energie 120 m/s

Lenzen

Aanduiding producent	
HO	Hoffmann Supply Chain GmbH
Optische klasse	
1	Sferische werking: ± 0,06 m^{-1}
Mechanische sterkte	
B	Stoot met gemiddelde energie 120 m/s

Bij afwijkingen tussen de montuur- en veiligheidsglasaanduiding moet van de laagste waarde worden uitgegaan.

3.3 ONJUIST GEBRUIK

- Niet voor laserlassen en autogene las-/snijprocessen gebruiken.
- Lasmasker nooit op een heet oppervlak neerleggen.
- Automatische verduisteringsfilter nooit openen of manipuleren.
- Lasmasker beschermt niet tegen stootgevaar.
- Oogbeschermingsapparaten tegen deeltjes met hoge snelheid vormen een gevaar voor de drager door de overdracht van stoten, wanneer deze over gangbare correctiebrillen worden gedragen.
- Lasmasker beschermt niet tegen explosieve stoffen of bijtende vloeistoffen.
- Filter niet in water onderdompelen.
- Geen oplosmiddelen op filter of veiligheidsmasker aanbrengen.

4. PRODUCTMARKERING

CE	Persoonlijke beschermingsmiddelen voldoen aan PBM-verordening (EU) 2016/425.

5. BEDIENING

5.1 BATTERIJ PLAATSEN

📷 A

ⓘ *Gebruik met batterij van het type CR2450.*

1. Knoopcel in batterijvak van het lasmasker plaatsen.
2. Op juiste poling letten, opdruk op het batterijvak in acht nemen.
3. Batterij vervangen 📷 B, als LED LOW BATTERY oplicht.

5.2 DONKERSTAND TESTEN

📷 B

1. Toets TEST ingedrukt houden om donkerstand vóór het lassen te controleren.
2. Toets TEST loslaten.

► Kijkvenster wisselt automatische naar de heldere stand (stand 4).

5.3 DONKERSTAND SELECTEREN

📷 L

1. Donkerstand volgens het gewenste lasproces selecteren.
   ► Tabel voor donkerstanden in acht nemen.
2. Regelaar op lasmasker tot aan de gewenste positie draaien.

5.3.1 Gevoeligheid

📷 C

ⓘ *Voor optimaal vermogen en optimale gevoeligheid op maximum instellen. Geleidelijk reduceren tot reactie van het filter alleen nog op de lasflits plaatsvindt. Op omgevingslichtomstandigheden zoals direct zonlicht of intensief kunstlicht letten.*

- Gevoeligheid via traploze draaiknop aan de achterkant van het lasmasker met HI (hoog) of LO (laag) regelen.
- MID-HIGH (gemiddeld) standaardinstelling voor normale werkdag.
- Maximale gevoeligheid geschikt voor eenvoudige lasstroomwerkzaamheden, WIG of andere werkzaamheden.
- Bij storingen door overmatig omgevingslicht instelling LO gebruiken.

5.3.2 Vertraging

📷 D

ⓘ *Voor puntlassen kortere vertraging kiezen. Voor WIG-, MIG- of MAG-laswerkzaamheden langere vertraging kiezen.*

1. Na het lassen wisselt het kijkvenster automatisch van donker weer naar helder.
2. Helder nagloeien kan met vooringestelde vertraging worden gecompenseerd.
3. "S" voor kort (0,1 s) of "L" voor lang (1 s) selecteren.
4. Met traploze draaiknop de instelling regelen.

5.4 SLIJPWERKZAAMHEDEN

📷 E

1. Draaiknop op stand "GRIND" (slijpen) draaien.
   ► Automatische verduistering uitgeschakeld, helder zicht voor het slijpen wordt mogelijk gemaakt.
2. Vóór het begin van de laswerkzaamheden controleren of het automatische verduisteringsfilter naar de lasmodus is teruggekeerd.

5.5 PASVORM AANPASSEN

5.5.1 Lasmasker

📷 F

ⓘ *Lasmasker stevig op het hoofd zittend, niet te spannend instellen (Y).*

1. Totale omtrek door draaien van de knop aan de achterkant van de voorhoofdband regelen.
   ► Aanpassing kan tijdens het dragen gebeuren.
2. Als de hoofdband te hoog of te laag op het hoofd zit, de riem aan de bovenkant van het hoofd bijstellen.
3. Vergrendelingspen uit het gat van de hoofdband verwijderen.
4. Op grotere of kleinere breedte instellen en riem over het volgende gat opnieuw vergrendelen (W).
5. Pasvorm van de hoofdband door meermaals optillen en neerzetten van het lasmasker controleren.

► Hoofdband opnieuw afstellen als deze bij het kantelen wegglijdt.

5.5.2 Afstand tussen lasmasker en gezicht

📷 F

1. Blokmoer (T in afbeelding) losdraaien.
   ► Afstand tussen lasmasker en gezicht in onderste stand regelen.
2. Blokmoer aan beide zijden aan lasmasker losmaken.
3. Lange zijde van het lasmasker dichter naar of verder weg van gezicht (Z in afbeelding) positioneren.
4. Voor gelijkmatig verduisteringseffect dezelfde afstand van de ogen tot het vizier instellen.
5. Blokmoer weer vastschroeven.

► Afstelling afgesloten.

5.5.3 Gezichtshoek

📷 G

1	Lengte-instelling	2	Hellingsverstelling

ⓘ *Positie van de hellingsinstelling aan de rechterkant van het lasmasker.*

1. Spanning aan de rechter draaiknop lossen.
2. Bovenste einde van de instelhefboom naar buiten schuiven tot de aanslagnok van de hefboom de kerven vrijgeeft.
3. Hefboom naar voren draaien of achteraan in de gewenste hellingspositie brengen.
4. Stop vergrendelt bij het loslaten automatisch opnieuw en zet het lasmasker in de gekozen positie vast.
   ► Lasmasker klaar voor gebruik.
5. Verduisteringsstand tijdens het gebruik door nieuwe instelling van de potentiometer regelen.

6. ONDERHOUD

6.1 VERVANGING

6.1.1 Buitenste voorzetruit

📷 H

ⓘ *Bij beschadiging buitenste voorzetruit van het lasmasker vervangen.*

1. Houderbouwgroep verwijderen.
2. Buitenste voorzetruit van lasmasker verwijderen, afdichting van afdeklens verwijderen.
3. Nieuwe afdeklens plaatsen en in lasmasker plaatsen.

► Herinbouw op dezelfde manier van de uitbouw.

6.1.2 Binnenste voorzetruit

ⓘ *Van binnen liggende afdeklens bij beschadiging verwijderen.*

1. Vingernagel in uitsparing onder patronenkijkvenster plaatsen.
2. Lens naar boven buigen, tot deze van de randen van het patronenkijkvenster loskomt.

6.1.3 Verduisteringsfilter

📷 H

1. Houderbouwgroep uit lasmasker verwijderen.
2. Bovenste einde van de houder iets buigen om patroon uit frame te verwijderen.
3. Nieuwe patroon volgens 📷 I in frame plaatsen.
4. Patroon zoals afgebeeld in houder plaatsen.
5. Houderbouwgroep weer in lasmasker plaatsen.

7. STORINGEN EN FOUTEN VERHELPEN

Storingen	Mogelijke oorzaak	Maatregel
Onregelmatige verduistering	■ De hoofdband werd ongelijkmatig ingesteld. ■ Afstand tussen ogen en filterlens is ongelijk.	Hoofdband opnieuw instellen om afstand tot de filter te verminderen.
Automatisch verduisteringsvenster kleurt niet of flikkert	De lens van de frontafdekking is vervuild of beschadigd.	Lens vervangen.
	Sensoren vervuild.	Sensoroppervlakken reinigen.
	Lasstroom te laag.	Hogere gevoeligheidsstand instellen.
	Geen stroom.	■ Batterij op functie controleren. ■ Op juiste poling letten. ■ Op correcte toestand van de batterij controleren. ■ Oppervlak van de batterij reinigen.
Langzame reactie	Temperatuur werkomgeving te laag.	Lasmasker niet onder -10 °C gebruiken.
Slecht zicht	Buitenste of binnenste voorzetruit en filter vervuild.	Voorzetruiten vervangen.
	Omgevingslicht volstaat niet.	Omgevingslicht verhogen.
	Verduisteringsstand verkeerd gekozen.	Verduisteringsstand resetten
	Folie bevindt zich nog op voorzetruit.	Folie op voorzetruit verwijderen.
Lasmasker weggegleden	Lasmasker niet correct ingesteld.	Pasvorm corrigeren.

8. REINIGING

ⓘ *Geen agressieve reinigingsoplossingen gebruiken. Sensoren en zonnecellen met gemethyleerde alcohol en schone, pluisvrije doek reinigen.*

- Lasmasker met een zachte doek afvegen.
- Filter regelmatig reinigen.

9. TRANSPORT

In beschermhoes of opbergbox transporteren.

10. OPSLAG

Niet opslaan in de buurt van bijtende, agressieve, chemische stoffen, oplosmiddelen, vocht en vuil.

In originele verpakking of schone doos, tegen licht beschermd en stofvrij op een droge plaats opslaan.

Bij temperaturen tussen -20°C en +70°C opslaan. Vóór opslag batterij verwijderen.

11. RESERVEDELEN

Alleen originele reservedelen en slijtdelen gebruiken. Originele reservedelen leverbaar via Hoffmann Group klantenservice.

📷 J

Nr.	Omschrijving	Aantal	Art.nr.:
A	Schaal (lasmasker)	1	097959 BLACK
B	Klemrubber	1	
C	Buitenste voorzetruit	1	097955 OUTER
D	Automatische verduisteringsfilter	1	097959 BLACK
E	Binnenste voorzetruit	1	097956 INNER
F	Objectiefhouder	1	

📷 K

Nr.	Omschrijving	Aantal	Art.nr.:
1	Zweetband	2	097958 BAND
2	Onderlegschijf	1	
3	Onderlegschijf	1	
4	Vaste onderlegschijf	2	
5	Rubberen onderlegring	2	
6	Blokmoer	2	
7	Tandwielonderlegschijf	1	
8	Hoekbegrenzingsschijf	1	
9	Rechter schroef	1	
10	Linker schroef	1	
11	Verstelbare hoofdband	1	
12	Voorste hoofdafdekking	1	

12. LEGENDA

📷 L

Shade Guide Table	Tabel voor donkerstanden
Welding Process	Lasproces
ARC CURRENT (Amperes)	Lichtboogstroom
SMAW	Metaal-lichtbooglassen
MIG (heavy)	Metaal-inertgaslassen (zware metalen)
MIG (light)	Metaal-inertgaslassen (lichte metalen)
TIG, GTAW	Wolfram-inertgaslassen
MAG/COL	Metaalactiefgaslassen
SAW	Onderpoederlassen
PAC	Plasmasmeltsnijden
PAW	Plasmalassen

13. HOUDBAARHEIDSDUUR

⌛ Bij vakkundige opslag uiterlijk 5 jaar na het eerste gebruik, alsmede bij beschadigingen of sterke vervuiling weggooien. Productiedatum zie opdruk (MM/JJJJ) op verpakking of etiket.

14. WEGGOOIEN

Na beoogd gebruik weggooien in het huisvuil.

15. CERTIFICERING

Lasmasker volgens EN 379:2003+A1:2009.

Risicocategorie II.

Conformiteit met PBM-verordening (EU) 2016/425.

Getest en gecertificeerd (module B) door:

DIN CERTCO Gesellschaft für Konformitätsbewertung MBH · Alboinstraße 56 · 12103 · Berlin ·Germany · Notified Body number: 0196

EU-conformiteitsverklaring is beschikbaar via de volgende link:
https://www.hoffmann-group.com/service/downloads/doc

---

no SVEISEMASKE

1. GENERELLE MERKNADER

Les instruksjonsboken, følg den, oppbevar den for senere bruk og hold den alltid tilgjengelig.

2. PRODUKTBESKRIVELSE

Sveisemaske for å beskytte øyne og ansikt mot gnistregn, sprut og skadelig stråling under normale sveisebetingelser. Filter med automatisk formørkning ved lysbuer for automatisk veksel mellom lys og mørk tilstand. Vender automatisk tilbake til lys tilstand når sveisingen avsluttes.

3. SIKKERHET

3.1 GRUNNLEGGENDE SIKKERHETSHENVISNINGER

⚠ FORSIKTIG

Avvik mellom merking på glass og innfatning

Fare for skader på grunn av at vernebrillen beskytter for dårlig.

► Ved avvik mellom merkingene skal den laveste verdien følges.

⚠ FORSIKTIG

Skadet sveisemaske

Beskyttelseseffekten er redusert på grunn av skade eller kraftig tilsmussing av sveisemasken.

► Visuell kontroll med tanke på riper, oppflising eller andre skader på sveisemasken før hver bruk.

► Glass med riper eller skader må skiftes ut og ikke lenger brukes.

⚠ FORSIKTIG

Allergisk reaksjon

Materialet som er brukt i sveisemasken skal være hypoallergent, men det kan likevel oppstå allergiske reaksjoner ved kontakt med ømfintlig hud.

► Ved allergisk reaksjon må sveisemasken ikke lenger brukes. Oppsøk lege.

3.2 KORREKT BRUK

- Kontroller for hver bruk at sveisemasken sitter som den skal, og tilpass den hodeformen.
- Velg tidsforsinkelse, følsomhet og formørkningstrinn for hvert enkelt brukstilfelle før bruk.
- Skift kun ut de delene som beskrives i denne bruksanvisningen.
- Ikke utfør egenmektige konstruksjonsendringer.
- Glass forsterket med mineralfiltre skal kun brukes i kombinasjon med egnet bakenforliggende glass.
- Filteret skal beskyttes mot kontakt med væske eller smuss.
- Skal kun brukes med rengjorte og utildekkede sensorer.

Beskytter øynene mot farlig UV-/IR-lys. Beskytter øynene mot støt fra partikler med middels energi på opp til 120 m/s. For bruk ved temperaturer fra -5 °C til +55 °C. Ved behov for vern mot partikler med høy hastighet under ekstreme temperaturer må det kontrolleres at vernebrillene er merket med bokstaven T rett bak bokstavene for støtintensitet, altså FT, BT eller AT. Hvis bokstaven T ikke følger etter bokstaven for støtintensitet, må vernebrillene kun brukes mot partikler med høy hastighet ved romtemperatur.

3.2.1 Merking av beskyttelsesglass og innfatning

Automatisk formørkningsfilter

Lyst trinn	
4	
Mørkt trinn	
9 - 13	
Symbol produsent	
HO	Hoffmann Supply Chain GmbH
Optisk klasse	
1	Sfærisk effekt: ± 0,06 m^{-1}
Strølysklasse	
1	
Homogenitetsklasse	
1	
Vinkelavhengighetsklasse	
2	
Standard	
379	Brukt norm

Merking av innfatning

Symbol produsent	
HO	Hoffmann Supply Chain GmbH
Standard	
EN 175	Brukt norm
Mekanisk styrke	
B	Støt med middels energi 120 m/s

Linser

Symbol produsent	
HO	Hoffmann Supply Chain GmbH
Optisk klasse	
1	Sfærisk effekt: ± 0,06 m^{-1}
Mekanisk styrke	
B	Støt med middels energi 120 m/s

Ved avvik mellom merking på innfatning og brilleglass skal den laveste verdien følges.

3.3 IKKE-KORREKT BRUK

- Skal ikke brukes under laserveising og autogene sveise-/skjærebrenningsprosesser.
- Sveisemasken skal aldri legges på varme overflater.
- Det automatiske formørkningsfilteret skal aldri åpnes eller manipuleres.
- Sveisemasken beskytter ikke mot kollisjonsrisiko.
- Øyebeskyttelsesutstyr mot partikler med høy hastighet utgjør en risiko for brukeren ved overføring av støt dersom det brukes over vanlige briller.
- Sveisemasken beskytter ikke mot eksplosive stoffer eller etsende væsker.
- Filteret skal ikke dyppes under vann.
- Ikke ha løsningsmidler på filter eller vernemaskens hoveddel.

4. PRODUKTMERKING

CE	Personlig verneutstyr i samsvar med PVU-forordningen (EU) 2016/425.

5. BETJENING

5.1 INNSETTING AV BATTERI

📷 A

ⓘ *Bruk med batteri av typen CR2450.*

1. Sett knappcellen inn i sveisemaskens batterirom.
2. Påse at polene vender rett vei, se påskrift på batterirommet.
3. Skift ut batteriet 📷 B når LED LOW BATTERY lyser.

5.2 TESTE FORMØRKNINGSTRINNET

📷 B

1. Hold TEST-tasten inne for å kontrollere formørkningstrinnet før sveisingen.
2. Slipp løs TEST-tasten.

► Vinduet veksler automatisk til lys tilstand (trinn 4).

5.3 VELGE FORMØRKNINGSTRINN

📷 L

1. Velg formørkningstrinn i samsvar med ønsket sveiseprosess.
   ► Ta hensyn til tabellen for formørkningstrinn.
2. Drei regulatoren på sveisemasken til ønsket posisjon.

5.3.1 Følsomhet

📷 C

ⓘ *For optimal ytelse og følsomhet må den stilles inn på maksimum. Reduser litt etter litt, helt til filterets reaksjon bare skjer på sveiselysten. Vær oppmerksom på lysforholdene i omgivelsene som f.eks. direkte sollys eller sterkt kunstig lys.*

- Reguler følsomheten med den trinnløse dreiebryteren på baksiden av sveisemasken med HI (høy) eller LO (lav).
- MID-HIGH (middels) er standardinnstilling for den normale arbeidsdagen.
- Maksimal følsomhet er egnet for enkle sveisestrømarbeider, WIG eller andre arbeider.
- Ved feil som skyldes for mye lys i omgivelsene, brukes innstillingen LO.

5.3.2 Forsinkelse

📷 D

ⓘ *Velg kortere forsinkelse for punktsveising. Velg lengre forsinkelse for WIG-, MIG- eller MAG-sveising.*

1. Når sveisingen er avsluttet, veksler vinduet automatisk tilbake fra mørkt til lyst.
2. Det kan kompenseres for en lys etterglødning med en forhåndsinnstilt forsinkelse.
3. Velg "S" for kort (0,1 s) eller "L" for lang (1 s).
4. Reguler innstillingen med den trinnløse dreiebryteren.

5.4 SLIPEARBEIDER

📷 E

1. Drei dreiebryteren til posisjon "GRIND" (sliping).
   ► Automatisk formørkning kobles ut, klart sikt for slipingen muliggjøres.
2. Kontroller at det automatiske formørkningsfilteret er tilbake i sveisemodus før du starter arbeid med sveising.

5.5 TILPASSE PASSFORMEN

5.5.1 Sveisemaske

📷 F

ⓘ *Still inn sveisemasken så den sitter fast på hodet, ikke for stramt (Y).*

1. Reguler den totale omkretsen ved å dreie på knappen på baksiden av pannebåndet.
   ► Tilpasningen kan gjøres under bruk.
2. Dersom hodebåndet sitter for høyt eller for lavt på hodet, kan båndet justeres på oversiden av hodet.
3. Ta låsestiften ut av hullet i hodebåndet.
4. Still inn på større eller mindre bredde og lås båndet igjen i neste hull (W).
5. Kontroller pannebåndets passform ved å løfte av og sette på sveisemasken gjentatte ganger.

► Juster hodebåndet på nytt dersom det sklir ut av stilling ved vipping.

5.5.2 Avstand mellom sveisemaske og ansikt

📷 F

1. Løsne blokkmutteren (T på illustrasjonen).
   ► Reguler avstanden mellom sveisemasken og ansiktet i nederste stilling.
2. Løsne blokkmutteren på begge sider av sveisemasken.
3. Plasser den lange siden av sveisemasken nærmere eller lengre bort fra ansiktet (Z på illustrasjonen).
4. Sikre samme avstand for øyeparet til vesiret for å få en jevn formørkningseffekt.
5. Skru blokkmutteren fast igjen.

► Justeringen er avsluttet.

5.5.3 Synsvinkel

📷 G

1	Lengdeinnstilling	2	Vinkeljustering

ⓘ *Posisjonen til vinkelinnstillingen på høyre side av sveisemasken.*

1. Løsne spenningen på høyre dreiebryter.
2. Skyv den øvre enden av justeringsarmen mot utsiden til armens stopperlask frigir hakkene.
3. Drei armen forover eller bakover til posisjonen for ønsket vinkel.
4. Stopperen går automatisk i inngrep når armen slippes løs, og fester sveisemasken i valgt posisjon.
   ► Sveisemasken er klar til bruk.
5. Reguler formørkningstrinnet under bruk ved å stille inn potensiometeret på nytt.

6. VEDLIKEHOLD

6.1 UTSKIFTNING

6.1.1 Ytre sveiseglass

📷 H

ⓘ *Skift ut sveisemasken ved skader på det ytre sveiseglasset.*

1. Demonter holdermodulen.
2. Ta det ytre sveiseglasset av sveisemasken, fjern tetningen fra dekklinsen.
3. Monter en ny dekklinse og sett den inn i sveisemasken.

► Ny montering utføres på samme måte som monteringen.

6.1.2 Indre sveiseglass

ⓘ *Fjern den innvendige dekklinsen ved skader.*

1. Sett en fingernegl i utsparingen under patronvisningsvinduet.
2. Bøy linsen opp til den løsner fra kantene av patronvisningsvinduet.

6.1.3 Formørkningsfilter

📷 H

1. Ta holdermodulen av sveisemasken.
2. Bøy litt på øvre ende av holderen for å ta patronen ut av rammen.
3. Sett en ny patron inn i rammen i samsvar med 📷 I.
4. Sett patronen inn i holderen som vist.
5. Sett holdermodulen inn i sveisemasken igjen.

7. FEIL OG UTBEDRING AV FEIL

Feil	Mulig årsak	Tiltak
Uregelmessig formørkning	■ Hodebåndet ble justert ujevnt. ■ Avstanden mellom øyne og filterlinse er ikke lik.	Juster hodebåndet på nytt for å redusere avstanden til filteret.
Det automatiske formørkningsfilteret blender ikke ned eller flimrer	Frontdekslets linse er tilsmusset eller skadet.	Skift ut linsen.
	Sensorene er tilsmusset.	Rengjør sensoroverflatene.
	For lav sveisestrøm.	Still inn et høyere følsomhetstrinn.
	Ingen strøm.	■ Kontroller funksjonen til batteriet. ■ Kontroller at polene vender rett vei. ■ Kontroller at batteriet er i forskriftsmessig stand. ■ Rengjør batteriets overflate.
Langsom reaksjon	For lav temperatur i arbeidsomgivelsene.	Sveisemasken skal ikke brukes under -10 °C.
Dårlig sikt	Ytre eller indre sveiseglass samt filter er tilsmusset.	Skift ut sveiseglassene.
	Omgivelseslyset er ikke tilstrekkelig.	Sørg for mer omgivelseslys.
	Feil formørkningstrinn er valgt.	Tilbakestill formørkningstrinnet
	Folien er fortsatt på sveiseglasset.	Fjern folien fra sveiseglasset.
Sveisemasken skiddd ut av stilling	Sveisemasken er ikke korrekt innstilt.	Korriger passformen.

8. RENGJØRING

ⓘ *Ikke bruk aggressive rengjøringsløsninger. Sensorer og solceller skal rengjøres med metylert alkohol og en ren, lofri klut.*

- Tørk av sveisemasken med en myk klut.
- Rengjør filteret regelmessig.

9. TRANSPORT

Transporteres i beskyttelsesomslaget eller oppbevaringsboksen.

10. LAGRING

Skal ikke oppbevares i nærheten av etsende, aggressive, kjemiske substanser, løsemidler, fuktighet og smuss.

Oppbevares beskyttet mot lys og støvfritt i originalemballasjen eller i en ren eske på et tørt sted.

Lagres ved temperaturer mellom -20 °C og +70 °C. Ta ut batteriet før lagring.

11. RESERVEDELER

Bruk kun originale reserve- og slitedeler. Originale reservedeler kan bestilles fra kundeservice i Hoffmann Group.

📷 J

Nr.	Betegnelse	Antall	Art.-nr.:
A	Skål (sveisemaske)	1	097959 BLACK
B	Gummiholder	1	
C	Ytre sveiseglass	1	097955 OUTER
D	Automatisk formørkningsfilter	1	097959 BLACK
E	Indre sveiseglass	1	097956 INNER
F	Objektivholder	1	

📷 K

Nr.	Betegnelse	Antall	Art.-nr.:
1	Sveisebånd	2	097958 BAND
2	Underlagsskive	1	
3	Underlagsskive	1	
4	Fast underlagsskive	2	
5	Gummiunderlagsskive	2	
6	Blokkmutter	2	
7	Tannhjuls-underlagsskive	1	
8	Vinkelbegrensningsskive	1	
9	Høyre skrue	1	
10	Venstre skrue	1	
11	Regulerbart hodebånd	1	
12	Fremre hodedeksel	1	

12. FORKLARING

📷 L

Shade Guide Table	Tabell for formørkningstrinn
Welding Process	Sveiseprosess
ARC CURRENT (Amperes)	Lysbuestrøm
SMAW	Metall-lysbuesveising
MIG (heavy)	Metall-inertgass-sveising (MIG, tungmetaller)
MIG (light)	Metall-inertgass-sveising (MIG, lettmetaller)
TIG, GTAW	Wolfram-inertgass-sveising
MAG/COL	Metallaktivgass-sveising
SAW	Senket lysbuesveising
PAC	Plasmaskjæring
PAW	Plasmasveising

13. UTLØPSTID

⌛ Skal ved korrekt lagring kasseres senest 5 år etter første bruk, samt ved skader eller stor grad av tilsmussing. Se produksjonsdato i påskrift (MM/ÅÅÅÅ) på emballasje eller etikett.

14. AVFALLSBEHANDLING

Skal kastes i husholdningsavfallet etter korrekt bruk.

15. SERTIFISERING

Sveisemaske iht. EN 379:2003+A1:2009.

Risikokategori II.

Samsvarer med PVU-forordningen (EU) 2016/425.

Kontrollert og sertifisert (modul B) av:

DIN CERTCO Gesellschaft für Konformitätsbewertung MBH · Alboinstraße 56 · 12103 · Berlin ·Germany · Notified Body number: 0196

EU-samsvarserklæringen er tilgjengelig under følgende adresse:
https://www.hoffmann-group.com/service/downloads/doc

---

pl MASKA SPAWALNICZA

1. INFORMACJE OGÓLNE

Należy zapoznać się z instrukcją obsługi i przestrzegać jej oraz zachować ją na przyszłość, przechowując w dostępnym miejscu.

2. OPIS PRODUKTU

Maska spawalnicza do ochrony oczu i twarzy przed iskrzeniem, odpryskami i szkodliwym promieniowaniem w normalnych warunkach spawania. Filtr z automatycznym zaciemnianiem w przypadku łuku elektrycznego umożliwia automatyczne przechodzenie ze stanu jasnego w ciemny. Po zakończeniu spawania maska automatycznie powraca do stanu jasnego.

3. BEZPIECZEŃSTWO

3.1 PODSTAWOWE INSTRUKCJE BEZPIECZEŃSTWA

⚠ PRZESTROGA

Różnice między oznaczeniem szybek i ramek

Ryzyko obrażeń wskutek niewystarczającej ochrony przez okulary ochronne.

► W razie różnic między oznaczeniami należy uwzględnić mniejszą wartość.

⚠ PRZESTROGA

Uszkodzona maska spawalnicza

Uszkodzenie lub silne zabrudzenie maski spawalniczej pogarsza jej działanie ochronne.

► Przed każdym użyciem należy przeprowadzić kontrolę wzrokową maski spawalniczej pod kątem zarysowań, odprysków lub innych uszkodzeń.

► Porysowane lub uszkodzone szybki ochronne należy wymienić na nowe i należy zaprzestać ich użytkowania.

⚠ PRZESTROGA

Reakcja alergiczna

Chociaż materiał, z którego wykonano maskę spawalniczą, jest hipoalergiczny, w przypadku kontaktu ze skórą wrażliwą może wystąpić reakcja alergiczna.

► W razie reakcji alergicznej zaprzestać użytkowania maski spawalniczej. Zasięgnąć porady lekarskiej.

3.2 UŻYTKOWANIE ZGODNIE Z PRZEZNACZENIEM

- Przed każdym użyciem sprawdzić osadzenie maski spawalniczej oraz jej dopasowanie do kształtu głowy.
- Dobrać czas opóźnienia, czułość i poziom zaciemnienia przed użyciem.
- Wymieniać tylko elementy opisane w instrukcji użytkowania.
- Nie dokonywać żadnych samodzielnych modyfikacji.
- Szybki ochronne wzmocnione filtrami mineralnymi stosować tylko w połączeniu z odpowiednią podkładką.
- Chronić filtr przed kontaktem z cieczami lub brudem.
- Stosować tylko z oczyszczonymi i niezakrytymi czujnikami.

Chronią oczy przed niebezpiecznym promieniowaniem ultrafioletowym i podczerwonym. Ochrona oczu przed zderzeniem z cząstkami o średniej energii do maks. 120 m/s. Do stosowania w zakresie temperatury od -5°C do +55°C. W razie potrzeby ochrony przed cząstkami o dużej prędkości w ekstremalnych temperaturach należy pamiętać, aby w przypadku okularów ochronnych oznaczonych literą T znajdowała się ona bezpośrednio za literą oznaczającą intensywność zderzenia, a więc przykładowo FT, BT lub AT. Jeżeli za literą oznaczającą intensywność zderzenia brakuje litery T, okulary ochronne można stosować do ochrony przed cząstkami o dużej prędkości wyłącznie w temperaturze pokojowej.

3.2.1 Oznaczenie szybek ochronnych i ramki

Automatyczny filtr zaciemniający

Stopień jasności	
4	
Stopień przyciemnienia	
9–13	
Skrót nazwy producenta	
HO	Hoffmann Supply Chain GmbH
Klasa optyczna	
1	Efekt sferyczny: ± 0,06 m^{-1}
Klasa światła rozproszonego	
1	
Klasa jednorodności	
1	
Klasa zależności kątowej	
2	
Norma	
379	Zastosowana norma

Oznaczenie ramki

Skrót nazwy producenta	
HO	Hoffmann Supply Chain GmbH
Norma	
EN 175	Zastosowana norma
Wytrzymałość mechaniczna	
B	Zderzenie z cząstkami o średniej energii 120 m/s

Soczewki

Skrót nazwy producenta	
HO	Hoffmann Supply Chain GmbH
Klasa optyczna	
1	Efekt sferyczny: ± 0,06 m^{-1}
Wytrzymałość mechaniczna	
B	Zderzenie z cząstkami o średniej energii 120 m/s

W razie różnic między oznaczeniami ramek i szybek ochronnych należy uwzględnić mniejszą wartość.

3.3 NIEWŁAŚCIWE UŻYTKOWANIE

- Nie stosować do spawania laserowego oraz w procesach spawania autogenicznego / skrawania.
- Nie odkładać maski spawalniczej na gorące powierzchnie.
- Nie otwierać automatycznego filtra zaciemniającego ani nie manipulować przy nim.
- Maska spawalnicza nie chroni przed uderzeniami.
- Środki ochrony oczu chroniące przed cząstkami o dużej prędkości stanowią zagrożenie dla użytkownika wskutek przenoszenia uderzeń, gdy są noszone na zwykłych okularach korekcyjnych.
- Maska spawalnicza nie chroni przed substancjami wybuchowymi ani przed żrącymi cieczami.
- Nie zanurzać filtra w wodzie.
- Nie stosować rozpuszczalników na filtrze ani na korpusie maski.

4. OZNACZENIE PRODUKTU

CE	Środki ochrony indywidualnej zgodne z rozporządzeniem w sprawie środków ochrony indywidualnej (UE) 2016/425.

5. OBSŁUGA

5.1 WKŁADANIE BATERII

📷 A

ⓘ *Zasilanie z baterii w przypadku typu CR2450.*

1. Umieścić baterię guzikową w zasobniku baterii maski spawalniczej.
2. Pamiętać o biegunowości (patrz nadruk na zasobniku baterii).
3. Wymienić baterię 📷 B, gdy zaświeci się LED LOW BATTERY.

5.2 SPRAWDZANIE POZIOMU PRZYCIEMNIENIA

📷 B

1. Przytrzymać wciśnięty przycisk TEST, aby sprawdzić poziom przyciemnienia przed spawaniem.
2. Zwolnić przycisk TEST.

► Okienko automatycznie ulega rozjaśnieniu (stopień 4).

5.3 WYBÓR POZIOMU PRZYCIEMNIENIA

📷 L

1. Wybrać poziom przyciemnienia stosownie do potrzebnego procesu spawania.
   ► Mieć na uwadze tabelę poziomów przyciemnienia.
2. Obrócić regulator na masce spawalniczej w wybrane położenie.

5.3.1 Czułość

📷 C

ⓘ *Ustawić na maksimum w celu zapewnienia optymalnej wydajności i czułości. Zmniejszać do momentu, aż filtr będzie reagował tylko na błysk światła spawania. Uważać na oświetlenie w otoczeniu, jak np. bezpośrednie promieniowanie słoneczne lub intensywne światło sztuczne.*

- Ustawić czułość bezstopniowym pokrętłem z tyłu maski spawalniczej na HI (wysoka) lub LO (niska).
- Ustawienie standardowe MID-HIGH (średnie) w zwykłych warunkach pracy.
- Maksymalna czułość nadaje się do prostych prac z prądem spawalniczym, spawania WIG lub innych prac.
- W razie zakłóceń spowodowanych nadmiernym światłem z otoczenia użyć ustawienia LO.

5.3.2 Opóźnienie

📷 D

ⓘ *Do spawania punktowego dobrać krótsze opóźnienie. Do spawania WIG, MIG lub MAG wybrać dłuższe opóźnienie.*

1. Po zakończeniu spawania okienko automatycznie rozjaśnia się.
2. Jasną poświatę można skompensować wstępnie ustawionym opóźnieniem.
3. Wybrać „S" dla krótkiego (0,1 s), lub „L" dla długiego („1 s).
4. Wyregulować używając bezstopniowego pokrętła.

5.4 PRACE SZLIFIERSKIE

📷 E

1. Obrócić pokrętło w położenie „GRIND" (szlifowanie).
   ► Automatyczne przyciemnienie wyłączone, co umożliwia swobodny widok na szlifowanie.
2. Przed rozpoczęciem prac spawalniczych sprawdzić, czy automatyczny filtr przyciemniający znajduje się z powrotem w trybie spawania.

5.5 DOPASOWANIE

5.5.1 Maska spawalnicza

📷 F

ⓘ *Maska spawalnicza osadzona mocno na głowie; nie ustawiać zbyt ciasno (Y).*

1. Wyregulować obwód, obracając pokrętłem z tyłu opaski czołowej.
   ► Istnieje możliwość dopasowania podczas noszenia.
2. Jeżeli opaska nagłowna jest osadzona zbyt wysoko lub zbyt nisko, wyregulować pasek na górnej części głowy.
3. Wyciągnąć kołek blokujący z otworu w opasce nagłownej.
4. Ustawić większą lub mniejszą szerokość i ponownie zablokować pasek w kolejnym otworze (W).
5. Sprawdzić dopasowanie opaski czołowej, wielokrotnie podnosząc i opuszczając maskę.

► Ponownie wyregulować w razie przesunięcia przy przechylaniu.

5.5.2 Odległość maski spawalniczej od twarzy

📷 F

1. Odkręcić nakrętkę blokującą (T na ilustracji).
   ► Ustawić odległość maski spawalniczej od twarzy w dolnym położeniu.
2. Odkręcić nakrętkę blokującą po obydwu stronach maski spawalniczej.
3. Przybliżyć dłuższy bok maski spawalniczej do twarzy (Z na ilustracji) lub oddalić.
4. Aby uzyskać efekt równomiernego przyciemnienia, każde oko musi znajdować się w takiej samej odległości od wizjera.
5. Przykręcić nakrętkę blokującą.

► Regulacja zakończona.

5.5.3 Kąt patrzenia

📷 G

1	Regulacja wzdłużna	2	Regulacja nachylenia

ⓘ *Położenie regulacji nachylenia z prawej strony maski spawalniczej.*

1. Odkręcić prawe pokrętło.
2. Przesuwać górny kraniec dźwigni nastawczej na zewnątrz do momentu, aż zaczep blokujący dźwigni wysunie się z nacięć.
3. Obrócić dźwignię w przód lub w tył w wybrane pochylenie.
4. W momencie zwolnienia blokada automatycznie zatrzaskuje się z powrotem, mocując maskę spawalniczą w wybranym położeniu.
   ► Maska spawalnicza gotowa do pracy.
5. Ustawić poziom przyciemnienia podczas pracy, ponownie ustawiając potencjometr.

6. KONSERWACJA

6.1 WYMIANA

6.1.1 Szybka nakładana zewnętrzna

📷 H

ⓘ *W razie uszkodzenia wymienić szybkę nakładaną zewnętrzną maski.*

1. Wyciągnąć podzespół uchwytu.
2. Zdjąć szybkę nakładaną zewnętrzną z maski, usunąć uszczelkę z soczewki wierzchniej.
3. Założyć nową soczewkę wierzchnią i umieścić ją w masce.

► Montaż odbywa się w taki sam sposób jak demontaż.

6.1.2 Szybka nakładana wewnętrzna

ⓘ *W razie uszkodzenia usunąć wewnętrzną soczewkę wierzchnią.*

1. Umieścić paznokieć w wycięciu pod okienkiem wkładu.
2. Wygiąć soczewkę do góry, aż wysunie się z brzegów okienka wkładu.

6.1.3 Filtr zaciemniający

📷 H

1. Zdjąć podzespół uchwytu z maski.
2. Lekko wygiąć górny kraniec uchwytu, aby wyjąć wkład z ramki.
3. Umieścić nowy wkład w ramce zgodnie z 📷 I.
4. Umieścić wkład w uchwycie w przedstawiony sposób.
5. Umieścić podzespół uchwytu z powrotem w masce.

7. USTERKI I USUWANIE BŁĘDÓW

Usterki	Możliwa przyczyna	Działanie
Przyciemnienie nieregularne	■ Nierównomierne ustawienie opaski nagłownej. ■ Różna odległość oczu od soczewki filtra.	Ponownie wyregulować opaskę, aby zmniejszyć odległość od filtra.
Automatyczny filtr zaciemniający nie zmienia barwy bądź miga	Zanieczyszczenie lub uszkodzenie soczewki w osłonie przedniej.	Wymienić soczewkę.
	Zanieczyszczenie czujników.	Oczyścić powierzchnie czujników.
	Za niski prąd spawalniczy.	Ustawić wyższą czułość.
	Brak prądu.	■ Sprawdzić działanie baterii. ■ Sprawdzić biegunowość. ■ Sprawdzić, czy bateria znajduje się w prawidłowym stanie. ■ Oczyścić powierzchnię baterii.
Powolna reakcja	Za niska temperatura środowiska pracy.	Nie stosować maski spawalniczej w temperaturze poniżej -10°C.
Słaba widoczność	Zabrudzenie szybki nakładanej zewnętrznej i wewnętrznej oraz filtra.	Wymienić szybki nakładane.
	Niewystarczające światło z otoczenia.	Zwiększyć światło z otoczenia.
	Źle dobrany stopień zaciemnienia.	Zresetować stopień zaciemnienia
	Na szybce nakładanej nadal znajduje się folia.	Usunąć folię z szybki nakładanej.
Maska spawalnicza przesuwa się	Nieprawidłowe ustawienie maski spawalniczej.	Skorygować dopasowanie.

8. CZYSZCZENIE

ⓘ *Nie używać silnych roztworów środków czyszczących. Czujniki i ogniwa słoneczne czyścić alkoholem metylowym i czystą ściereczką niepozostawiającą włókien.*

- Przetrzeć maskę miękką ściereczką.
- Regularnie czyścić filtry.

9. TRANSPORT

Transportować w etui ochronnym lub innym pojemniku do przechowywania.

10. MAGAZYNOWANIE

Nie przechowywać w pobliżu żrących, agresywnych substancji chemicznych, rozpuszczalników, wilgoci i brudu.

Przechowywać w oryginalnym opakowaniu lub w czystym pudełku, w suchym i chronionym przed światłem i kurzem miejscu.

Przechowywać w temperaturze od -20°C do +70°C. Przed magazynowaniem wyjąć baterię.

11. CZĘŚCI ZAMIENNE

Stosować wyłącznie oryginalne części zamienne i zużywalne. Nabywanie oryginalnych części zamiennych za pośrednictwem działu obsługi klienta Hoffmann Group.

📷 J

Nr.	Nazwa	Ilość	Nr art.:
A	Przyłbica (maska spawalnicza)	1	097959 BLACK
B	Uchwyt gumowy	1	
C	Szybka nakładana zewnętrzna	1	097955 OUTER
D	Automatyczny filtr zaciemniający	1	097959 BLACK
E	Szybka nakładana wewnętrzna	1	097956 INNER
F	Uchwyt obiektywu	1	

📷 K

Nr.	Nazwa	Ilość	Nr art.:
1	Opaska przeciwpotna	2	097958 BAND
2	Podkładka	1	
3	Podkładka	1	
4	Podkładka stała	2	
5	Podkładka gumowa	2	
6	Nakrętka blokująca	2	
7	Podkładka koła zębatego	1	
8	Szybka ograniczająca kąt	1	
9	Śruba prawa	1	
10	Śruba lewa	1	
11	Regulowana taśma nagłowna	1	
12	Przednia osłona głowy	1	

12. LEGENDA

📷 L

Shade Guide Table	Tabela poziomów przyciemnienia
Welding Process	Proces spawania
ARC CURRENT (Amperes)	Prąd łuku
SMAW	Spawanie elektrodą otuloną
MIG (heavy)	Spawanie elektrodą topliwą w osłonie atmosfery gazu obojętnego (metale ciężkie)
MIG (light)	Spawanie elektrodą topliwą w osłonie atmosfery gazu obojętnego (metale lekkie)
TIG, GTAW	Spawanie za pomocą nietopliwej elektrody wolframowej w osłonie gazu obojętnego
MAG/COL	Spawanie w osłonie gazów aktywnych
SAW	Spawanie łukiem krytym
PAC	Spawanie łukiem plazmowym
PAW	Spawanie plazmowe

13. CZAS PRZYDATNOŚCI DO UŻYTKU

⌛ W przypadku prawidłowego magazynowania zutylizować najpóźniej po upływie 5 lat od pierwszego użycia oraz w razie uszkodzeń lub silnego zabrudzenia. Data produkcji jest nadrukowana (w formacie MM/RRRR) na opakowaniu lub etykiecie.

14. UTYLIZACJA

W przypadku użytkowania zgodnie z przeznaczeniem wyrzucić do odpadów komunalnych.

15. CERTYFIKACJA

Maska spawalnicza zgodna z EN 379:2003+A1:2009.

Kategoria ryzyka II.

Zgodność z rozporządzeniem w sprawie środków ochrony indywidualnej (UE) 2016/425.

Organ sprawdzający i certyfikujący (moduł B):

DIN CERTCO Gesellschaft für Konformitätsbewertung MBH · Alboinstraße 56 · 12103 · Berlin ·Germany · Notified Body number: 0196

Deklaracja zgodności UE jest dostępna pod adresem:
https://www.hoffmann-group.com/service/downloads/doc

---

ro MASCĂ DE SUDURĂ

1. INDICAȚII GENERALE

Citiți manualul de utilizare, respectați-l, păstrați-l pentru referințe ulterioare și păstrați-l accesibil în orice moment.

2. DESCRIEREA PRODUSULUI

Masca de sudură pentru protecția ochilor și a feței împotriva scânteilor, a stropilor de sudură și a radiațiilor periculoase în condiții normale de sudură. Filtru cu întunecare automată la arcuri electrice, în vederea trecerii automate din stare deschisă la cea întunecată. Revenirea automată la starea deschisă, când sudura s-a finalizat.

3. SIGURANȚĂ

3.1 INSTRUCȚIUNI FUNDAMENTALE DE SIGURANȚĂ

⚠ PRECAUȚIE

Diferențele dintre marcajul de pe lentile și cel de pe ramă

Pericol de vătămare din cauza protecției insuficiente asigurate de ochelarii de protecție.

► În cazul în care există diferențe între marcaje, se va lua în considerare valoarea mai mică.

⚠ PRECAUȚIE

Mască de sudură deteriorată

Afectare a capacității de protecție din cauza deteriorării sau a murdăririi puternice a măștii de sudură.

► Înainte de fiecare utilizare, verificați vizual aspectul exterior al măștii de sudură pentru a identifica eventuale zgârieturi, cojirea sau deteriorarea în orice alt mod a acestora.

► Înlocuiți viziera zgâriată sau deteriorată și n-o mai folosiți.

⚠ PRECAUȚIE

Reacție alergică

Materialul folosit la masca de sudură este considerat hipoalergenic, dar chiar și așa este posibil să apară reacții alergice pe pielea sensibilă.

► În cazul unor reacții alergice, nu mai folosiți masca de sudură. Mergeți la un control medical.

3.2 UTILIZARE CONFORM DESTINAȚIEI

- Înainte de fiecare utilizare se va verifica poziția măștii de sudură și se va ajusta forma capului.
- Se va selecta înainte de fiecare utilizare timpul de întârziere, sensibilitatea și nivelul de întunecare.
- Se vor înlocui numai piesele care sunt descrise în prezentele instrucțiuni de folosire.
- Nu efectuați nicio modificare neautorizată.
- Viziera consolidată cu filtre minerale se va folosi doar împreună cu o protecție interioară adecvată.
- Se va proteja filtrul împotriva contactului cu lichide sau murdărie.
- Senzorii trebuie să fie permanent curățați și neacoperiți.

Protejează ochii împotriva razelor UV/IR periculoase. Protejează ochii împotriva particulelor cu energie medie de până la 120 m/s. Pentru utilizare la temperaturi de -5°C până la +55°C. Dacă este necesară protecție împotriva particulelor cu viteze mai mari, la temperaturi extreme, aveți în vedere ca ochelarii de protecție să fie marcați cu litera T imediat după litera pentru intensitatea impactului, adică FT, BT sau AT. Dacă litera pentru intensitatea impactului nu sunt urmate de T, ochelarii se vor folosi ca protecție împotriva particulelor de viteze mari doar la temperatura camerei.

3.2.1 Marcajul lentilei de protecție și ramei

Filtru de întunecare automată

Nivel de luminozitate	
4	
Nivel de întunecare	
9 - 13	
Prescurtarea denumirii producătorului	
HO	Hoffmann Supply Chain GmbH
Clasa optică	
1	Efect de sfericitate: ± 0,06 m^{-1}
Clasă de dispersie a luminii	
1	
Clasă de omogenitate	
1	
Clasă de dependență unghiulară	
2	
Standard	
379	Standard aplicat

Marcajul ramei

Prescurtarea denumirii producătorului	
HO	Hoffmann Supply Chain GmbH
Standard	
EN 175	Standard aplicat
Rezistență mecanică	
B	Impact cu energie medie 120 m/s

Lentile

Prescurtarea denumirii producătorului	
HO	Hoffmann Supply Chain GmbH
Clasa optică	
1	Efect de sfericitate: ± 0,06 m^{-1}
Rezistență mecanică	
B	Impact cu energie medie 120 m/s

În cazul în care există diferențe între marcajul de pe ramă și cel de pe lentilele de protecție, se va lua în considerare valoarea mai mică.

3.3 UTILIZARE NECORESPUNZĂTOARE

- Nu se va utiliza pentru sudura cu laser și la procese de sudură/tăiere autogene.
- Masca de sudură nu se va depune niciodată pe suprafețe fierbinți.
- Nu se va deschide și nici nu se va manipula niciodată filtrul de întunecare.
- Masca de sudură nu este destinată protecției împotriva loviturilor.
- Dispozitivele de protecție a ochilor împotriva particulelor cu viteză mare reprezintă un pericol pentru purtător ca urmare a transmiterii impactului, în cazul în care sunt purtate peste ochelari obișnuiți de corecție.
- Masca de sudură nu protejează împotriva substanțelor explozive sau a lichidelor corozive.
- Nu introduceți filtrul în apă.
- Pe filtru sau pe corpul măștii de sudură nu se vor aplica solvenți.

4. MARCĂ DE CONFORMITATE

CE	Echipamentul de protecție personală corespunde Regulamentului (UE) 2016/425 privind EPP.

5. OPERAREA

5.1 INTRODUCEREA BATERIEI

📷 A

ⓘ *Funcționare cu baterie de tip CR2450.*

1. Introduceți bateria buton în locașul măștii de sudură destinat bateriei.
2. Se va avea în vedere polaritate corectă, a se vedea simbolul imprimat din locașul pentru baterie.
3. Bateria se va înlocui 📷 B atunci când se aprinde LED-ul LOW BATTERY.

5.2 TESTAREA NIVELULUI DE ÎNTUNECARE

📷 B

1. Înainte de fiecare procedură de sudură, se va menține apăsată tasta TEST pentru a verifica nivelul de întunecare.
2. Se eliberează tasta TEST.

► Fereastra trece automat la starea deschisă (nivel 4).

5.3 SELECTAREA NIVELULUI DE ÎNTUNECARE

📷 L

1. Nivelul de întunecare se va alege potrivit procesului de sudură dorit.
   ► A se avea în vedere tabelul pentru nivelurile de întunecare.
2. Se va roti butonul de reglaj de pe masca de sudură până la poziția dorită.

5.3.1 Sensibilitate

📷 C

ⓘ *Pentru performanțe și sensibilitate optime se va regla la punctul maxim. Se va reduce treptat până ce reacția filtrului intervine numai la scânteia de la lumina de sudură. Se vor avea în vedere condițiile de lumină ale mediului, cum ar fi bătaia directă a razelor solare sau lumina artificială intensă.*

- Sensibilitatea se va regla cu ajutorul butonului progresiv aflat pe spatele măștii de sudură, cu HI (înaltă) sau LO (joasă).
- Reglaj standard MID-HIGH (mediu) pentru lucrările cotidiene.
- Sensibilitatea maximă este potrivită pentru lucrări simple de sudură, WIG sau alte lucrări.
- În caz de defecțiuni cauzate de lumina puternică a mediului se va folosi reglajul LO.

5.3.2 Întârziere

📷 D

ⓘ *Pentru sudura în puncte se va alege o întârziere mai scurtă. Pentru lucrări de sudură WIG, MIG sau MAG se vor selecta timpi de întârziere mai lungi.*

1. După finalizarea sudurii, fereastra de vizibilitate trece automat înapoi, de la întunecat la deschis.
2. Locurile cu incandescență ridicată pot fi compensate printr-o întârziere setată în prealabil.
3. Se va selecta „S" pentru scurt (0,1 s) sau „L" pentru lung (1 s).
4. Reglajul se va efectua cu ajutorul butonului rotativ progresiv.

5.4 LUCRĂRI DE ȘLEFUIRE

📷 E

1. Butonul rotativ se va roti în poziția „GRIND" (șlefuire).
   ► Întunecarea automată este decuplată, se permite o vizibilitate clară spre locul de șlefuire.
2. Anterior începerii lucrărilor de sudură, asigurați-vă că filtrul de întunecare automată este repus în modul de sudură.

5.5 ADAPTARE LA FORMĂ

5.5.1 Mască pentru sudură

📷 F

ⓘ *Masca de sudură se va poziționa fix pe cap, reglajul nu va fi făcut prea strâns (Y).*

1. Circumferința totală se va regla cu ajutorul butonului de la partea posterioară a benzii de frunte.
   ► Ajustarea se poate efectua în timpul purtării.
2. În cazul unei benzi care este așezată pe cap prea sus sau prea jos, se va ajusta chinga de la partea superioară a capului.
3. Se îndepărtează știftul de blocare din gaura benzii pentru cap.
4. Se va regla pentru o lățime mai mare sau mai redusă și chinga va fi blocată din nou peste următoarea gaură (W).
5. Forma de potrivire a chingii de pe frunte se va verifica prin ridicare și repunere repetate ale măștii de sudură.

► Chinga pentru cap se va ajusta din nou dacă alunecă la înclinare.

5.5.2 Distanța între masca de sudură și față

📷 F

1. Desfaceți piulița bloc (T în imagine).
   ► Reglați distanța dintre masca de sudură și față în partea de jos.
2. Desfaceți piulițele bloc pe ambele părți ale măștii de sudură.
3. Poziționați latura lungă a măștii de sudură mai departe sau mai aproape de față (Z în imagine).
4. Pentru un efect bilateral de întunecare, așezați viziera la o distanță egală față de cei doi ochi.
5. Strângeți la loc piulița bloc.

► Ajustarea este încheiată.

5.5.3 Unghi de vizualizare

📷 G

1	Reglarea lungimii	2	Reglarea înclinației

ⓘ *Poziția reglajului de înclinație se află pe partea dreaptă a măștii de sudură.*

1. Reduceți tensiunea de la butonul rotativ din dreapta.
2. Scoateți în afară capătul superior al manetei de reglaj, până ce gaica opritoare a manetei eliberează crestăturile.
3. Rotiți maneta spre față sau spre spate până la poziția de înclinație dorită.
4. La eliberare, stopul se blochează automat și fixează masca de sudură în poziția dorită.
   ► Masca de sudură este pregătită de utilizare.
5. Nivelul de întunecare se va ajusta în timpul utilizării prin reglarea potențiometrului.

6. ÎNTREȚINERE

6.1 ÎNLOCUIRE

6.1.1 Ecran exterior de protecție

📷 H

ⓘ *În cazul deteriorării, ecranul de protecție a măștii de sudură va fi înlocuit.*

1. Îndepărtați ansamblul de susținere.
2. Scoateți ecranul de protecție de la masca de sudură precum și garnitura de pe lentila acoperitoare.
3. Introduceți o nouă lentilă acoperitoare în masca de sudură.

► Montarea la loc se face la fel ca demontarea.

6.1.2 Ecran interior de protecție

ⓘ *În caz de deteriorare, se va îndepărta lentila de acoperire interioară.*

1. Se va introduce unghia în decupajul de sub fereastra de vedere asupra cartușului.
2. Lentila se va curba în sus până ce aceasta se dezlipește de marginile ferestrei de vedere asupra cartușului.

6.1.3 Filtru de întunecare

📷 H

1. Scoateți ansamblul de susținere din masca de sudură.
2. Îndoiți ușor capătul superior al suportului pentru a îndepărta cartușul din ramă.
3. Introduceți în ramă noul cartuș conform 📷 I.
4. Introduceți cartușul în suport conform ilustrației.
5. Introduceți sistemul de susținere înapoi în masca de sudură.

7. DEFECȚIUNI ȘI REMEDIEREA PROBLEMELOR

Defecțiuni	Cauză posibilă	Măsură
Întunecare neregulată	■ Banda pentru cap a fost reglată inegal. ■ Distanța dintre ochi și lentila de filtru este inegală.	Ajustați din nou banda pentru cap pentru a reduce distanța până la filtru.
Filtrul de întunecare automată nu întunecă sau pâlpâie	Lentila acoperirii frontale este murdară sau deteriorată.	Înlocuiți lentila.
	Senzori murdari.	Curățați suprafața senzorilor.
	Curentul de sudură este prea redus.	Setați un nivel de sensibilitate mai mare.
	Lipsă de curent.	■ Verificați bateria pentru a verifica funcționalitatea. ■ Aveți în vedere în vedere polaritatea corectă. ■ Verificați dacă bateria e în stare corespunzătoare. ■ Curățați suprafața bateriei.
Reacție încetinită	Temperatura mediului de lucru este prea redusă.	Nu utilizați masca de sudură sub la -10 °C.
Vizibilitate redusă	Ecranul exterior de protecție sau cel interior precum și filtrul sunt murdare.	Înlocuiți ecranele de protecție.
	Lumina mediului nu este suficientă.	Creșteți intensitatea luminii mediului.
	Nivelul de întunecare este ales eronat.	Resetați nivelul de întunecare
	Folia încă se mai află pe ecranul de protecție.	Se îndepărtează folia de pe ecran.
Masca de sudură alunecă	Masca de sudură nu este reglată corespunzător.	Ajustați potrivirea la formă.

8. CURĂȚAREA

ⓘ *Nu utilizați soluții agresive de curățare. Curățați senzorii și celulele solare cu alcool metilic și cu material textil curat, fără scame.*

- Ștergeți masca de sudură cu material textil moale.
- Curățați regulat filtrul.

9. TRANSPORT

Transportați în husă de protecție sau cutie de păstrare.

10. DEPOZITAREA

Depozitați departe de substanțe chimice caustice, agresive, solvenți, umiditate și murdărie.

A se depozita în ambalajul original sau cutia curată, într-un loc uscat, ferit de lumină și fără praf.

Depozitați la temperaturi cuprinse între -20°C și +70°C. Scoateți bateriile înainte de depozitare.

11. PIESE DE SCHIMB

Folosiți numai piese de schimb și de uzură originale. Procurarea pieselor de schimb originale se face de la serviciul pentru clienți al Hoffmann Group.

📷 J

Cod	Denumire	Cantitate	Nr. art.:
A	Carcasă (mască de sudură)	1	097959 BLACK
B	Suport din cauciuc	1	
C	Ecran exterior de protecție	1	097955 OUTER
D	Filtru de întunecare automată	1	097959 BLACK
E	Ecran interior de protecție	1	097956 INNER
F	Suport obiectiv	1	

📷 K

Cod	Denumire	Cantitate	Nr. art.:
1	Bandă pentru transpirație	2	097958 BAND
2	Șaibă suport	1	
3	Șaibă suport	1	
4	Șaibă suport fixă	2	
5	Șaibă suport din cauciuc	2	
6	Piuliță bloc	2	
7	Șaibă suport pinion	1	
8	Șaibă de limitare unghiulară	1	
9	Șurub dreapta	1	
10	Șurub stânga	1	
11	Bandă pentru cap reglabilă	1	
12	Acoperire frontală pentru cap	1	

12. LEGENDĂ

📷 L

Shade Guide Table	Tabel pentru nivelurile de întunecare
Welding Process	Proces de sudură
ARC CURRENT (Amperes)	Curent arc electric
SMAW	Sudură metalică în arc electric
MIG (heavy)	Sudură metalică cu gaz inert (metale grele)
MIG (light)	Sudură metalică cu gaz inert (metale ușoare)
TIG, GTAW	Sudură wolfram gaz inert
MAG/COL	Sudură metalică cu gaz activ
SAW	Sudură sub strat de pulbere
PAC	Tăiere cu plasmă
PAW	Sudură plasmă

13. PERIOADĂ DE VALABILITATE

⌛ În caz de depozitare adecvată, casca trebuie casată cel mai târziu după 5 ani de la prima purtare precum şi în caz de deteriorare sau de murdărire puternică. Data fabricaţiei este marcată 📅 (ll/aaaa) pe ambalaj sau pe etichetă.

14. ELIMINAREA DEŞEURILOR

În cazul utilizării conforme cu destinaţia, a se elimina împreună cu deşeurile menajere.

15. CERTIFICARE

Mască de sudură conform EN 379:2003+A1:2009.
Categoria a II-a de risc.
Conformitate cu Regulamentul (UE) 2016/425 privind echipamentele individuale de protecţie.
Testat şi certificat (modul B) de către:
DIN CERTCO Societate pentru evaluarea conformităţii MBH Alboinstraße 56 12103 Berlin Germany
Notified Body number: 0196
Declaraţia UE de conformitate este disponibilă la: https://www.hoffmann-group.com/service/downloads/doc

---

pt MÁSCARA DE SOLDAR

1. INDICAÇÕES GERAIS

Ler e respeitar o manual de instruções, guardar para referência futura e manter sempre disponível para consulta.

2. DESCRIÇÃO DO PRODUTO

Máscara de soldar para proteger os olhos e o rosto de faíscas, respingos e radiação prejudicial em condições de soldagem normais. Filtro com escurecimento automático no caso de arcos elétricos para a troca automática do estado claro para escuro. Regresso automático ao estado claro depois de soldar.

3. SEGURANÇA

3.1 INDICAÇÕES BÁSICAS DE SEGURANÇA

⚠ CUIDADO

Divergências entre a marcação das lentes e da armação

Perigo de ferimentos devido à proteção insuficiente dos óculos de proteção.

► Em caso de divergências entre as marcações, deve ser observado o valor mais baixo.

⚠ CUIDADO

Máscara de soldar danificada

Limitação do efeito protetor em caso de danos ou sujidade intensa da máscara de soldar.

► Inspeção visual externa da máscara de soldar quanto a riscos, estilhaçamentos ou outros danos antes de cada utilização.
► Substituir as lentes riscadas ou danificadas e não voltar a utilizar.

⚠ CUIDADO

Reação alérgica

O material utilizado na máscara de soldar é hipoalergénico, contudo, podem ocorrer reações alérgicas em caso de contacto com pele sensível.

► Em caso de reação alérgica, não voltar a utilizar a máscara de soldar. Consultar um médico.

3.2 UTILIZAÇÃO ADEQUADA

- Verificar o ajuste da máscara de soldar antes de cada utilização e adaptá-la ao formato da cabeça.
- Antes da utilização, selecionar o tempo de atraso, a sensibilidade e o nível de escurecimento para a respetiva aplicação.
- Substituir apenas as peças descritas neste manual de instruções.
- Não realizar conversões por conta própria.
- Utilizar lentes reforçadas com filtros minerais apenas em combinação com uma lente de base adequada.
- Proteger o filtro contra contacto com líquidos ou sujidade.
- Utilizar apenas com sensores limpos e sem cobertura.

Protege os olhos contra raios UV/IV perigosos. Protege os olhos contra choques de partículas de média energia até 120 m/s. Para utilização com temperaturas de -5 °C a +55 °C. Caso seja necessária uma proteção contra partículas a alta velocidade com temperaturas extremas, garantir que os óculos de proteção estão identificados com a letra T diretamente após as letras para intensidade de impacto, ou seja, FT, BT ou AT. Se a letra para intensidade de impacto não for seguida da letra T, os óculos de proteção só podem ser utilizados contra partículas a alta velocidade à temperatura ambiente.

3.2.1 Marcação das lentes de proteção e da armação

Filtro de escurecimento automático

Nível de luminosidade	
4	
Nível de escurecimento	
9 - 13	
Abreviatura do fabricante	
HO	Hoffmann Supply Chain GmbH
Classe ótica	
1	Efeito esférico: ± 0,06 m^{-1}
Classe de luz difusa	
1	
Classe de homogeneidade	
1	
Classe de dependência angular	
2	
Norma	
379	Norma aplicada

Marcação da armação

Abreviatura do fabricante	
HO	Hoffmann Supply Chain GmbH
Norma	
EN 175	Norma aplicada
Resistência mecânica	
B	Choque com média energia de 120 m/s

Lentes

Abreviatura do fabricante	
HO	Hoffmann Supply Chain GmbH
Classe ótica	
1	Efeito esférico: ± 0,06 m^{-1}
Resistência mecânica	
B	Choque com média energia de 120 m/s

Em caso de divergências entre as marcações da armação e das lentes de proteção, deve ser observado o valor mais baixo.

3.3 UTILIZAÇÃO INDEVIDA

- Não usar para soldagem a laser e soldagens/cortes com oxicorte.
- Nunca depositar a máscara de soldar sobre uma superfície quente.
- Nunca abrir ou manipular o filtro de escurecimento automático.
- A máscara de soldar não protege contra perigos de impactos.
- Os dispositivos de proteção ocular contra partículas a alta velocidade constituem um perigo para o utilizador devido à transferência dos choques quando são usados sobre óculos de correção convencionais.
- A máscara de soldar não protege contra substâncias explosivas ou líquidos corrosivos.
- Não mergulhar o filtro em água.
- Não aplicar solventes no filtro ou no corpo da máscara de proteção.

4. DESIGNAÇÃO DO PRODUTO

CE Equipamento de proteção individual em conformidade com o regulamento EPI (UE) 2016/425.

5. OPERAÇÃO

5.1 COLOCAR PILHA

📷 A

ⓘ *Funcionamento com pilha do tipo CR2450.*

1. Inserir a pilha botão no respetivo compartimento da máscara de soldar.
2. Presar atenção à polaridade correta e à inscrição no compartimento da pilha.
3. Substituir a pilha 📷 B, quando o LED LOW BATTERY se acender.

5.2 TESTAR NÍVEL DE ESCURECIMENTO

📷 B

1. Manter premida a tecla TEST para verificar o nível de escurecimento antes da soldagem.
2. Soltar a tecla TEST.

► O visor muda automaticamente para o estado claro (nível 4).

5.3 SELECIONAR O NÍVEL DE ESCURECIMENTO

📷 L

1. Selecionar o nível de escurecimento de acordo com a soldagem desejada.
   ► Observar a tabela para níveis de escurecimento.
2. Rodar o regulador na máscara de soldar até à posição desejada.

5.3.1 Sensibilidade

📷 C

ⓘ *Para um desempenho e sensibilidade ideal ajustar para o máximo. Reduzir gradualmente até que o filtro reaja apenas ao raio de luz de soldagem. Ter em conta as condições de luz ambiente, como luz solar direta ou luz artificial intensa.*

- Regular a sensibilidade através do botão rotativo contínuo na parte de trás da máscara de soldar com HI (alta) ou LO (reduzida).
- Ajuste standard MID-HIGH (média) para dia-a-dia normal de trabalho.
- Sensibilidade máxima adequada para trabalhos simples de corrente de solda, TIG ou outros trabalhos.
- No caso de falhas causadas por luz ambiente excessiva, usar o ajuste LO.

5.3.2 Atraso

📷 D

ⓘ *Para soldagem por pontos escolher um atraso mais curto. Para trabalhos de soldagem TIG, MIG ou MAG escolher uma atraso mais demorado.*

1. Após a soldagem, o visor muda automaticamente de escuro para claro.
2. Um recozimento claro pode ser compensado com um atraso predefinido.
3. "S" para curto (0,1 s) ou "L" para longo (1 s).
4. Ajustar a definição com o botão rotativo contínuo.

5.4 TRABALHOS DE LIXAMENTO

📷 E

1. Rodar o botão rotativo para a posição "GRIND" (lixar).
   ► Escurecimento automático desligado, é providenciada uma vista clara para lixar.
2. Antes dos trabalhos de soldagem, assegurar que o filtro de escurecimento automático regressou ao modo de soldagem.

5.5 ADAPTAR O AJUSTE DA MÁSCARA

5.5.1 Máscara de soldar

📷 F

ⓘ *Ajustar bem máscara de soldar à cabeça sem que fique muito apertada (Y).*

1. Regular o tamanho rodando o botão na parte de trás da fita.
   ► O ajuste pode ser feito com a máscara posta.
2. Se a cinta para cabeça estiver muito alta ou muito baixa na cabeça, ajustar a faixa na parte superior da cabeça.
3. Remover o pino de bloqueio do orifício na cinta para cabeça.
4. Ajustar para uma largura mais larga ou mais apertada e voltar a prender a faixa no orifício mais próximo (W).
5. Verificar o ajuste da faixa da cabeça levantando e colocando várias vezes a máscara de soldar.

► Reajustar a cinta para cabeça se ela escorregar ao inclinar.

5.5.2 Distância entre máscara de soldar e rosto

📷 F

1. Soltar a porca de bloqueio (T na figura).
   ► Ajustar a distância entre máscara de soldar e rosto para a posição inferior.
2. Soltar a porca de bloqueio de ambos os lados na máscara de soldar.
3. Posicionar o lado comprido da máscara de soldar mais próximo ou mais afastado do rosto (Z na figura).
4. Para um efeito de escurecimento uniforme assegurar a mesma distância do par de olhos do visor.
5. Voltar a aparafusar a porca de bloqueio.

► Ajuste terminado.

5.5.3 Ângulo de visão

📷 G

1	Ajuste longitudinal	2	Ajuste da inclinação

ⓘ *Posição do ajuste da inclinação do lado direito da máscara de soldar.*

1. Soltar a tensão no botão rotativo direito.
2. Empurrar a extremidade superior da alavanca de ajuste para fora até que a patilha da alavanca solte os entalhes.
3. Rodar a alavanca para a frente ou para trás para a posição de inclinação desejada.
4. O bloqueio engata automaticamente quando se solta a alavanca e fixa a máscara de soldar na posição desejada.
   ► Máscara de soldar pronta.
5. Regular o nível de escurecimento durante a utilização reiniciando o potenciómetro.

6. MANUTENÇÃO

6.1 SUBSTITUIÇÃO

6.1.1 Vidro exterior

📷 H

ⓘ *Em caso de danos, substituir o vidro exterior da máscara de soldar.*

1. Remover o módulo de suporte.
2. Remover o vidro exterior da máscara de soldar, retirar a vedação da lente de cobertura.
3. Colocar uma nova lente de cobertura e montar na máscara de soldar.

► Montagem de forma igual à desmontagem.

6.1.2 Vidro interior

ⓘ *Remover a lente de cobertura interior em caso de danos.*

1. Posicionar uma unha no entalhe por baixo do visor de cartuchos.
2. Dobrar a lente para cima, até que esta se solte das margens do visor de cartuchos.

6.1.3 Filtro de escurecimento

📷 H

1. Remover o módulo de suporte da máscara de soldar.
2. Dobrar ligeiramente a extremidade superior do suporte, para remover o cartucho da estrutura.
3. Inserir um novo cartucho conforme 📷 I na estrutura.
4. Colocar o cartucho no suporte como ilustrado.
5. Inserir de novo o módulo de suporte na máscara de soldar.

7. FALHAS E ELIMINAÇÕES DE ERROS

Falhas	Causa possível	Medida
Escurecimento não uniforme	■ A cinta para cabeça não foi ajustada uniformemente. ■ Distância desigual entre olhos e lente de filtro.	Ajustar novamente a cinta para cabeça para reduzir distância em relação ao filtro.
O filtro de escurecimento automático não escurece ou treme	A lente na cobertura frontal está suja ou danificada.	Trocar a lente.
	Sensores sujos.	Limpar a superfície dos sensores.
	Corrente de soldagem muito reduzida.	Selecionar um nível de sensibilidade mais alto.
	Sem corrente.	■ Verificar o funcionamento da pilha. ■ Prestar atenção à polaridade correta. ■ Verificar o estado impecável da pilha. ■ Limpar a superfície da pilha.
Reação lenta	Temperatura do ambiente de trabalho muito reduzida.	Não usar a máscara de soldar abaixo de -10 °C.
Má visibilidade	Vidro exterior ou interior, assim como filtro sujos.	Substituir os vidros.
	O luz ambiente não é suficiente.	Aumentar a luz ambiente.
	Nível de escurecimento mal selecionado.	Repor o nível de escurecimento
	Ainda se encontra a película no vidro.	Remover a película do vidro.
Máscara de soldar deslocada	Máscara de soldar não está bem ajustada.	Corrigir o ajuste da máscara.

8. LIMPEZA

ⓘ *Não usar soluções de limpeza agressivos. Limpar os sensores e as células solares com álcool metilado e um pano limpo que não largue pelo.*

- Limpar a máscara de soldar com um mano macio.
- Limpar o filtro com regularidade.

9. TRANSPORTE

Transportar na capa de proteção ou na caixa de armazenamento.

10. ARMAZENAMENTO

Não armazenar perto de substâncias corrosivas, agressivas, químicas, de solventes, de humidade e sujidade.
Guardar em embalagem original ou caixa limpa protegida do sol e sem pó num local seco.
Armazenar a temperaturas entre os -20°C e +70°C. Remover a pilha antes do armazenamento.

11. PEÇAS SOBRESSALENTES

Utilizar apenas peças sobressalentes e de desgaste originais. Peças sobressalentes através do serviço ao cliente Hoffmann Group.

📷 J

N.º	Designação	Quantidade	Ref.ª:
A	Escudo (máscara de soldar)	1	097959 BLACK
B	Suporte de borracha	1	
C	Vidro exterior	1	097955 OUTER
D	Filtro de escurecimento automático	1	097959 BLACK
E	Vidro interior	1	097956 INNER
F	Suporte objetiva	1	

📷 K

N.º	Designação	Quantidade	Ref.ª:
1	Fita de soldar	2	097958 BAND
2	Anilha	1	
3	Anilha	1	
4	Anilha fixa	2	
5	Anilha de borracha	2	
6	Porca de bloqueio	2	
7	Anilha para roda dentada	1	
8	Anilha de limitação do ângulo	1	
9	Parafuso direito	1	
10	Parafuso esquerdo	1	
11	Cinta ajustável para cabeça	1	
12	Cobertura da cabeça dianteira	1	

12. LEGENDA

📷 L

Shade Guide Table	Tabela para níveis de escurecimento
Welding Process	Soldagem
ARC CURRENT (Amperes)	Corrente arco
SMAW	Soldagem por arco de metal
MIG (heavy)	Soldagem a gás inerte de metal (metais pesados)
MIG (light)	Soldagem a gás inerte de metal (metais leves)
TIG, GTAW	Soldagem a gás inerte de tungsténio
MAG/COL	Soldagem a gás ativo de metal
SAW	Soldagem com arco submerso
PAC	Corte por fusão a plasma
PAW	Soldagem a plasma

13. DATA DE VALIDADE

⌛ Em caso de armazenamento correto, eliminar o mais tardar 5 anos após a primeira utilização, em caso de danos ou forte sujidade. Data de fabrico ver impressão 📅 (MM/AAAA) na embalagem ou rótulo.

14. ELIMINAÇÃO

Eliminar junto com o lixo doméstico após utilização adequada.

15. CERTIFICAÇÃO

Máscara de soldar em conformidade com EN 379:2003+A1:2009.
Categoria de risco II.
Conformidade com o regulamento EPI (UE) 2016/425.
Testada e certificada (módulo B) por:
DIN CERTCO Gesellschaft für Konformitätsbewertung MBH · Alboinstraße 56 · 12103 · Berlin ·Germany ·
Notified Body number: 0196
A declaração CE de conformidade está disponível no seguinte endereço:
https://www.hoffmann-group.com/service/downloads/doc

---

sl ZAŠČITNA MASKA ZA VARILCE

1. SPLOŠNI NAPOTKI

Navodila za uporabo morate prebrati, jih upoštevati, shraniti za poznejšo uporabo in imeti vedno na voljo.

2. OPIS IZDELKA

Zaščitna maska za varilce ščiti oči in obraz pred iskrami, brizgi in škodljivimi žarki pri običajnih pogojih varjenja. Filter s samodejno zatemnitvijo pri električnih oblokih za samodejno menjavanje med svetlim in temnim stanjem. Samodejna ponastavitev svetlega stanja po koncu varjenja.

3. VARNOST

3.1 OSNOVNI VARNOSTNI NAPOTKI

⚠ POZOR

Odstopanja med oznako stekel in oznako okvirja

Nevarnost poškodb zaradi nezadostne zaščite zaščitnih očal.

► V primeru odstopanj med oznakami upoštevajte manjšo vrednost.

⚠ POZOR

Poškodovana zaščitna maska za varilce

Manjši zaščitni učinek zaradi poškodbe ali močne umazanosti zaščitne maske za varilce.

► Pred vsako uporabo opravite zunanji vizualni pregled zaščitne maske za varilce glede prask, cepljenja in luščenja ter drugih poškodb.
► Popraskana ali poškodovana zaščitna stekla zamenjajte in jih ne uporabljajte več.

⚠ POZOR

Alergična reakcija

Uporabljen material zaščitne maske za varilce je hipoalergen, vendar pa lahko pri stiku z občutljivo kožo pride do alergične reakcije.

► V primeru alergične reakcije zaščitne maske za varilce ne uporabljajte več. Poiščite zdravniško pomoč.

3.2 NAMEN UPORABE

- Pred vsako uporabo preverite namestitev zaščitne maske za varilce in jo prilagodite obliki glave.
- Pred vsako uporabo nastavite tudi ustrezen čas zakasnitve, občutljivost in stopnjo zatemnitve.
- Zamenjate lahko samo tiste dele, ki so opisani v teh navodilih za uporabo.
- Predelave niso dovoljene.
- Zaščitna stekla, ojačana z mineralnimi filtri, uporabljajte samo v povezavi z ustreznim podložnim steklom.
- Zaščitite filter pred stikom s tekočinami ali umazanijo.
- Uporabljajte samo z očiščenimi in nezakritimi senzorji.

Ščiti oči pred škodljivim UV- in IR-sevanjem. Ščiti oči pred udarci srednjeenergijskih delcev do 120 m/s. Za uporabo pri temperaturah od –5 °C do +55 °C. Če je potrebna zaščita pred delci z višjo hitrostjo pri ekstremnih temperaturah, pazite na to, da so zaščitna očala označena s črko T takoj za črko za intenziteto udarcev, torej FT, BT ali AT. Če črki za intenziteto udarcev ne sledi črka T, zaščitna očala uporabljajte samo pri sobni temperaturi za zaščito pred delci z višjo hitrostjo.

3.2.1 Oznaka zaščitnih stekel in okvirja

Avtomatski zatemnitveni filter

Stopnja svetlosti	
4	
Stopnja zatemnitve	
9 - 13	
Kratka oznaka proizvajalca	
HO	Hoffmann Supply Chain GmbH
Optični razred	
1	Sferični učinek: ± 0,06 m^{-1}
Razred sipajoče svetlobe	
1	
Razred homogenosti	
1	
Razred kotne odvisnosti	
2	
Standard	
379	Uporabljeni standard

Oznaka okvirja

Kratka oznaka proizvajalca	
HO	Hoffmann Supply Chain GmbH
Standard	
EN 175	Uporabljeni standard
Mehanska trdnost	
B	Srednjeenergijski udarci delcev 120 m/s

Leče

Kratka oznaka proizvajalca	
HO	Hoffmann Supply Chain GmbH
Optični razred	
1	Sferični učinek: ± 0,06 m^{-1}
Mehanska trdnost	
B	Srednjeenergijski udarci delcev 120 m/s

V primeru odstopanj med oznako okvirja in oznako zaščitnih stekel upoštevajte manjšo vrednost.

3.3 NAPAČNA UPORABA

- Ne uporabljajte pri laserskem varjenju in avtogenem varjenju/rezanju.
- Zaščitne maske za varilce nikoli ne odlagajte na vročo površino.
- Samodejnega zatemnitvenega filtra nikoli ne odpirajte ali spreminjajte.
- Zaščitna maska za varilce ne ščiti pred nevarnostmi udarcev.
- Naprave za zaščito oči pred delci z visoko hitrostjo zaradi prenosa udarcev za uporabnika predstavljajo nevarnost, če jih nosi čez običajna korekcijska očala.
- Zaščitna maska za varilce ne ščiti pred eksplozivnimi snovmi ali jedkimi tekočinami.
- Filtra ne potapljajte v vodo.
- Filter in maska ne smeta priti v stik s topilom.

4. OZNAKA IZDELKA

CE Osebna varovalna oprema je skladna z Uredbo o osebni varovalni opremi (EU) 2016/425.

5. UPRAVLJANJE

5.1 VSTAVLJANJE BATERIJE

📷 A

ⓘ *Napajanje z baterijo tipa CR2450.*

1. V predal za baterijo na zaščitni maski za varilce vstavite gumbasto baterijo.
2. Bodite pozorni na pravilno polarnost baterije, upoštevajte oznaki v predalu za baterijo.
3. Baterijo zamenjajte 📷 B, ko zasveti LED-indikator LOW BATTERY.

5.2 PREVERJANJE STOPNJE ZATEMNITVE

📷 B

1. Pritisnite in zadržite tipko TEST, da preverite stopnjo zatemnitve postopka varjenja.
2. Sprostite tipko TEST.

► Okence samodejno preklopi v svetlo stanje (4. stopnja).

5.3 NASTAVITEV STOPNJE ZATEMNITVE

📷 L

1. Stopnjo zatemnitve izberite glede na želeni varilni postopek.
   ► Upoštevajte vrednosti v tabeli stopenj zatemnitve.
2. Regulator na zaščitni maski za varilce zavrtite v želeni položaj.

5.3.1 Občutljivost

📷 C

ⓘ *Za optimalno zmogljivost in občutljivost nastavite na največjo vrednost in jo postopoma zmanjšajte, da se bo filter preklopil samo pri blisku varjenja. Bodite pozorni na svetlobo okolice, kot je direktna sončna svetloba ali intenzivna umetna svetloba.*

- Občutljivost lahko regulirate z brezstopenjskim vrtljivim gumbom na zadnji strani zaščitne maske za varilce med stopnjama HI (visoka) in LO (nizka).
- Uporabite standardno nastavitev MID-HIGH (srednja) pri običajnih vsakodnevnih delih.
- Največja občutljivost je primerna za preprosto varjenje, varjenje WIG ali druga dela.
- Pri motnjah zaradi prekomerne svetlobe v okolici uporabite nastavitev LO.

5.3.2 Zakasnitev

📷 D

ⓘ *Pri točkovnem varjenju uporabite krajše čase zakasnitve. Pri varjenju WIG, MIG ali MAG izberite daljši čas zakasnitve.*

1. Po koncu varjenja okence samodejno preklopi s temnega nazaj na svetlo.
2. Svetlo bleščanje lahko prilagodite s prednastavljenim časom zakasnitve.
3. Izberite nastavitev „S" za kratko (0,1 s) ali „L" za dolgo (1 s).
4. Nastavitev lahko regulirate z brezstopenjskim vrtljivim gumbom.

5.4 BRUŠENJE

📷 E

1. Vrtljivi gumb zavrtite v položaj „GRIND" (brušenje).
   ► Samodejna zatemnitev se izklopi, kar omogoča jasno vidljivost za brušenje.
2. Pred začetkom varjenja preverite, ali je samodejni filter za zatemnitev preklopljen na način za varjenje.

5.5 PRILAGODITEV OBLIKI GLAVE

5.5.1 Zaščitna maska za varilce

📷 F

ⓘ *Zaščitna maska za varilce se mora ustrezno prilegati glavi, vendar ne sme biti pretesno nastavljena (Y).*

1. Obseg lahko nastavite z vrtenjem gumba na zadnji strani naglavnega traku.
   ► Masko lahko prilagodite med nošenjem.
2. Če stoji naglavni trak previsoko ali prenizko, ga lahko prilagodite s trakom na zgornji strani glave.
3. Zaporni zatič odstranite iz luknje na naglavnem traku.
4. Trak nastavite na večjo ali manjšo širino in ga znova zataknite v najbližjo luknjo (W).
5. Prileganje naglavnega traku preverite tako, da zaščitno masko večkrat dvignete in nastavite.

► Če naglavni trak pri nagibanju zdrsuje, ga znova nastavite.

5.5.2 Razdalja med zaščitno masko za varilce in obrazom

📷 F

1. Sprostite blokirno matico (na sliki označeno s T).
   ► Razdaljo med zaščitno masko za varilce in obrazom regulirajte v spodnjem položaju.
2. Sprostite blokirno matico na obeh straneh zaščitne maske za varilce.
3. Daljšo stran zaščitne maske za varilce nastavite bližje ali dalje od obraza (na sliki označeno z Z).
4. Za enakomeren učinek zatemnitve poskrbite, da sta obe očesi enako oddaljeni od vizirja.
5. Blokirno matico znova privijte.

► Nastavitev je končana.

5.5.3 Kot gledanja

📷 G

1	Vzdolžna nastavitev	2	Nastavitev naklona

ⓘ *Položaj nastavitve naklona je na desni strani zaščitne mase za varilce.*

1. Sprostite napetost na desnem vrtljivem gumbu.
2. Zgornji del nastavitvene ročice potisnite navzven, dokler zaporni jeziček ročice ne sprosti zareze.
3. Ročico zavrtite v smeri naprej ali nazaj in jo premaknite v želeni položaj nagiba.
4. Ko ročico sprostite, se zapora samodejno znova zaskoči in nastavi zaščitno masko za varilce v izbrani položaj.
   ► Zaščitna maska za varilce je pripravljena za uporabo.
5. Stopnjo zatemnitve lahko regulirate med uporabo z novo nastavitvijo potenciometra.

6. VZDRŽEVANJE

6.1 ZAMENJAVA

6.1.1 Zunanje predsteklo

📷 H

ⓘ *Če je zunanje predsteklo zaščitne maske za varilce poškodovano, ga zamenjajte.*

1. Odstranite držalni sklop.
2. Z maske odstranite zunanje predsteklo, s prekrivne leče pa odstranite tesnilo.
3. Vstavite novo prekrivno lečo in jo namestite v zaščitno masko za varilce.

► Znova sestavite na enak način, kot ste masko razstavili.

6.1.2 Notranje predsteklo

ⓘ *Notranjo prekrivno lečo pri poškodbah odstranite.*

1. Noht postavite v odprtino pod okence filtra.
2. Lečo upognite navzgor, dokler se ne sprosti iz robov okenca filtra.

6.1.3 Zatemnitveni filter

📷 H

1. Z zaščitne maske za varilce odstranite držalni sklop.
2. Zgornji del držala rahlo upognite, da iz okvirja odstranite filter.
3. V okvir namestite novi filter v skladu s sliko 📷 I.
4. Filter vstavite v držalo, kot je prikazano.
5. Držalni sklop znova namestite v zaščitno masko za varilce.

7. ODPRAVLJANJE MOTENJ IN NAPAK

Motnje	Možen vzrok	Ukrep
Neenakomerna zatemnitev	■ Naglavni trak ni enakomerno nastavljen. ■ Razdalja med očmi in lečo filtra ni enaka.	Znova nastavite naglavni trak, da zmanjšate razdaljo do filtra.
Samodejni zatemnitveni filter ne temni ali utripa.	Leča sprednje maske je umazana ali poškodovana.	Zamenjajte lečo.
	Senzorji so umazani.	Očistite površino senzorjev.
	Varilni tok je prenizek.	Nastavite na višjo stopnjo občutljivosti.
	Ni toka.	■ Preverite delovanje baterije. ■ Pazite na pravilno polarnost baterij. ■ Preverite ustrezno napolnjenost baterije. ■ Očistite konektorje baterije.
Upočasnjena reakcija	Temperatura delovnega okolja je prenizka.	Zaščitne maske za varilce ne uporabljajte pri temperaturah pod –10 °C.
Slaba vidnost	Umazano zunanje ali notranje predsteklo ali filter.	Zamenjajte notranje predsteklo.
	Okoljska svetloba ne zadostuje.	Poskrbite za več svetlobe.
	Napačno izbrana stopnja zatemnitve.	Znova nastavite stopnjo zatemnitve
	S predstekla niste odstranili zaščitne folije.	Odstranite folijo s predstekla.
Zaščitna maska za varilce zdrsuje	Zaščitna maska za varilce ni pravilno nameščena.	Popravite prileganje maske.

8. ČIŠČENJE

ⓘ *Ne uporabljajte nobenih agresivnih čistilnih raztopin. Za čiščenje senzorjev in sončnih celic uporabite metiliran alkohol in čisto krpo, ki ne pušča vlaken.*

- Zaščitno masko za varilce obrišite z mehko krpo.
- Filter redno čistite.

9. TRANSPORT

Transportirajte v zaščitnem etuiju ali škatli za shranjevanje.

10. SHRANJEVANJE

Ne shranjujte v bližini korozivnih, agresivnih, kemičnih snovi, topil, vlage ali umazanije.
Shranjujte v originalni embalaži ali čisti škatli, na suhem mestu, zaščitenem pred svetlobo in prahom.
Shranjujte pri temperaturah med –20 °C in +70 °C. Pred shranjevanjem odstranite baterijo.

11. NADOMESTNI DELI

Uporabljajte samo originalne nadomestne in obrabne dele. Nabava originalnih nadomestnih delov prek servisa za stranke Hoffmann Group.

📷 J

Art.	Oznaka	Količina	Art.:
A	Školjka (zaščitna maska za varilce)	1	097959 BLACK
B	Gumijasto držalo	1	
C	Zunanje predsteklo	1	097955 OUTER
D	Avtomatski zatemnitveni filter	1	097959 BLACK
E	Notranje predsteklo	1	097956 INNER
F	Držalo objektiva	1	

📷 K

Art.	Oznaka	Količina	Art.:
1	Trak za zadrževanje znoja	2	097958 BAND
2	Podložka	1	
3	Podložka	1	
4	Fiksna podložka	2	
5	Gumirana podložka	2	
6	Blokirna matica	2	
7	Zobata podložka	1	
8	Plošča za omejitev kota	1	
9	Desni vijak	1	
10	Levi vijak	1	
11	Nastavljiv naglavni trak	1	
12	Sprednja maska	1	

12. LEGENDA

📷 L

Shade Guide Table	Tabela stopenj zatemnitve
Welding Process	Varilni postopek
ARC CURRENT (Amperes)	Obločni tok
SMAW	Varjenje z oplaščenimi elektrodami
MIG (heavy)	Varjenje z inertnim plinom (težke kovine)
MIG (light)	Varjenje z inertnim plinom (lahke kovine)
TIG, GTAW	Varjenje z volframovim inertnim plinom
MAG/COL	Varjenje z aktivnim plinom
SAW	Varjenje pod praškom
PAC	Plazemsko rezanje
PAW	Plazemsko varjenje

13. ČAS UPORABNOSTI

⌛ Ob pravilnem shranjevanju odstranite najpozneje 5 leti po prvi uporabi in v primeru poškodb ali močne umazanosti. Za datum proizvodnje glejte natis 📅 (MM/LLLL) na embalaži ali etiketi.

14. ODSTRANJEVANJE

Po ustrezni uporabi odstranite med gospodinjske odpadke.

15. CERTIFIKAT

Zaščitna maska za varilce je v skladu z EN 379:2003+A1:2009.
Kategorija tveganja II.
Skladnost z Uredbo o osebni varovalni opremi (EU) 2016/425.
Testirano in certificirano (modul B) s strani:
DIN CERTCO Gesellschaft für Konformitätsbewertung MBH · Alboinstraße 56 · 12103 · Berlin ·Nemčija ·
Številka priglašenega organa: 0196
Izjava EU o skladnosti je na voljo na naslednjem naslovu:
https://www.hoffmann-group.com/service/downloads/doc

---

sk ZVÁRACIA MASKA

1. VŠEOBECNÉ POKYNY

Prečítajte si návod na obsluhu, dodržiavajte v ňom uvedené pokyny, uschovajte ho pre neskoršie použitie a uložte ho na také miesto, aby bol vždy k dispozícii.

2. POPIS PRODUKTU

Zváracia maska na ochranu očí a tváre pred lietajúcimi iskrami, striekancami a škodlivým žiarením pri normálnych podmienkach zvárania. Filter s automatickým stmavnutím pri svetelných oblúkoch pre automatický prechod zo svetlého do tmavého stavu. Automatický návrat do svetlého stavu, keď sa ukončí zváranie.

3. BEZPEČNOSŤ

3.1 ZÁKLADNÉ BEZPEČNOSTNÉ POKYNY

⚠ UPOZORNENIE

Odchýlky medzi označením skla a rámu

Nebezpečenstvo poranenia v dôsledku nedostatočnej ochrany poskytovanej okuliarmi.

► Ak sú medzi označeniami odchýlky, musí sa vziať do úvahy nižšia hodnota.

⚠ UPOZORNENIE

Poškodená zváracia maska

Zníženie ochranného účinku v dôsledku poškodenia alebo silného znečistenia zváracej masky.

► Vonkajšia vizuálna kontrola škrabancov, odlupovania alebo iného poškodenia zváracej masky pred každým použitím.
► Poškriabané alebo poškodené štíty vymeňte a prestaňte ich používať.

⚠ UPOZORNENIE

Alergická reakcia

Materiál zváracej masky je hypoalergénny, pri kontakte s citlivou pokožkou sa však môžu vyskytnúť alergické reakcie.

► V prípade alergickej reakcie prestaňte používať zváraciu masku. Vyhľadajte lekára.

3.2 ZAMÝŠĽANÉ POUŽITIE

- Skontrolujte umiestnenie zváracej masky pred každým použitím a masku prispôsobte tvaru hlavy.
- Pred použitím zvoľte čas oneskorenia, citlivosť a stupeň tmavnutia pre príslušnú aplikáciu.
- Vymieňajte iba diely, ktoré sú popísané v návode na použitie.
- Nevykonávajte žiadne neoprávnené úpravy.
- Štíty spevnené minerálnymi filtrami používajte len spolu s vhodným podložným štítom.
- Chráňte filter pred kontaktom s kvapalinami alebo nečistotami.
- Používajte len s vyčistenými a nezakrytými snímačmi.

Ochrana očí pred nebezpečnými UV/IČ lúčmi. Chráni oči pred nárazom stredne energetických častíc až do 120 m/s. Na použitie pri teplotách od -5 °C do +55 °C. Pri potrebnej ochrane proti čiastočkám s vyššou rýchlosťou pri extrémnych teplotách dbajte na to, aby boli okuliare označené písmenom T hneď po písmene pre intenzitu nárazu, t. j. FT, BT alebo AT. Ak po písmene pre intenzitu nárazu nenasleduje písmeno T, ochranné okuliare proti čiastočkám s vyššou rýchlosťou používajte len pri izbovej teplote.

3.2.1 Označenie ochranného skla a rámu

Automatický stmavovací filter

Stupeň jasu	
4	
Stupeň stmavnutia	
9 – 13	
Krátka značka výrobcu	
HO	Hoffmann Supply Chain GmbH
Optická trieda	
1	Sférické pôsobenie: ± 0,06 m^{-1}
Trieda rozptýleného svetla	
1	
Trieda homogenity	
1	
Trieda závislosti od uhla	
2	
Norma	
379	Použitá norma

Označenie rámu

Krátka značka výrobcu	
HO	Hoffmann Supply Chain GmbH
Norma	
EN 175	Použitá norma
Mechanická pevnosť	
B	Náraz so strednou energiou 120 m/s

Šošovky

Krátka značka výrobcu	
HO	Hoffmann Supply Chain GmbH
Optická trieda	
1	Sférické pôsobenie: ± 0,06 m^{-1}
Mechanická pevnosť	
B	Náraz so strednou energiou 120 m/s

V prípade rozdielov medzi označením rámu a ochranného skla sa musí brať do úvahy nižšia hodnota.

3.3 POUŽÍVANIE V ROZPORE S URČENÍM

- Nepoužívajte pre laserové zváranie a autogénne procesy zvárania/rezania.
- Nikdy neodkladajte zváraciu masku na horúci povrch.
- Nikdy neotvárajte automatický stmavovací filter ani s ním nemanipulujte.
- Zváracia maska nechráni pred nebezpečenstvom nárazu.
- Ochranné prostriedky na oči proti časticiam s vyššou rýchlosťou predstavujú pre osobu, ktorá ich nosí, nebezpečenstvo prenesenia nárazov v prípade, že sa nosia na bežných korekčných okuliaroch.
- Zváracia maska nechráni pred výbušnými látkami ani žieravými kvapalinami.
- Neponárajte filter do vody.
- Na filter alebo teleso ochrannej masky nenanášajte žiadne rozpúšťadlá.

4. OZNAČENIE VÝROBKU

CE Osobné ochranné vybavenie je v súlade s nariadením (EÚ) 2016/425 o osobných ochranných prostriedkoch.

5. OBSLUHA

5.1 VLOŽENIE BATÉRIE

📷 A

ⓘ *Prevádzka s batériou typu CR2450.*

1. Vložte gombíkovú batériu do priehradky na batériu zváracej masky.
2. Dbajte na správnu polaritu, dodržujte nápis na priehradke na batériu.
3. Vymeňte batériu 📷 B, keď zasvieti LED LOW BATTERY.

5.2 TESTOVANIE STUPŇA STMAVNUTIA

📷 B

1. Podržte stlačené tlačidlo TEST, aby ste pred procesom zvárania skontrolovali stupeň stmavnutia.
2. Pustite tlačidlo TEST.

► Priezorové okno prejde automaticky do svetlého stavu (stupeň 4).

5.3 VÝBER STUPŇA STMAVNUTIA

📷 L

1. Stupeň stmavnutia vyberajte podľa požadovaného procesu zvárania.
   ► Dodržiavajte tabuľku pre stupne stmavnutia.
2. Regulátor na zváracej maske otočte do požadovanej polohy.

5.3.1 Citlivosť

📷 C

ⓘ *Pre optimálny výkon a citlivosť nastavte regulátor na maximum. Postupne znižujte, kým filter nebude reagovať iba na záblesk zvárania. Dbajte na svetelné pomery okolia, akým je priame slnko alebo intenzívne umelé svetlo.*

- Citlivosť regulujte prostredníctvom bezstupňového otočného gombíka na zadnej strane zváracej masky, a to pomocou HI (vysoko) alebo LO (nízko).
- MID-HIGH (stredne) je štandardné nastavenie pre normálny pracovný deň.
- Maximálna citlivosť vhodná pre jednoduché zváracie práce, WIG alebo iné práce.
- Pri poruchách spôsobených nadmerným okolitým svetlom použite nastavenie LO.

5.3.2 Oneskorenie

📷 D

ⓘ *Pre bodové zváranie zvoľte menšie oneskorenie. Pre zváracie práce WIG, MIG a MAG zvoľte dlhšie oneskorenie.*

1. Po ukončení zvárania prejde priezorové okno automaticky z tmavého naspäť do svetlého.
2. Svetlé dožiarenie je možné kompenzovať pomocou prednastaveného oneskorenia.
3. Vyberte „S" pre krátke (0,1 s) alebo „L" pre dlhé (1 s).
4. Nastavenie regulujte pomocou bezstupňového otočného gombíka.

5.4 BRÚSNE PRÁCE

📷 E

1. Otočte otočný gombík do polohy „GRIND" (brúsenie).
   ► Automatické stmavnutie sa vypne, čo umožní jasný výhľad pri brúsení.
2. Pred začiatkom zváracích prác zabezpečte, aby sa automatický stmavovací filter vrátil do zváracieho režimu.

5.5 PRISPÔSOBENIE TVARU

5.5.1 Zváracia maska

📷 F

ⓘ *Zváraciu masku nastavte na hlavu tak, aby sedela pevne, nie však príliš úzko (Y).*

1. Celkový obvod regulujte otáčaním gombíka na zadnej strane čelového pásu.
   ► Masku môžete prispôsobiť počas nosenia.
2. Pokiaľ sa gumička nachádza na hlave príliš vysoko alebo príliš nízko, nastavte pásik na hornej strane hlavy.
3. Odstráňte aretačný kolík z otvoru gumičky.
4. Nastavte ho na väčšiu alebo menšiu šírku a znovu zablokujte pás pomocou najbližšie ležiaceho otvoru (W).
5. Tvar čelového pásu skontrolujte niekoľkonásobným zdvihnutím a nasadením zváracej masky.

► Znovu nastavte gumičku, keď sa pri naklonení zošmykne.

5.5.2 Vzdialenosť medzi zváracou maskou a tvárou

📷 F

1. Uvoľnite blokovú maticu (T na obrázku).
   ► Vzdialenosť medzi zváracou maskou a tvárou regulujte v spodnej polohe.
2. Uvoľnite blokovú maticu na obidvoch stranách na zváracej maske.
3. Dlhú stranu zváracej masky umiestnite bližšie alebo ďalej od tváre (Z na obrázku).
4. Pre rovnomerný efekt stmavnutia zabezpečte rovnakú vzdialenosť páru očí od priezoru.
5. Znovu zoskrutkujte blokovú maticu.

► Nastavovanie ukončené.

5.5.3 Zorný uhol

📷 G

1	Pozdĺžne nastavenie	2	Prestavenie sklonu

ⓘ *Poloha nastavenia sklonu na pravej strane zváracej masky.*

1. Uvoľnite napätie na pravom otočnom gombíku.
2. Horný koniec nastavovacej páky posúvajte nahor, kým sa dorazová lamela páky neuvoľní drážku.
3. Otočte páku smerom dopredu alebo ju dajte vzadu do požadovanej polohy sklonu.
4. „Stop" pri pustení automaticky znovu zapadne a zafixuje zváraciu masku v požadovanej polohe.
   ► Zváracia maska je pripravená na použitie.
5. Stupeň stmavnutia regulujte počas používania opätovným nastavením potenciometra.

6. ÚDRŽBA

6.1 VÝMENA

6.1.1 Vonkajší fixačný kotúč

📷 H

ⓘ *Pri poškodení vymeňte vonkajší fixačný kotúč zváracej masky.*

1. Odstráňte konštrukčnú skupinu držiaka.
2. Snímte vonkajší fixačný kotúč zo zváracej masky. Odstráňte tesnenie krycej šošovky.
3. Nasaďte novú kryciu šošovku a vložte ju do zváracej masky.

► Opätovná montáž sa realizuje rovnako ako demontáž.

6.1.2 Vnútorný fixačný kotúč

ⓘ *Vnútornú šošovku krytu pri poškodení odstráňte.*

1. Necht umiestnite do výrezu pod priezorom vložky.
2. Šošovku ohýbajte nahor, kým sa neuvoľní z koliesok priezora vložky.

6.1.3 Stmavovací filter

📷 H

1. Konštrukčnú skupinu držiaka snímte zo zváracej masky.
2. Horný koniec držiaka ľahko ohnite, aby ste odstránili vložku z rámu.
3. Novú vložku dajte do rámu podľa 📷 I.
4. Vložku dajte do držiaka podľa znázornenia na obrázku.
5. Do zváracej masky znovu vložte konštrukčnú skupinu držiaka.

7. PORUCHY A ODSTRAŇOVANIE CHÝB

Poruchy	Možná príčina	Riešenie
Nepravidelné stmavnutie	■ Gumička bola nastavená nerovnomerne. ■ Vzdialenosť medzi očami a filtračnou šošovkou je nerovnaká.	Znovu nastavte gumičku, aby ste zmenšili vzdialenosť od filtra.
Automatický stmavovací filter netieňuje alebo sa mihoce	Šošovka predného krytu je znečistená alebo poškodená.	Vymeňte šošovku.
	Snímače sú znečistené.	Vyčistite povrchy snímača.
	Zvárací prúd je príliš nízky.	Nastavte vyšší stupeň citlivosti.
	Žiadny prúd.	■ Skontrolujte funkciu batérie. ■ Dbajte na správne pólovanie. ■ Skontrolujte správny stav batérie. ■ Vyčistite povrch batérie.
Pomalá reakcia	Teplota pracovného prostredia je príliš nízka.	Nepoužívajte zváraciu masku pod teplotou -10 °C.
Zlý výhľad	Vonkajší alebo vnútorný fixačný kotúč, ako aj filter sú znečistené.	Vymeňte fixačné kotúče.
	Okolité svetlo nestačí.	Zvýšte okolité svetlo.
	Stupeň stmavnutia je zvolený nesprávne.	Resetovanie stupňa stmavnutia
	Fólia sa nachádza ešte na fixačnom kotúči.	Odstráňte fóliu na fixačnom kotúči.
Zváracia maska sa zošmykuje	Zváracia maska nie je správne nastavená.	Upravte tvar.

8. ČISTENIE

ⓘ *Nepoužívajte agresívne čistiace prostriedky. Snímače a solárne články vyčistite metylalkoholom a čistou bezvláknitou utierkou.*

- Zváraciu masku utrite mäkkou utierkou.
- Pravidelne čistite filter.

9. PREPRAVA

Prepravujte v ochrannom obale alebo skladovacom boxe.

10. SKLADOVANIE

Neskladujte v blízkosti leptavých, agresívnych, chemických látok, rozpúšťadiel, vlhkosti a nečistôt.
Skladujte v originálnom balení alebo čistej škatuli chránenej pred svetlom a bez prachu v suchom prostredí.
Skladujte pri teplotách medzi -20 °C a +70 °C. Pred skladovaním odstráňte batériu.

11. NÁHRADNÉ DIELY

Používajte len originálne náhradné a spotrebné diely. Kúpa originálneho náhradného dielu prostredníctvom zákazníckej služby Hoffmann Group.

📷 J

Č.	Označenie	Množstvo	Č. tov.:
A	Obal (zváracej masky)	1	097959 BLACK
B	Gumený držiak	1	
C	Vonkajší fixačný kotúč	1	097955 OUTER
D	Automatický stmavovací filter	1	097959 BLACK
E	Vnútorný fixačný kotúč	1	097956 INNER
F	Držiak objektívu	1	

📷 K

Č.	Označenie	Množstvo	Č. tov.:
1	Potítko	2	097958 BAND
2	Podložka	1	
3	Podložka	1	
4	Pevná podložka	2	
5	Gumená podložka	2	
6	Bloková matica	2	
7	Podložka s ozubeným kolieskom	1	
8	Kotúč na obmedzenie uhla	1	
9	Pravá skrutka	1	
10	Ľavá skrutka	1	
11	Nastaviteľná gumička	1	
12	Predný kryt hlavy	1	

12. LEGENDA

📷 L

Shade Guide Table	Tabuľka pre stupne stmavnutia
Welding Process	Proces zvárania
ARC CURRENT (Amperes)	Prúd svetelného oblúka
SMAW	Zváranie kovov svetelným oblúkom
MIG (heavy)	Zváranie kovov inertným plynom (ťažké kovy)
MIG (light)	Zváranie kovov inertným plynom (ľahké kovy)
TIG, GTAW	Zváranie volfrámovou elektródou v ochrane inertného plynu
MAG/COL	Zváranie kovov aktívnym plynom
SAW	Zváranie pod tavivom
PAC	Rezanie plazmovou fúziou
PAW	Plazmové zváranie

13. DOBA POUŽITEĽNOSTI

⌛ Pri správnom skladovaní zlikvidujte najneskôr 5 roky od prvého použitia, rovnako aj v prípade poškodenia alebo silného znečistenia. Dátum výroby je uvedený na výtlačku 📅 (MM/RRRR) na balení alebo na štítku.

14. LIKVIDÁCIA

Po určenom použití zlikvidujte ako domový odpad.

15. CERTIFIKÁCIA

Zváracia maska podľa normy EN 379:2003+A1:2009.
Kategória rizika II.
Zhoda s nariadením o OOP (EÚ) 2016/425.
Kontrolu a certifikáciu produktu (modul B) vykonal:
DIN CERTCO Gesellschaft für Konformitätsbewertung MBH · Alboinstraße 56 · 12103 · Berlín ·Nemecko ·
Notified Body number: 0196
EÚ vyhlásenie o zhode je k dispozícii na tejto adrese:
https://www.hoffmann-group.com/service/downloads/doc

---

sv SVETSMASK

1. ALLMÄNNA ANVISNINGAR

Läs, beakta och förvara bruksanvisningen för senare användning och se till att den alltid är tillgänglig.

2. PRODUKTBESKRIVNING

Svetsmask för skydd av ögon och ansikte mot flygande gnistor, stänk och skadlig strålning under normala svetsförhållanden. Filter med automatisk mörkläggning vid ljusbågar för automatiskt byte från ljust till mörkt tillstånd. Automatisk återgång till ljust tillstånd när svetsningen avslutas.

3. SÄKERHET

3.1 GRUNDLÄGGANDE SÄKERHETSFÖRESKRIFTER

⚠ FÖRSIKTIGHET

Avvikelser mellan lins- och skalmmärkningen

Risk för personskador om glasögonen inte ger tillräckligt skydd.

► Om märkningarna avviker från varandra gäller det lägre värdet.

⚠ FÖRSIKTIGHET

Skadad svetsmask

Begränsad skyddseffekt vid skador på eller kraftig nedsmutsning av svetsmasken.

► Utför före varje användning en visuell kontroll av att svetsmasken inte har några repor, avflagningar eller andra skador.
► Byt synglas som är repade eller skadade och använd dem inte längre.

⚠ FÖRSIKTIGHET

Allergisk reaktion

Det material som används i svetsmasken betraktas som hypoallergent, men trots detta kan allergiska reaktioner förekomma vid kontakt med känslig hud.

► Sluta använda skyddsmasken vid en allergisk reaktion. Uppsök läkare.

3.2 AVSEDD ANVÄNDNING

- Kontrollera alltid svetsmaskens läge och anpassa till huvudets form före användning.
- Välj alltid fördröjningstid, känslighet och mörkläggningsnivå före användning.
- Byt endast ut delar som finns beskrivna i den här bruksanvisningen.
- Utför inga egenmäktiga ombyggnader.
- Använd mineralfilterförstärkta synglas enbart i kombination med ett n lämplig underläggsglas.
- Skydda filter mot kontakt med vätskor eller smuts.
- Använd enbart med rengjorda och ej övertäckta sensorer.

Skyddar ögonen mot farlig UV-/IR-strålning. Skyddar ögonen mot partikeöstötar med medelhög energi, upp till 120 m/s. För användning vid temperaturer från -5 °C till +55 °C. När skydd erfordras mot partiklar med hög hastighet och extrema temperaturer måste skyddsglasögonen vara märkta med bokstaven T omedelbart efter bokstaven för anslagsintensitet, dvs. FT, BT eller AT. Om bokstaven för anslagsintensitet följer efter bokstaven T får skyddsglasögonen bara användas vid rumstemperatur mot partiklar med hög hastighet.

3.2.1 Märkning av skyddslinser och skalmar

Automatiskt mörkläggningsfilter

Ljussteg	
4	
Mörkersteg	
9 - 13	
Förkortning tillverkare	
HO	Hoffmann Supply Chain GmbH
Optisk klass	
1	Sfärisk effekt: ± 0,06 m^{-1}
Ströljusklass	
1	
Homogenitetsklass	
1	
Vinkelberoendeklass	
2	
Norm	
379	Tillämpad norm

Märkning av skalmar

Förkortning tillverkare	
HO	Hoffmann Supply Chain GmbH
Norm	
EN 175	Tillämpad norm
Mekanisk hållfasthet	
B	Stöt med medelhög energi, 120 m/s

Linser

Förkortning tillverkare	
HO	Hoffmann Supply Chain GmbH
Optisk klass	
1	Sfärisk effekt: ± 0,06 m^{-1}
Mekanisk hållfasthet	
B	Stöt med medelhög energi, 120 m/s

Vid avvikelse mellan skalm- och skyddslinsmärkningen gäller det lägre värdet.

3.3 FELAKTIG ANVÄNDNING

- Använd inte masken vid lasersvetsning eller autogensvetsing/-skärning.
- Lägg aldrig svetsmasken på en het yta.
- Öppna aldrig eller manipulera det automatiska mörkläggningsfiltret.
- Svetsmasken skyddar inte mot risk för kollision.
- Apparater för skydd av ögonen mot partiklar med hög hastighet medför genom överföringen av stötar en risk för bäraren om de bärs utanpå vanliga korrigeringsglasögon.
- Svetsmasken skyddar inte mot explosiva ämnen eller frätande vätskor.
- Sänk inte ned filtret i vatten.
- Stryk inte lösningsmedel på filtret eller på skyddsmaskens stomme.

4. PRODUKTIDENTIFIERING

CE Den personliga skyddsutrustningen uppfyller kraven i förordning (EU) 2016/425 om personlig skyddsutrustning.

5. ANVÄNDNING

5.1 SÄTTA IN BATTERI

📷 A

ⓘ *Batteridrift med typen CR2450.*

1. Sätt in knappcellen i svetsmaskens batterifack.
2. Kontrollera att polariteten är korrekt och observera trycket på batterifacket.
3. Byt batteriet 📷 B när LED LOW BATTERY lyser.

5.2 TESTA MÖRKLÄGGNINGSNIVÅN

📷 B

1. Håll knappen TEST intryckt för att kontrollera mörkläggningsnivån före svetsningen.
2. Släpp knappen TEST.

► Fönstret växlar automatiskt till det ljusa tillståndet (nivå 4).

5.3 VÄLJA MÖRKLÄGGNINGSNIVÅ

📷 L

1. Välj mörkläggningsnivå med tanke på önskat svetsningssätt.
   ► Följ tabellen med mörkläggningsnivåer.
2. Vrid reglaget på svetsmasken till önskat läge.

5.3.1 Känslighet

📷 C

ⓘ *Ställ in på max. för optimal effekt och känslighet. Reducera i små steg tills filtret endast reagerar på svetsljusblixten. Ge akt på omgivningsförhållanden som direkt solsken eller intensivt artificiellt ljus.*

- Reglera känsligheten med hjälp av den steglösa vridknappen på svetsmaskens baksida med HI (hög) eller LO (låg).
- MID-HIGH (medel) Standardinställningen för en vanlig arbetsdag.
- Maximal känslighet passar för enkla svetsflödesarbeten, WIG eller andra arbeten.
- Använd inställningen LO vid fel på grund av för mycket omgivningsljus.

5.3.2 Fördröjning

📷 D

ⓘ *Välj kortare fördröjning för punktsvetsning. Välj längre fördröjning för WIG-, MIG- eller MAG-svetsarbeten.*

1. När svetsningen är slutförd växlar fönstret automatiskt från mörkt tillbaka till ljust.
2. Ljus efterglödning kan kompenseras med en förinställd fördröjning.
3. Välj "S" för kort (0,1 sek) eller "L" för lång (1 s).
4. Reglera med steglös vridknappsinställning.

5.4 SLIPNINGSARBETEN

📷 E

1. Vrid vridknappen till läget "GRIND" (slipning).
   ► Automatisk mörkläggning är avstängd, medan klar sikt för slipning kan användas.
2. Säkerställ att det automatiska mörkläggningsfiltret går tillbaka till svetsläget innan svetsarbeten påbörjas.

5.5 ANPASSA PASSFORMEN

5.5.1 Svetsmask

📷 F

ⓘ *Justera inte svetsmasken för hårt när den sitter stadigt på huvudet (Y).*

1. Reglera den totala omkretsen genom att vrida på knappen på pannbandets baksida.
   ► Det är möjligt att justera när masken används.
2. Om pannbandet sitter för högt eller för lågt på huvudet ska bandet ovanpå huvudet justeras.
3. Ta bort låsstiftet från nackremmens hål.
4. Ställ in på större eller mindre bredd och lås bandet igen via närmast befintliga hålet (W).
5. Kontrollera pannbandets passform genom att lyfta och sätta på svetsmasken flera gånger.

► Justera om nackremmen om den glider vid lutning.

5.5.2 Avstånd mellan svetsmasken och ansiktet

📷 F

1. Lossa på blockmuttern (T på bilden).
   ► Reglera avståndet mellan svetsmasken och ansiktet i det nedre läget.
2. Lossa blockmuttern på båda sidorna om svetsmasken.
3. Placera svetsmaskens långa sida närmare eller längre bort från ansiktet (Z på bilden).
4. Säkerställ att avståndet mellan ögonen och visiret är samma för jämn mörkläggningseffekt.
5. Skruva fast blockmuttern igen.

► Nu är justeringen klar.

5.5.3 Blickvinkel

📷 G

1	Inställning på längden	2	Justering av lutningen

ⓘ *Lutningsinställningens läge på svetsmaskens högra sida.*

1. Lossa spänningen på höger vridknapp.
2. Skjut ut ställspakens övre ände tills spakens stoppflikar friger skårorna.
3. Vrid spaken framåt eller bakåt och sätt i önskat lutningsläge.
4. Vid släpp hakar stoppet fast igen och svetsmasken fixeras i valt läge.
   ► Svetsmasken är klar för användning.
5. Reglera mörkläggningsnivån vid användningen genom att ställa om potentiometern.

6. SERVICE

6.1 BYTE

6.1.1 Yttre skyddsskiva

📷 H

ⓘ *Byt ut svetsmasken vid skador på den yttre skyddsskivan.*

1. Ta bort hållarkomponenterna.
2. Ta av den yttre skyddsskivan från svetsmasken och ta bort tätningen från skyddslinsen.
3. Sätt in en ny skyddslins och sätt in i svetsmasken.

► Montera tillbaka på samma sätt som vid demontering.

6.1.2 Inre skyddsskiva

ⓘ *Ta bort den inre skyddslinsen vid skador.*

1. Placera fingernageln i urtaget under patronsynfönstret.
2. Böj linsen uppåt tills den lossnar från patronsynfönstrets räfflor.

6.1.3 Mörkläggningsfilter

📷 H

1. Ta av hållarkomponenterna från svetsmasken.
2. Böj hållarens övre ände något för att ta bort patroner ur ramen.
3. Sätt in en ny patron enligt 📷 I i ramen.
4. Sätt in patronen enligt bildanvisningen.
5. Sätt tillbaka hållarkomponenterna i svetsmasken.

7. FEL OCH FELÅTGÄRDER

Fel	Möjlig orsak	Åtgärd
Ojämn mörkläggning	■ Nackremmen är ojämnt inställt. ■ Avståndet mellan ögonen och filterlinsen är inte lika.	Justera om nackremmen för att minska avståndet till filtret.
Det automatiska mörkläggningsfiltret låter inte eller flimrar	Frontskyddets lins är smutsig eller skadad.	Byt linsen.
	Givarna är smutsiga.	Rengör givarnas ytor.
	Svetsflödet är för lågt.	Ställ in på en högre känslighetsnivå.
	Ingen ström.	■ Kontrollera att batteriet fungerar. ■ Kontrollera att polariteten stämmer. ■ Kontrollera att batteriet är i korrekt skick. ■ Rengör batteriytan.
Långsam reaktion	Temperaturen i arbetsomgivningen är för låg.	Använd inte svetsmasken vid temperaturer under -10 °C.
Dålig sikt	Den yttre eller inre skyddsskivan eller filtret är smutsiga.	Byt ut skyddskivan.
	Omgivningsljuset är inte tillräckligt.	Öka omgivningsljuset.
	Fel vald mörkläggningsnivå.	Återställ mörkläggningsnivån
	Filmen sitter kvar på skyddsskivan.	Ta bort filmen från skyddsskivan.
Svetsmasken glider	Svetsmasken är inte korrekt justerad.	Korrigera passformen.

8. RENGÖRING

ⓘ *Använd inte aggressiva rengöringsmedel. Rengör givare och solceller med metylerad alkohol och en ren, luddfri duk.*

- Torka av svetsmasken med en mjuk trasa.
- Rengör filtret regelbundet.

9. TRANSPORT

Transportera i skyddshölje eller förvaringsbox.

10. FÖRVARING

Förvara inte i närheten av frätande, aggressiva, kemiska ämnen, lösningsmedel, fukt och smuts.
Förvara i originalförpackningen eller en ren kartong på en ljusskyddad, dammfri och torr plats.
Förvara vid en temperatur mellan -20 °C och +70 °C. Ta ut batteriet före förvaringen.

11. RESERVDELAR

Använd enbart originalreserv- och slitdelar. Beställning av originalreservdelar via Hoffmann Groups kundtjänst.

📷 J

Nr	Beteckning	Kvantitet	Artikelnummer:
A	Skal (svetsmask)	1	097959 BLACK
B	Gummifötter	1	
C	Yttre skyddsskiva	1	097955 OUTER
D	Automatiskt mörkläggningsfilter	1	097959 BLACK
E	Inre skyddsskiva	1	097956 INNER
F	Objektivfäste	1	

📷 K

Nr	Beteckning	Kvantitet	Artikelnummer:
1	Svetsband	2	097958 BAND
2	Underläggsbricka	1	
3	Underläggsbricka	1	
4	Fast underläggsbricka	2	
5	Gummiunderläggsbricka	2	
6	Blockmutter	2	
7	Kugghjuls-underläggsbricka	1	
8	Vinkelgränsskiva	1	
9	Höger skruv	1	
10	Vänster skruv	1	
11	Justerbar nackrem	1	
12	Främre huvudskydd	1	

12. FÖRKLARING

📷 L

Shade Guide Table	Tabell för mörkläggningsnivåer
Welding Process	Svetsning
ARC CURRENT (Amperes)	Ljusbågeström
SMAW	Metall-ljusbågsvetsning
MIG (heavy)	Metall-inert gas-svetsning (tungmetaller)
MIG (light)	Metall-inert gas-svetsning (lättmetaller)
TIG, GTAW	Wolfram-inert gas-svetsning
MAG/COL	Metallaktivgassvetsning
SAW	Pulverbågsvetsning
PAC	Plasmaskärning
PAW	Plasmasvetsning

13. HÅLLBARHETSTID

⌛ Kassera korrekt förvarade masker senast 5 år efter första användningen, samt om de har blivit skadade eller starkt nedsmutsade. Tillverkningsdatum se påskriften 📅 (MM/ÅÅÅÅ) på förpackningen eller etiketten.

14. AVFALLSHANTERING

Sortera som hushållsavfall efter avsedd användning.

15. CERTIFIERING

Svetsmask enligt EN 379:2003+A1:2009.
Riskkategori II.
Uppfyller kraven i PSU-förordningen (EU) 2016/425.
Kontrollerad och certifierad (modul B) av:
DIN CERTCO Företag för bedömning av överensstämmelse MBH · Alboinstraße 56 · 12103 · Berlin ·Tyskland ·
Nummer för anmält organ: 0196
EU-försäkran om överensstämmelse finns på följande adress:
https://www.hoffmann-group.com/service/downloads/doc