Garant

LED-LUPENLEUCHTE

491495 160, 491497 160

BEDIENUNGSANLEITUNG

Ръководство за потребителя | Betjeningsvejledning | User guide | Käyttöohje | Instructions d'utilisation | Manuale d'uso | Upute za rukovanje | Naudojimo instrukcija | Gebruiksaanwijzing | Instruksjonsbok | Instrukcja obsługi | Manual de instruções | Manual de utilizare | Bruksanvisning | Návod na obsluhu | Navodila za uporabo | Manual de instrucciones | Návod k použití | Kezelési útmutató

de
bg
da
en
fi
fr
it
hr
lt
nl
no
pl
pt
ro
sv
sk
sl
es
cs
hu

A

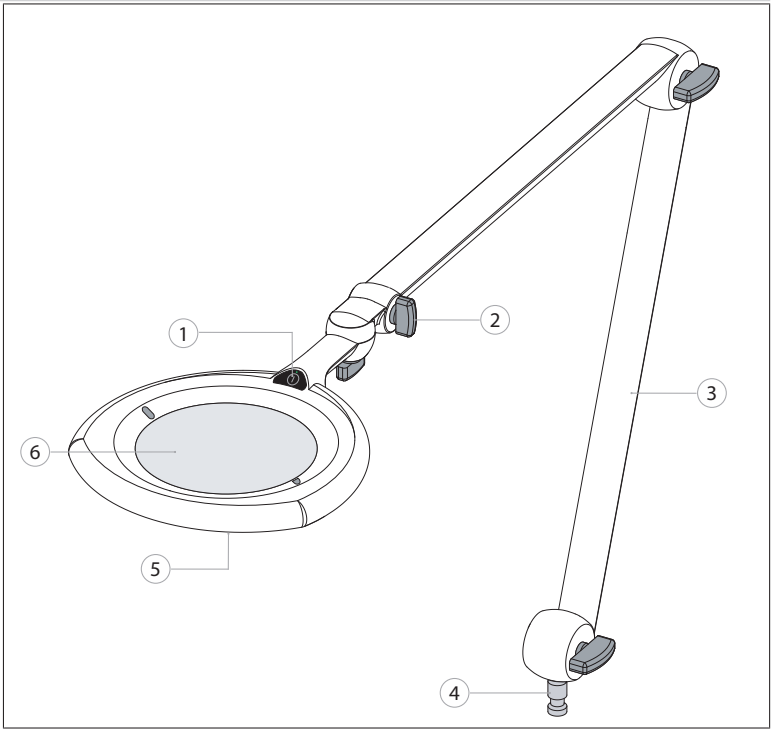

B

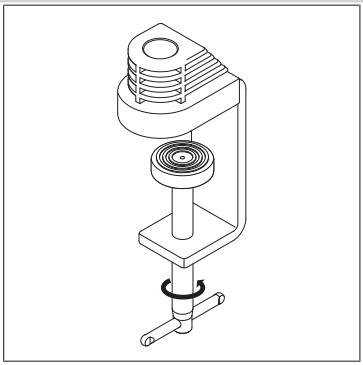

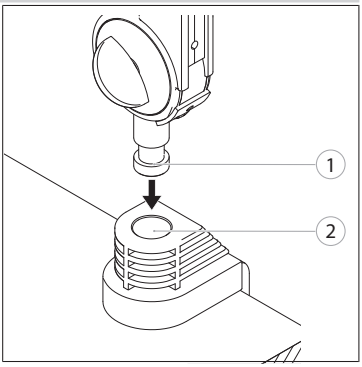

C

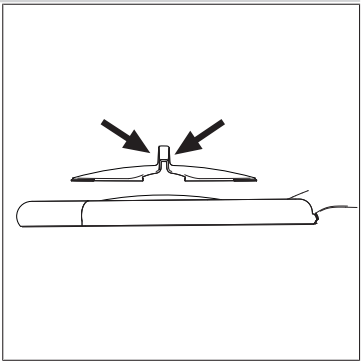

D

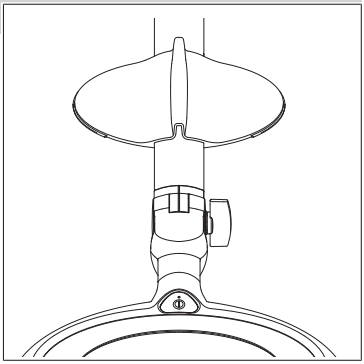

E

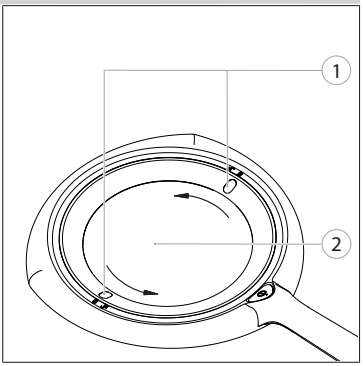

F

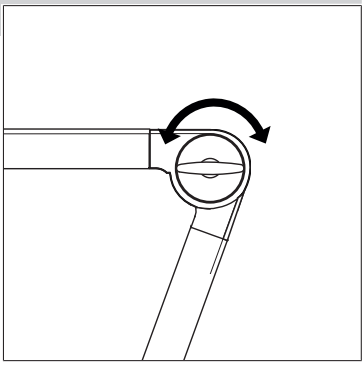

G

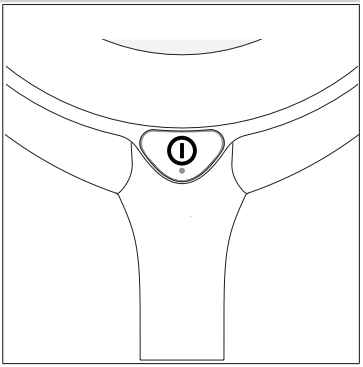

H

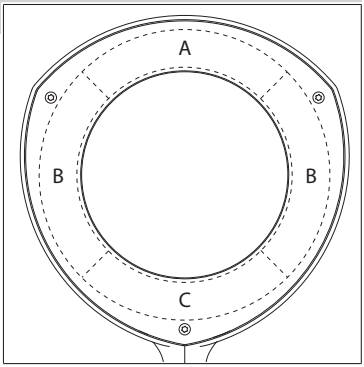

Inhaltsverzeichnis

1. Identifikationsdaten 5

2. Allgemeine Hinweise 5
2.1. Symbole und Darstellungsmittel 5

3. Produktbeschreibung 5

4. Sicherheit 5
4.1. Grundlegende Sicherheitshinweise 5
4.2. Bestimmungsgemäße Verwendung 6
4.3. Sachwidriger Einsatz 6

5. Geräteübersicht 6

6. Montage 6
6.1. Leuchte montieren 6
6.2. Lupenabdeckung montieren 6
6.3. Lupenabdeckung parken 6
6.4. Große Linse austauschen 7

7. Inbetriebnahme 7
7.1. Leuchtengestänge einstellen 7
7.2. Anschließen 7
7.2.1. Leuchte an Netzspannung anschließen 7
7.2.2. Leuchte an 24 V Versorgungsspannung anschließen (SELV) 7

8. Bedienung 7
8.1. Ein- und Ausschalten 8
8.2. Dimmen 8
8.3. Lichtsegmente wechseln 8

9. Störungstabelle 8

10. Technische Daten 9

11. Reinigung 9

12. Recycling und Entsorgung 9

1. Identifikationsdaten

Hersteller	Hoffmann Supply Chain GmbH Poststraße 15 90471 Nürnberg Deutschland
Marke	GARANT
Produkt	491495 160 LED-Lupenleuchte 491497 160 LED-Lupenleuchte mit Aufkittlinse
Version	02 Originalbedienungsanleitung
Erstellungsdatum	11/2022

2. Allgemeine Hinweise

Bedienungsanleitung lesen, beachten, für späteres Nachschlagen aufbewahren und jederzeit verfügbar halten.

2.1. SYMBOLE UND DARSTELLUNGSMITTEL

Warnsymbole	Bedeutung
⚠ GEFAHR	Kennzeichnet eine Gefahr, die zu Tod oder schwerer Verletzung führt, wenn sie nicht vermieden wird.
⚠ WARNUNG	Kennzeichnet eine Gefahr, die zu Tod oder schwerer Verletzung führen kann, wenn sie nicht vermieden wird.
⚠ VORSICHT	Kennzeichnet eine Gefahr, die zu einer leichten oder mittleren Verletzung führen kann, wenn sie nicht vermieden wird.
ACHTUNG	Kennzeichnet eine Gefahr, die zu Sachschäden führen kann, wenn sie nicht vermieden wird.
ⓘ	Kennzeichnet nützliche Tipps und Hinweise sowie Informationen für einen effizienten und störungsfreien Betrieb.

3. Produktbeschreibung

- LED-Lupenleuchte für gleichmäßige Ausleuchtung und gleichzeitige Vergrößerung von Gegenständen.
- Zuschaltung einzelner Lichtsegmente zur Aufdeckung kleiner Fehler oder feiner Unterschiede in Oberflächenstruktur von Gegenständen.
- 3,5-Dioptrien-Linse zur vergrößernden Ansicht von Gegenständen
- 8-Dioptrien-Aufkittlinse (Art.-Nr. 491497 160) zur stärker vergrößernden Ansicht von Gegenständen.

4. Sicherheit

4.1. GRUNDLEGENDE SICHERHEITSHINWEISE

⚠ **GEFAHR**

Elektrischer Strom

Lebensgefahr durch Stromschlag.

» Vor Beginn aller Montage-, Reinigungs- und Wartungsarbeiten, Gerät vom Stromnetz trennen.
» Elektroinstallation, Wartung und Reparatur nur durch geeignetes Fachpersonal.
» Nur im Innenbereich verwenden.
» Bei beschädigten Stromkabeln oder Steckdosen, Gerät sofort vom Stromnetz trennen, nicht mehr verwenden.
» Kabel nicht überfahren, klemmen oder quetschen.
» Keine Flüssigkeiten in Nähe von stromführenden Komponenten lagern.
» Nicht mit feuchten oder nassen Händen bedienen.
» Auf Typenschild angegebene Nennspannung und Frequenz muss mit Netzspannung übereinstimmen.

⚠ VORSICHT

Sachschaden durch unsachgemäße Trennung der verriegelten Steckverbindung
Beschädigung der Anschlussleitung.
» Am Stecker ziehen, nicht am Kabel ziehen.

⚠ VORSICHT

Sachschaden durch ungeeignete Verlegung der Anschlussleitung
Die Höhenverstellung des Arbeitsplatzes oder andere bewegliche Elemente können zu mechanischer Spannung und Beschädigung der Anschlussleitung führen.
» Anschlussleitung so verlegen, dass sie nicht unter mechanischer Spannung stehen kann.

ACHTUNG

Nicht abgedeckte Lupe
Brandgefahr durch Sonneneinstrahlung.
» Bei Nichtverwendung, Lupe mit Lupenabdeckung abdecken.
» Direkte Sonneneinstrahlung vermeiden.

4.2. BESTIMMUNGSGEMÄSSE VERWENDUNG

- LED-Lupenleuchte standsicher an Montageoberfläche mit Tischklemme montieren.

4.3. SACHWIDRIGER EINSATZ

- Nicht für den Gebrauch durch Kinder geeignet.
- Nicht in explosionsgefährdeten Bereichen verwenden.
- Keiner starken Hitze, direkter Sonnenbestrahlung oder offenem Feuer aussetzen.
- Nie direkt in den Lichtstrahl blicken.
- Nicht im Freien oder Räumen mit hoher Luftfeuchtigkeit betreiben.
- Bei Beschädigungen, nicht mehr verwenden.
- Keine eigenmächtigen Umbauten und Modifizierungen tätigen.
- Verbaute LED-Beleuchtung nicht austauschen.

5. Geräteübersicht

A

① Ein-/Aus-Taste ② Gelenkschraube ③ Leuchtengestänge ④ Zapfen ⑤ Lichtsegmente ⑥ Linse

6. Montage

6.1. LEUCHTE MONTIEREN

B

Tischklemme nur zur Befestigung auf ausreichend stabiler, waagrechter Montageoberfläche.

1. Tischklemme an Kante der Montageoberfläche befestigen.

VORSICHT! Verletzungsgefahr durch herunterfallende oder kippende Leuchte. Befestigungselemente ordnungsgemäß montieren.

2. Unteren Zapfen [1] am Gestänge des Gelenkarms in Öffnung der Tischklemme [2] stecken.

» Regelmäßig auf festen Sitz prüfen.

6.2. LUPENABDECKUNG MONTIEREN

C

1. Lupenabdeckung am oberen Element zusammendrücken.
2. Lupenabdeckung von oben auf Lupe setzen, loslassen.

» Lupenabdeckung klemmt sich am Leuchtenkopf fest.

6.3. LUPENABDECKUNG PARKEN

D

ACHTUNG

Nicht abgedeckte Lupe
Brandgefahr durch Sonneneinstrahlung.
» Bei Nichtverwendung, Lupe mit Lupenabdeckung abdecken.
» Direkte Sonneneinstrahlung vermeiden.

Vor Verwendung der Lupe, Lupenabdeckung am Leuchtengestänge befestigen.

6.4. GROSSE LINSE AUSTAUSCHEN

E

Original-Ersatzteilbezug der Linse über Kundenservice Hoffmann Group.

1. Leuchte ausschalten, vom Stromnetz trennen.
2. Ring mit Vertiefungen [1] gegen Uhrzeigersinn bis Erreichen beider Entriegelungssymbole am Gehäuse drehen.
3. Ring entfernen und Linse [2] entnehmen.

ACHTUNG! Verkratzen der Linse. Linse nur auf sauberer Unterlage ablegen.

7. Inbetriebnahme

7.1. LEUCHTENGESTÄNGE EINSTELLEN

F

ACHTUNG! Beschädigung der Leuchte. Gelenke nicht entgegen vorgesehener Drehrichtung bewegen. Beim Lösen der Gelenkschrauben Leuchtenkopf festhalten.

1. Gelenkschraube am einzustellenden Gelenk lösen.
2. Leuchtengestänge in gewünschte Position bringen.
3. Gelöste Gelenkschraube anziehen, bis Leuchtengestänge in gewünschter Position verharrt.

7.2. ANSCHLIESSEN

ACHTUNG

Falsche Anschlussspannung
Beschädigung der Leuchte.
» Auf Typenschild angegebene Nennspannung und Frequenz muss mit Netzspannung übereinstimmen.

7.2.1. Leuchte an Netzspannung anschließen

1. Anschlussleitung der Leuchte mit Netzteil verbinden.
2. Netzstecker mit Stromnetz verbinden.

7.2.2. Leuchte an 24 V Versorgungsspannung anschließen (SELV)

ACHTUNG! Anschluss nur durch eine ausgebildete Elektrofachkraft. Nur mit Sicherheitskleinspannung (SELV) betreiben. Steckerbelegung beachten.

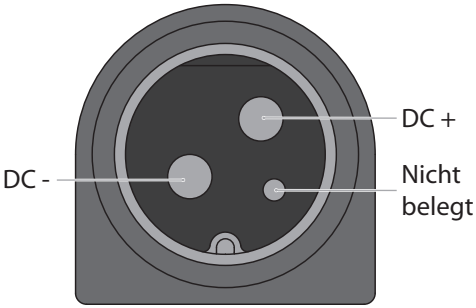

8. Bedienung

G

8.1. EIN- UND AUSSCHALTEN

1. Ein-/Aus-Taste betätigen, um Leuchte einzuschalten.
2. Ein-/Aus-Taste betätigen, um Leuchte auszuschalten.

8.2. DIMMEN

1. Ein-/Aus-Taste betätigen und gedrückt halten.
   » Helligkeit der Leuchte verändert sich nach etwa einer Sekunde.
   » LED der Ein-/Aus-Taste blinkt, wenn minimaler oder maximaler Dimmwert erreicht ist.
2. Um Dimmrichtung zu wechseln, Ein-/Aus-Taste erneut betätigen und gedrückt halten.

» Eingestellte Helligkeit wird gespeichert.

» Die zuletzt gewählte Helligkeit wird beim nächsten Einschalten der Leuchte automatisch eingestellt.

8.3. LICHTSEGMENTE WECHSELN

H

Lichtsegmente der Leuchte

Stufe	Beschreibung
1	Lichtsegmente A + B + C leuchten.
2	Lichtsegmente B leuchten.
3	Lichtsegment C leuchtet.

Einzelne Lichtsegmente der Leuchte können separat ein- und ausgeschaltet werden.

1. Ein-/Aus-Taste zweimal schnell hintereinander betätigen.
   » Nächste Stufe wird eingeschaltet.
   » Die eingestellte Stufe wird gespeichert.
2. Die zuletzt gewählte Stufe wird beim nächsten Einschalten der Leuchte automatisch eingestellt.

9. Störungstabelle

Leuchte ist wartungsfrei. Lichtquelle nur durch Hersteller austauschbar. Betriebsgerät (Steckernetzteil) durch Endnutzer austauschbar.

Störung	Mögliche Ursache	Maßnahmen
Leuchte leuchtet nicht.	Netzstecker ist nicht eingesteckt.	Netzstecker mit Stromnetz verbinden.
	Elektronische Komponenten defekt.	Kundenservice Hoffmann Group kontaktieren.
	LED defekt.	Kundenservice Hoffmann Group kontaktieren.
	Betriebsgerät (Steckernetzteil) defekt.	Betriebsgerät (Steckernetzteil) austauschen. Betriebsgerät durch Endnutzer austauschbar.
Leuchte schaltet selbstständig aus.	Temperatur im Leuchtenkopf zu hoch.	1. Leuchte nicht wieder einschalten. » Temperatur im Leuchtenkopf sinkt. 2. Leuchte wieder einschalten.
Leuchte reagiert nicht auf Eingaben.	Softwarefunktion ist gestört.	■ Netzstecker für einige Sekunden von Stromnetz trennen. ■ Erfolgt keine Reaktion nach Wiedereinschalten, Kundenservice Hoffmann Group kontaktieren.
Anschlussleitung beschädigt.	Mechanische Einwirkung auf die Anschlussleitung.	■ Beschädigte Anschlussleitung sofort von Stromnetz trennen. ■ Leuchte nicht mehr mit Stromnetz verbinden.

Störung	Mögliche Ursache	Maßnahmen
		■ Kundenservice Hoffmann Group für Austausch oder Reparatur kontaktieren.

10. Technische Daten

Abmessungen

Bezeichnung		Wert
Leuchtenkopf		Ø 265 mm Höhe 21 mm
Leuchtengestänge		Länge 500 mm + 484 mm + 372 mm
Lupendaten		
Große Linse		Ø 160 mm (153 mm sichtbar)
Aufkittlinse		Ø 31,5 mm
Stärke		Große Linse 3,5 Dioptrien
		Aufkittlinse 8 Dioptrien
Linsenmaterial		Glas
LED-Daten		
Farbtemperatur		neutralweiß, ca. 4000 K
Farbwiedergabe CRI		≥90
Farbtoleranz LED		3 SDCM
Elektrische Werte		
Spannungsbereich	Leuchte	24 V DC
	Leuchte + Betriebsgerät	100 – 240 V AC
Frequenzbereich Leuchte + Betriebsgerät		50/60 Hz
Leistungsaufnahme	Leuchte	11 W
	Leuchte + Betriebsgerät	13 W
Betriebsgerät		Netzteil
Klassifizierungen		
Schutzklasse	Leuchte	III
	Leuchte + Betriebsgerät	II
Schutzart		IP 20
Energieeffizienzklasse		F
Betriebsart		Dauerbetrieb

11. Reinigung

Vor Beginn der Reinigung vom Stromnetz trennen. Mit leicht feuchtem Tuch reinigen. Keine chemischen, alkoholischen, schleifmittel- oder lösemittelhaltigen Reinigungsmittel verwenden.

12. Recycling und Entsorgung

LED-Leuchte nicht im Hausmüll entsorgen.
Die landesspezifischen Vorschriften für Entsorgung sind anzuwenden. Verbraucher sind verpflichtet, LED-Leuchten zu einer geeigneten Sammelstelle zu bringen.

Leuchte kann unentgeltlich bei Hoffmann Supply Chain GmbH, Poststraße 15, 90471 Nürnberg, Deutschland, zurückgegeben werden.

Съдържание

1. Идентификационни данни ... 11

2. Общи указания ... 11
2.1. Символи и средства за представяне ... 11

3. Описание на продукта ... 11

4. Безопасност ... 12
4.1. Основни указания за безопасност ... 12
4.2. Употреба по предназначение ... 12
4.3. Употреба не по предназначение ... 12

5. Общ преглед на уреда ... 12

6. Монтаж ... 12
6.1. Монтиране на лампата ... 12
6.2. Монтиране на покритието за лупата ... 13
6.3. Поставяне в изходно положение на покритието за лупата ... 13
6.4. Смяна на голямата леща ... 13

7. Пускане в експлоатация ... 13
7.1. Настройване на опората на лампата ... 13
7.2. Свързване ... 13
7.2.1. Свързване на лампата към мрежовото напрежение ... 13
7.2.2. Свързване на лампата към захранващо напрежение 24 V (SELV) ... 13

8. Употреба ... 14
8.1. Включване и изключване ... 14
8.2. Затъмняване ... 14
8.3. Смяна на светлинните сегменти ... 14

9. Таблица с неизправности ... 14

10. Технически данни ... 15

11. Почистване ... 16

12. Рециклиране и предаване за отпадъци ... 16

1. Идентификационни данни

Производител	Hoffmann Supply Chain GmbH Poststraße 15 90471 Nürnberg Германия
Марка	GARANT
Продукт	491495 160 LED лампа с лупа 491497 160 LED лампа с лупа и допълнителна леща
Версия	02 Оригинално ръководство за потребителя
Дата на съставяне	11/2022

2. Общи указания

Прочетете и спазвайте ръководството за потребителя, запазете го за по-късна справка и го дръжте на разположение по всяко време.

2.1. СИМВОЛИ И СРЕДСТВА ЗА ПРЕДСТАВЯНЕ

Предупредителни символи	Значение
⚠ ОПАСНОСТ	Обозначава опасност, която води до смърт или тежко нараняване, ако не бъде избегната.
⚠ ПРЕДУПРЕЖДЕНИЕ	Обозначава опасност, която може да доведе до смърт или тежко нараняване, ако не бъде избегната.
⚠ ПОВИШЕНО	Обозначава опасност, която може да доведе до леко или средно нараняване, ако не бъде избегната.
УКАЗАНИЕ	Обозначава опасност, която може да доведе до материални щети, ако не бъде избегната.
ⓘ	Обозначава полезни съвети и указания, както и информация за ефикасна и безаварийна експлоатация.

3. Описание на продукта

- LED лампа с лупа за равномерно осветяване и същевременно увеличение на образа на предмети.
- Включване на отделни светлинни сегменти за откриване на малки дефекти или фини разлики в повърхностната структура на предмети.
- Леща с 3,5 диоптъра за увеличен образ на предмети
- Допълнителна леща с 8 диоптъра (кат. № 491497 160) за по-силно увеличение на образа на предмети.

4. Безопасност

4.1. ОСНОВНИ УКАЗАНИЯ ЗА БЕЗОПАСНОСТ

⚠ ОПАСНОСТ

Електрически ток

Опасност за живота поради токов удар.

» Изключвайте уреда от електрическата мрежа преди започване на всякакви работи по монтажа, почистването и поддръжката.
» Работи по електрическата инсталация, поддръжката и ремонта трябва да се извършват само от подходящ специализиран персонал.
» За употреба само в затворени помещения.
» При повредени електрически кабели или електрически контакти незабавно изключете уреда от електрическата мрежа и повече не го използвайте.
» Не преминавайте върху кабела, не го опъвайте и не го притискайте.
» Не съхранявайте течности в близост до компоненти под напрежение.
» Не работете с влажни или мокри ръце.
» Посочените на фабричната табелка номинално напрежение и честота трябва да съвпадат с мрежовото напрежение.

⚠ ПОВИШЕНО ВНИМАНИЕ

Материални щети поради неправилно изключване от мрежата на блокираното щепселно съединение

Повреда на захранващия кабел.

» Хващайте щепсела, не дърпайте кабела.

⚠ ПОВИШЕНО ВНИМАНИЕ

Материални щети поради неподходящо полагане на захранващия кабел

Регулирането по височина на работното място или други подвижни елементи могат да доведат до механично напрежение или повреда на захранващия кабел.

» Положете захранващия кабел така, че да не е подложен на механично напрежение.

ВНИМАНИЕ

Непокрита лупа

Опасност от пожар поради слънчева светлина.

» При неупотреба покривайте лупата с покритието за лупата.
» Избягвайте пряка слънчева светлина.

4.2. УПОТРЕБА ПО ПРЕДНАЗНАЧЕНИЕ

- Монтирайте стабилно с щипката LED лампата с лупа на монтажната повърхност.

4.3. УПОТРЕБА НЕ ПО ПРЕДНАЗНАЧЕНИЕ

- Неподходящо за употреба от деца.
- Не използвайте в потенциално експлозивна атмосфера.
- Не излагайте на силна топлина, пряка слънчева светлина или открит огън.
- Никога не гледайте директно в светлинния лъч.
- Не експлоатирайте на открито или в помещения с висока влажност на въздуха.
- Не използвайте повече в случай на повреди.
- Не извършвайте самоволни преустройства и модификации.
- Не сменяйте вградените светодиоди.

5. Общ преглед на уреда

A

① Бутон за включване/изключване ② Шарнирен винт ③ Опора на лампата ④ Ос ⑤ Светлинни сегменти ⑥ Леща

6. Монтаж

6.1. МОНТИРАНЕ НА ЛАМПАТА

B

Щипка за закрепване само към достатъчно стабилна, хоризонтална монтажна повърхност.

1. Закрепете щипката на ръба на монтажната повърхност.

ПОВИШЕНО ВНИМАНИЕ! Опасност от нараняване поради падане или накланяне на лампата. Монтирайте надлежно закрепващите елементи.

2. Вкарайте долния край [1] на опората на шарнирното рамо в отвора на щипката [2].

» Редовно проверявайте стабилното положение.

6.2. МОНТИРАНЕ НА ПОКРИТИЕТО ЗА ЛУПАТА

C

1. Стиснете покритието за лупата на горния елемент.
2. Поставете от горе върху лупата покритието за лупата.

» Покритието за лупата се фиксира на главата на лампата.

6.3. ПОСТАВЯНЕ В ИЗХОДНО ПОЛОЖЕНИЕ НА ПОКРИТИЕТО ЗА ЛУПАТА

D

ВНИМАНИЕ

Непокрита лупа

Опасност от пожар поради слънчева светлина.

» При неупотреба покривайте лупата с покритието за лупата.
» Избягвайте пряка слънчева светлина.

Преди употреба на лупата закрепете покритието за лупата на опората на лампата.

6.4. СМЯНА НА ГОЛЯМАТА ЛЕЩА

E

Закупуване на оригинална резервна леща чрез отдела по обслужване на клиенти на Hoffmann Group.

1. Изключете лампата и я от отделете от електрическата мрежа.
2. Завъртете пръстена с вдлъбнатини [1] обратно на часовниковата стрелка до достигане на двата символа за деблокиране на корпуса.
3. Отстранете пръстена и извадете лещата [2].

ВНИМАНИЕ! Надраскване на лещата. Оставяйте лещата само върху чиста подложка.

7. Пускане в експлоатация

7.1. НАСТРОЙВАНЕ НА ОПОРАТА НА ЛАМПАТА

F

ВНИМАНИЕ! Повреда на лампата. Не движете шарнирите противоположно на предвидената посока на въртене. Дръжте здраво главата на лампата при отвиване на шарнирните винтове.

1. Отвийте шарнирния винт на шарнира за настройване.
2. Приведете опората на лампата в желаната позиция.
3. Затегнете отвития шарнирен винт, докато опората на лампата се фиксира в желаната позиция.

7.2. СВЪРЗВАНЕ

ВНИМАНИЕ

Неправилно напрежение на захранващата мрежа

Повреда на лампата.

» Посочете на фабричната табелка номинално напрежение и честота трябва да съвпадат с мрежовото напрежение.

7.2.1. Свързване на лампата към мрежовото напрежение

1. Свържете захранващия кабел на лампата със захранващия блок.
2. Свържете щепсела към електрическата мрежа.

7.2.2. Свързване на лампата към захранващо напрежение 24 V (SELV)

ВНИМАНИЕ! Свързването трябва да се извършва само от обучен електроспециалист. Експлоатирайте само с безопасно свръхниско напрежение (Safety Extra Low Voltage, SELV). Вземете под внимание пиновото разпределение.

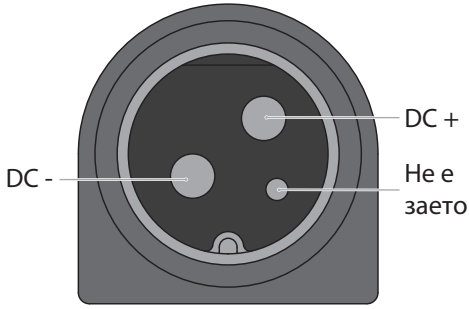

8. Употреба

G

8.1. ВКЛЮЧВАНЕ И ИЗКЛЮЧВАНЕ

1. Задействайте бутона за включване/изключване, за да включите лампата.
2. Задействайте бутона за включване/изключване, за да изключите лампата.

8.2. ЗАТЪМНЯВАНЕ

1. Задръжте натиснат бутона за включване/изключване.
   » Яркостта на лампата се променя след около една секунда.
   » Светодиодът на бутона за включване/изключване мига, когато е достигната минималната или максималната стойност на затъмняване.
2. За смяна на посоката на затъмняване задръжте натиснат бутона за включване/изключване.

» Настроената яркост се записва.

» Последно избраната яркост се настройва автоматично при следващото включване на лампата.

8.3. СМЯНА НА СВЕТЛИННИТЕ СЕГМЕНТИ

H

Светлинни сегменти на лампата

Степен	Описание
1	Светлинните сегменти A + B + C светят.
2	Светлинните сегменти B светят.
3	Светлинният сегмент C свети.

Отделните светлинни сегменти на лампата могат да се включват и изключват индивидуално.

1. Задействайте бързо два пъти един след друг бутона за включване/изключване.
   » Включва се следващата степен.
   » Последно настроената степен се записва.
2. Последно избраната степен се настройва автоматично при следващото включване на лампата.

9. Таблица с неизправности

Лампата не изисква поддръжка. Източникът на светлина трябва да се сменя само от производителя. Пусково-регулиращата апаратура (захранващо устройство) се сменя от крайния потребител.

Неизправност	Възможна причина	Мерки за отстраняване
Лампата не свети.	Щепселът не е включен в контакт.	Свържете щепсела към електрическата мрежа.
	Дефектни електронни компоненти.	Свържете се с отдела по обслужване на клиенти на Hoffmann Group.
	Дефект на светодиода.	Свържете се с отдела по обслужване на клиенти на Hoffmann Group.

Неизправност	Възможна причина	Мерки за отстраняване
	Дефектна пусково-регулираща апаратура (захранващо устройство).	Сменете пусково-регулиращата апаратура (захранващо устройство). Пусково-регулиращата апаратура се сменя от крайния потребител.
Лампата се изключва самостоятелно.	Твърде висока температура при главата на лампата.	1. Не включвайте отново лампата. » Температурата при главата на лампата спада. 2. Включете отново лампата.
Лампата не реагира на въвеждания.	Нарушено функциониране на софтуера.	■ Изключете щепсела от електрическата мрежа за няколко секунди. ■ Ако след повторно включване не е налице реакция, се свържете с отдела по обслужване на клиенти на Hoffmann Group.
Повреден захранващ кабел.	Механично въздействие върху захранващия кабел.	■ Незабавно изключвайте от електрическата мрежа повредени захранващи кабели. ■ Повече не свързвайте лампата с електрическата мрежа. ■ Свържете се с отдела по обслужване на клиенти на Hoffmann Group с цел смяна или ремонт.

10. Технически данни

Размери

Означение		Стойност
Глава на лампата		Ø 265 mm Височина 21 mm
Опора на лампата		Дължина 500 mm + 484 mm + 372 mm
Данни на лупата		
Голяма леща		Ø 160 mm (153 mm са видими)
Допълнителна леща		Ø 31,5 mm
Сила		Голяма леща 3,5 диоптъра
		Допълнителна леща 8 диоптъра
Материал на лещата		Стъкло
Данни на светодиода		
Цветна температура		неутрално бяла, около 4000 K
Цветопредаване CRI		≥90
Цветови допуск LED		3 SDCM
Електрически стойности		
Обхват на напрежението	Лампа	24 V DC
	Лампа + пусково-регулираща апаратура	100 – 240 V AC
Честотен обхват лампа + пусково-регулираща апаратура		50/60 Hz
Консумирана мощност	Лампа	11 W
	Лампа + пусково-регулираща апаратура	13 W
Пусково-регулираща апаратура		Захранващ блок

Класификации

Клас на защита	Лампа	III
	Лампа + пусково-регулираща апаратура	II
Степен на защита		IP 20
Клас на енергийна ефективност		F
Работен режим		Непрекъснат режим

11. Почистване

Преди започване на почистване изключете от електрическата мрежа. Почистете с леко навлажнена кърпа. Не използвайте почистващи средства, съдържащи химикали, алкохоли, абразиви или разтворители.

12. Рециклиране и предаване за отпадъци

Не изхвърляйте LED лампата с битовите отпадъци.
Специфичните за страната разпоредби относно предаването за отпадъци трябва да се спазват.
Потребителите са задължени да предават LED лампите в подходящ събирателен пункт.

Лампата може да се върне безплатно на Hoffmann Supply Chain GmbH, Poststraße 15, 90471 Nürnberg, Германия.

Indholdsfortegnelse

1. Identifikationsdata 18

2. Generelle henvisninger 18
2.1. Symboler og visninger 18

3. Produktbeskrivelse 18

4. Sikkerhed 18
4.1. Grundlæggende sikkerhedsanvisninger 18
4.2. Bestemmelsesmæssig anvendelse 19
4.3. Ukorrekt anvendelse 19

5. Oversigt over enheden 19

6. Montering 19
6.1. Montering af lampen 19
6.2. Montering af lupafdækningen 19
6.3. Parkering af lupafdækning 19
6.4. Udskiftning af stor linse 20

7. Idrifttagning 20
7.1. Indstilling af lampestangsystemet 20
7.2. Tilslutning 20
7.2.1. Tilslutning af lampen til netspændingen 20
7.2.2. Tilslutning af lampen til 24 V-forsyningsspændingen (SELV) 20

8. Betjening 20
8.1. Tænding og slukning 21
8.2. Dæmpning 21
8.3. Skift af lyssegment 21

9. Fejltabel 21

10. Tekniske data 22

11. Rengøring 22

12. Genbrug og bortskaffelse 22

1. Identifikationsdata

Producent	Hoffmann Supply Chain GmbH Poststraße 15 90471 Nürnberg Tyskland
Mærke	GARANT
Produkt	491495 160 LED-lampe med lup 491497 160 LED-lampe med lup med ekstra linse
Version	02 Original betjeningsvejledning
Udarbejdelsesdato	11/2022

2. Generelle henvisninger

Læs og følg betjeningsvejledningen. Opbevar den, og hold den altid tilgængelig til senere brug.

2.1. SYMBOLER OG VISNINGER

Advarselssymboler	Betydning
⚠ FARE	Kendetegner en fare, der medfører død eller alvorlige kvæstelser, hvis den ikke undgås.
⚠ ADVARSEL	Kendetegner en fare, der kan medføre død eller alvorlige kvæstelser, hvis den ikke undgås.
⚠ FORSIGTIG	Kendetegner en fare, der kan medføre lette eller mellemstore kvæstelser, hvis den ikke undgås.
BEMÆRK	Kendetegner en fare, der kan medføre tingskade, hvis den ikke undgås.
ⓘ	Kendetegner nyttige tips og henvisninger samt oplysninger vedrørende effektiv og problemfri drift.

3. Produktbeskrivelse

- LED-lampe med lup til homogen belysning og forstørrelse af genstande.
- Aktivering af enkelte lyssegmenter til at kontrollere for små fejl eller forskelle i overfladestrukturen på genstande.
- Linse med 3,5 dioptri til forstørret visning af genstande
- Påsætningslinse med 8 dioptri (art.-nr. 491497 160) til meget forstørret visning af genstande.

4. Sikkerhed

4.1. GRUNDLÆGGENDE SIKKERHEDSANVISNINGER

⚠ **FARE**

Elektrisk strøm

Livsfare som følge af elektrisk stød.

» Før påbegyndelse af monterings-, rengørings- og vedligeholdelsesarbejder, skal apparatet kobles fra elnettet.
» Elinstallation, vedligeholdelse og reparationer må kun udføres af egnet kvalificeret personale.
» Må kun anvendes indendørs.
» I tilfælde af beskadigede strømkabler eller stikkontakter skal apparatets straks afbrydes fra elnettet, og det må ikke anvendes længere.
» Kablerne må ikke køres over, klemmes eller presses sammen.
» Der må ikke opbevares væsker i nærheden af strømførende komponenter.
» Må ikke betjenes med fugtige eller våde hænder.
» Den nominelle spænding og frekvens, der er angivet på typeskiltet, skal passe med netspændingen.

⚠ FORSIGTIG

Risiko for materielle skader ved ukorrekt afbrydelse af den fikserede stikforbindelse
Beskadigelse af tilslutningskablet.
» Træk i stikket, ikke i kablet.

⚠ FORSIGTIG

Risiko for materielle skader ved ukorrekt montering af tilslutningskablet
Højdeindstilling af arbejdspladsen eller andre bevægelige dele kan medføre mekanisk spænding og beskadige tilslutningsledningen.
» Tilslutningsledningen skal monteres således, at den ikke kan udsættes for mekanisk spænding.

BEMÆRK

Uafdækket lup
Brandfare som følge af solstråling.
» Dæk luppen til med lupafdækningen, når den ikke er i brug.
» Undgå direkte solstråling.

4.2. BESTEMMELSESMÆSSIG ANVENDELSE

- Montér LED-lampen med lup stabilt på monteringsoverfladen med bordklemme.

4.3. UKORREKT ANVENDELSE

- Må ikke anvendes af børn.
- Må ikke anvendes i eksplosionsfarlige områder.
- Må ikke udsættes for stærk varme, direkte sollys eller åben ild.
- Se ikke direkte ind i lysstrålen.
- Må ikke anvendes udendørs eller i lokaler med høj luftfugtighed.
- Må ikke benyttes længere i tilfælde af beskadigelser.
- Der må ikke gennemføres egne ændringer eller modifikationer.
- Den monterede LED-belysning må ikke udskiftes.

5. Oversigt over enheden

A

① tænd/sluk-knap ② ledskrue ③ lampestangsystem ④ tap ⑤ lyssegmenter ⑥ linse

6. Montering

6.1. MONTERING AF LAMPEN

B

Bordklemmen er kun beregnet til fastgørelse på tilstrækkeligt stabile og vandrette monteringsoverflader.

1. Fastgør bordklemmen på kanten af monteringsoverfladen.

FORSIGTIG! Fare for kvæstelser, hvis lampen falder ned eller vælter. Montér fastgørelseselementerne korrekt.

2. Sæt den nederste tap [1] på ledarmens stangsystem i åbningen på bordklemmen [2].

» Kontrollér regelmæssigt, at den sidder godt fast.

6.2. MONTERING AF LUPAFDÆKNINGEN

C

1. Tryk lupafdækningen sammen på det øverste element.
2. Sæt lupafdækningen på luppen ovenfra, og giv slip.

» Lupafdækningen klemmer sig fast på lampehovedet.

6.3. PARKERING AF LUPAFDÆKNING

D

BEMÆRK

Uafdækket lup
Brandfare som følge af solstråling.
» Dæk luppen til med lupafdækningen, når den ikke er i brug.
» Undgå direkte solstråling.

Før brug af luppen, fastgøres lupafdækningen på lampestangsystemet.

6.4. UDSKIFTNING AF STOR LINSE

E

Originale reservedele til linsen fås hos Hoffmann Groups kundeservice.

1. Sluk for lampen, og kobl den fra elnettet.
2. Drej ringen med fordybninger [1] mod uret, indtil den står ud for oplåsningssymbolerne på huset.
3. Fjern ringen, og tag linsen [2] ud.

BEMÆRK! Ridser på linsen. Linsen må kun lægges på et rent underlag.

7. Idrifttagning

7.1. INDSTILLING AF LAMPESTANGSYSTEMET

F

BEMÆRK! Beskadigelse af lampen. Bevæg kun leddene i den tilsigtede drejeretning. Hold fast i lampehovedet, når ledskruen løsnes.

1. Løsn ledskruen på det led, der skal indstilles.
2. Indstil lampestangsystemet til den ønskede position.
3. Spænd den løsnede ledskrue fast igen, indtil lampestangsystemet sidder fast i den ønskede position.

7.2. TILSLUTNING

BEMÆRK

Forkert tilslutningsspænding
Beskadigelse af lampen.
» Den nominelle spænding og frekvens, der er angivet på typeskiltet, skal passe med netspændingen.

7.2.1. Tilslutning af lampen til netspændingen

1. Forbind lampens tilslutningsledning med strømforsyningen.
2. Forbind netstikket med elnettet.

7.2.2. Tilslutning af lampen til 24 V-forsyningsspændingen (SELV)

BEMÆRK! Tilslutningen må kun udføres af en uddannet elektriker. Må kun anvendes med sikkerhedslavspænding (SELV). Overhold stikkonfigurationen.

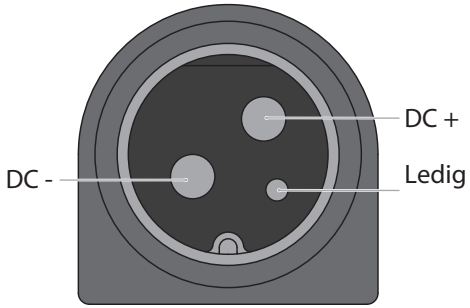

8. Betjening

G

8.1. TÆNDING OG SLUKNING

1. Tryk på tænd/sluk-knappen for at tænde for lampen.
2. Tryk på tænd/sluk-knappen for at slukke for lampen.

8.2. DÆMPNING

1. Tryk på tænd/sluk-knappen og hold den nede.
   » Lampens lysstyrke ændres efter cirka et sekund.
   » LED'en på tænd/sluk-knappen blinker, den er maksimalt eller minimalt dæmpet.
2. Tryk på tænd/sluk-knappen igen og hold den nede, for at ændre i hvilken retning lampen skal dæmpes.

» Den indstillede lysstyrke gemmes.

» Den senest valgte lysstyrke indstilles automatisk, næste gang lampen tændes.

8.3. SKIFT AF LYSSEGMENT

H

Lampens lyssegmenter

Trin	Beskrivelse
1	Lyssegmenterne A + B + C lyser.
2	Lyssegment B lyser.
3	Lyssegment C lyser.

Lampens enkelte lyssegmenter kan tændes og slukkes separat.

1. Tryk på tænd-/sluk-knappen to gange hurtigt efter hinanden.
   » Det næste trin aktiveres.
   » Det indstillede trin gemmes.
2. Det sidst valgte trin indstilles automatisk, næste gang lampen tændes.

9. Fejltabel

Lampen skal ikke vedligeholdes. Lyskilden må kun udskiftes af producenten. Driftsenheden (strømforsyningen) kan udskiftes af slutbrugeren.

Fejl	Mulig årsag	Fejlhåndtering
Lampen lyser ikke.	Netstikket er ikke forbundet.	Forbind netstikket med elnettet.
	Defekte elektroniske komponenter.	Kontakt Hoffmann Groups kundeservice.
	Defekt LED.	Kontakt Hoffmann Groups kundeservice.
	Driftsenhed (strømforsyning) defekt.	Udskift driftsenheden (strømforsyningen). Driftsenheden kan udskiftes af slutbrugeren.
Lampen slukker automatisk.	Temperaturen i lampehovedet er for høj.	1. Lampen må ikke tændes igen. » Temperaturen i lampehovedet falder. 2. Tænd for lampen igen.
Lampen reagerer ikke på berøring.	Fejl i softwarefunktionen.	■ Kobl netstikket fra elnettet i flere sekunder. ■ Hvis der ikke sker noget, når der tændes igen, bedes du kontakte Hoffmann Groups kundeservice.
Tilslutningskablet er beskadiget.	Mekanisk indvirkning på tilslutningskablet.	■ Afbryd straks et beskadiget tilslutningskabel fra elnettet. ■ Tilslut ikke lampen til elnettet igen. ■ Kontakt Hoffmann Groups kundeservice for udskiftning eller reparation.

10. Tekniske data

Mål

Betegnelse		Værdi
Lampehoved		Ø 265 mm Højde 21 mm
Lampestangsystem		Længde 500 mm + 484 mm + 372 mm
Data for luppen		
Stor linse		Ø 160 mm (153 mm synlige)
Påsætningslinse		Ø 31,5 mm
Tykkelse		Stor linse 3,5 dioptri
		Påsætningslinse 8 dioptri
Linsemateriale		Glas
LED-data		
Farvetemperatur		neutral hvid, ca. 4000 K
Farvegengivelse CRI		≥90
Farvetolerance LED		3 SDCM
Elektriske værdier		
Spændingsområde	Lampe	24 V DC
	Lampe + driftsenhed	100-240 V AC
Frekvensområde for lampen + driftsenheden		50/60 Hz
Effektforbrug	Lampe	11 W
	Lampe + driftsenhed	13 W
Driftsenhed		Strømforsyning
Klassificeringer		
Beskyttelsesklasse	Lampe	III
	Lampe + driftsenhed	II
Kapslingsklasse		IP 20
Energieffektivitetsklasse		F
Driftstype		Kontinuerlig drift

11. Rengøring

Før påbegyndelse af rengøringen, skal elnettet frakobles. Rengør med en let fugtig klud. Der må ikke anvendes kemiske, alkoholholdige, slibemiddel- og opløsningsmiddelholdige rengøringsmidler.

12. Genbrug og bortskaffelse

LED-lampen ikke bortskaffes med husholdningsaffald.
De nationale forskrifter for bortskaffelse skal overholdes. Forbrugere er forpligtede til at aflevere LED-lamper på et egnet indsamlingssted.

Lampen kan gives gratis tilbage hos Hoffmann Supply Chain GmbH, Poststraße 15, 90471 Nürnberg, Tyskland.

Contents

1. Identification data **24**

2. General information **24**
2.1. Symbols and means of representation 24

3. Product description **24**

4. Safety **24**
4.1. Grouped safety messages 24
4.2. Intended use 25
4.3. Reasonably foreseeable misuse 25

5. Device overview **25**

6. Installation **25**
6.1. Installing the lamp 25
6.2. Fitting the magnifying glass cover 25
6.3. Parking the magnifying glass cover 25
6.4. Changing the size of the lens 26

7. Preparation for use **26**
7.1. Adjusting the lamp support 26
7.2. Connecting the power 26
7.2.1. Connecting the lamp to the mains power supply 26
7.2.2. Connecting the lamp to the 24-V power supply (SELV) 26

8. Operation **27**
8.1. Switching on and off 27
8.2. Dimming 27
8.3. Changing the lamp segments 27

9. Faults table **27**

10. Technical data **28**

11. Cleaning **28**

12. Recycling and disposal **28**

1. Identification data

Manufacturer	Hoffmann Supply Chain GmbH Poststraße 15 90471 Nuremberg Germany
Brand	GARANT
Product	491495 160 | LED magnifying glass lamp 491497 160 | LED magnifying glass lamp with additional lens
Version	02 Original operating instructions
Date of creation	11/2022

2. General information

Read and observe the operating instructions, keep them as a reference for later and ensure they are accessible at all times.

2.1. SYMBOLS AND MEANS OF REPRESENTATION

Warning symbols	Meaning
DANGER	Indicates a hazard which if not avoided will lead to death or serious injury.
WARNING	Indicates a hazard which if not avoided may lead to death or serious injury.
CAUTION	Indicates a hazard which if not avoided may lead to minor or moderate injury.
NOTICE	Indicates a hazard which if not avoided may lead to damage to property.
i	Indicates useful tips and instructions together with information for efficient and problem-free operation.

3. Product description

- LED magnifying glass lamp for even illumination combined with magnification of objects.
- Switching of individual light segments to detect small defects or fine differences in surface structure of objects.
- 3.5 dioptre lens for a magnified view of objects
- 8 dioptre additional lens (article no. 491497 160) to view objects under greater magnification.

4. Safety

4.1. GROUPED SAFETY MESSAGES

DANGER

Electric current

Risk of fatal electric shock.

» Before starting any installation, cleaning or maintenance work, disconnect the device from the mains power supply.
» Electrical installation, maintenance and repair may be performed only by trained specialists.
» For indoor use only.
» If power cables or sockets are damaged, immediately disconnect the device from the power supply, do not continue to use the device.
» Do not drive over, pinch or crush cables.
» Do not store liquids in the vicinity of electrically live components.
» Do not operate with wet or damp hands.
» Check the power supply against the rated voltage and frequency shown on the nameplate, and ensure they are identical.

⚠ CAUTION

Damage to property due to improperly disconnecting the locked plug connection
Damage to the connection cable.
» Pull on the plug, not on the cable.

⚠ CAUTION

Damage to property due to unsuitable routing of the connection cable
Adjusting the height of the workstation or other movable elements may result in mechanical strain and damage to the connection cable.
» Route the connection cable so that it will not be under any mechanical strain.

NOTICE

Uncovered magnifying glass
Fire risk when exposed to sunlight.
» When not in use, cover the magnifying glass with the magnifying glass cover.
» Avoid exposure to direct sunlight.

4.2. INTENDED USE

- Use a table clamp to mount the LED magnifying glass lamp securely on the installation surface.

4.3. REASONABLY FORESEEABLE MISUSE

- Not suitable for use by children.
- Do not use in potentially explosive atmospheres.
- Do not expose the work lamp to intense heat, direct sunlight or naked flames.
- Never look directly into the light beam.
- Do not operate outdoors or in rooms with high atmospheric humidity.
- If damaged, do not use it.
- Do not make any unauthorised changes or modifications.
- Do not replace the integral LED lamps.

5. Device overview

A

① On/off button ② Joint screw ③ Lamp support ④ Stud ⑤ Light segments ⑥ Lens

6. Installation

6.1. INSTALLING THE LAMP

B

Table clamp only for attachment to a sufficiently stable horizontal installation surface.

1. Attach the table clamp to the edge of the installation surface.

CAUTION! Risk of injury due to the lamp falling or toppling over.CAUTION! Install the securing elements properly.

2. Insert the plug [1] at the bottom of the jointed support into the opening in the table clamp [2].

» Regularly check that it is securely seated.

6.2. FITTING THE MAGNIFYING GLASS COVER

C

1. Press the magnifying glass cover together at the upper element.
2. Place the magnifying glass cover on to the magnifying glass from above, and release it.

» The magnifying glass cover will now clip securely on to the lamp head.

6.3. PARKING THE MAGNIFYING GLASS COVER

D

NOTICE

Uncovered magnifying glass
Fire risk when exposed to sunlight.
» When not in use, cover the magnifying glass with the magnifying glass cover.
» Avoid exposure to direct sunlight.

Before using the magnifying glass, attach the magnifying glass cover to the lamp support.

6.4. CHANGING THE SIZE OF THE LENS

E

Original spare parts can be ordered from the Hoffmann Group. Customer service.

1. Switch off the lamp, disconnect it from the power supply.
2. Rotate the ring anti-clockwise until the recesses [1] are aligned with the unlocking symbols on the housing.
3. Remove the ring and take out the lens [2].

NOTICE! Scratches on the lens. Put the lens down only on a clean surface.

7. Preparation for use

7.1. ADJUSTING THE LAMP SUPPORT

F

NOTICE! Damage to the lamp. Do not rotate the joints contrary to their intended direction of rotation. When loosening the joint screws, hold the lamp head tightly.

1. Undo the joint screw on the joint that is to be adjusted.
2. Move the lamp support into the desired position.
3. Retighten the joint screws that were undone, until the lamp support is held in the desired position.

7.2. CONNECTING THE POWER

NOTICE

Wrong supply voltage
Damage to the lamp.
» Check the power supply against the rated voltage and frequency shown on the nameplate, and ensure they are identical.

7.2.1. Connecting the lamp to the mains power supply

1. Connect the lamp to the power supply unit.
2. Insert the mains plug into a mains socket.

7.2.2. Connecting the lamp to the 24-V power supply (SELV)

NOTICE! Only a trained electrician may make the connection. Connect only to a Separated Extra Low Voltage (SELV) power supply. Comply with the pin assignment in the plug.

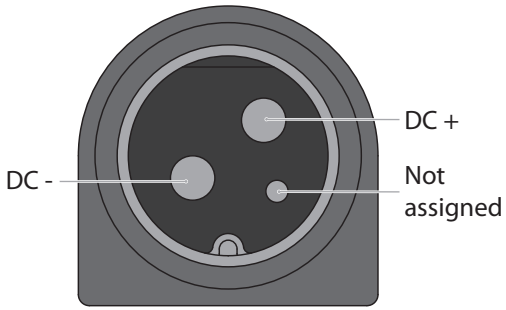

8. Operation

G

8.1. SWITCHING ON AND OFF

1. Press the on/off button to switch the lamp on.
2. Press the on/off button to switch the lamp off.

8.2. DIMMING

1. Press the on/off button and keep it depressed.
   » After a few seconds, the brightness of the lamp will start to change.
   » The LED in the on/off button will flash when the minimum or maximum dimming value is reached.
2. To switch the direction of dimming, press the on/off button again and keep it depressed.

» The set brightness will be saved.

» The last brightness value used will be automatically resumed when the lamp is next switched on.

8.3. CHANGING THE LAMP SEGMENTS

H

Lamp segments of the lamp

Step	Description
1	Lamp segments A + B + C light up.
2	Lamp segment B lights up.
3	Lamp segment C lights up.

Individual lamp segments of the lamp can be switched on and off separately.

1. Press the on/off button twice in quick succession.
   » The lamp will switch to the next step.
   » The set step will be saved.
2. The last step used will be automatically resumed when the lamp is next switched on.

9. Faults table

The lamp is maintenance-free. The light source can only be replaced by the manufacturer. Mains power adaptor (power supply adaptor) can be replaced by the end user.

Fault	Possible cause	Measures
Lamp does not light up.	Mains plug not plugged in.	Insert the mains plug into a mains socket.
	Electronic components defective.	Contact Hoffmann Group customer service.
	LED defective.	Contact Hoffmann Group customer service.
	Mains power adaptor (power supply adaptor) defective.	Replace mains power adaptor (power supply adaptor). Main power adaptor can be replaced by the end user.
Lamp switches itself off spontaneously.	Temperature in the lamp head too high.	1. Do not switch lamp on again. » Allow the temperature in the lamp head to fall. 2. Switch lamp on again.
Lamp does not respond to inputs.	Software function is corrupt.	■ Withdraw the mains plug from the power supply for a few seconds. ■ If there is still no response when switching on again, contact Hoffmann Group customer service.
Connection cable damaged.	Mechanical effects on the connection cable.	■ Immediately disconnect the damaged connection cable from the power supply.

Fault	Possible cause	Measures
		■ Do not reconnect the lamp to the power supply. ■ Contact Hoffmann Group customer service to arrange exchange or repair.

10. Technical data

Dimensions

Designation		Value
Lamp head		Ø 265 mm Height 21 mm
Lamp support		Length 500 mm + 484 mm + 372 mm
Magnifying glass data		
Size of the lens		Ø 160 mm (153 mm visible)
Additional lens		Ø 31.5 mm
Strength		Lens power 3.5 dioptres
		Additional lens 8 dioptres
Lens material		Glass
LED data		
Colour temperature		Neutral white, approx. 4000 K
Colour reproduction CRI		≥90
Colour tolerance, LED		3 SDCM
Electrical values		
Voltage range	Lamp	24 V DC
	Lamp + mains power adaptor	100 – 240 V AC
Frequency range, lamp + mains power adaptor		50/60 Hz
Power consumption	Lamp	11 W
	Lamp + mains power adaptor	13 W
Mains power adaptor		Power supply unit
Classifications		
Protection class	Lamp	III
	Lamp + mains power adaptor	II
Index of protection		IP 20
Energy efficiency class		F
Operation mode		Continuous operation

11. Cleaning

Disconnect from the power supply before starting cleaning. Clean with a slightly damp cloth. Do not use chemical, alcohol-based, abrasive or solvent-based cleaners.

12. Recycling and disposal

Do not dispose of LED lamps in domestic waste.
Comply with the national regulations for disposal. Users have an obligation to take LED lamps to a collection point.

Lamps can be returned free of charge to Hoffmann Supply Chain GmbH, Poststraße 15, 90471 Nuremberg, Germany.

Sisällysluettelo

1. Tunnistetiedot 30

2. Yleisiä ohjeita 30
2.1. Symbolit ja varoitukset 30

3. Tuotekuvaus 30

4. Turvallisuus 30
4.1. Tärkeät turvallisuusohjeet 30
4.2. Käyttötarkoitus 31
4.3. Väärinkäyttö 31

5. Laitteen yleiskuva 31

6. Asennus 31
6.1. Valaisimen asennus 31
6.2. Luupin kannen asennus 31
6.3. Luupin kansi 31
6.4. Ison linssi vaihto 32

7. Käyttöönotto 32
7.1. Valaisimen varren säätö 32
7.2. Liitäntä 32
7.2.1. Valaisimen liitäntä verkkovirtaan 32
7.2.2. Yhdistä valaisin 24 V:n jännitteeseen (SELV) 32

8. Käyttö 33
8.1. Kytkeminen päälle ja pois päältä 33
8.2. Himmennys 33
8.3. Valosegmenttien vaihto 33

9. Häiriötaulukko 33

10. Tekniset tiedot 34

11. Puhdistus 34

12. Kierrätys ja hävittäminen 34

1. Tunnistetiedot

Valmistaja	Hoffmann Supply Chain GmbH Poststraße 15 90471 Nürnberg Saksa
Merkki	GARANT
Tuote	491495 160 LED-luuppivalaisin 491497 160 LED-luuppivalaisin lisälinssillä
Versio	02 Käännös alkuperäisestä käyttöohjeesta
Laatimispäivämäärä	11/2022

2. Yleisiä ohjeita

Lue käyttöohjeet, noudata siinä mainittuja ohjeita, säilytä myöhempää tarvetta varten ja aina helposti saatavilla.

2.1. SYMBOLIT JA VAROITUKSET

Varoitussymbolit	Merkitys
VAARA	Ilmoittaa vaarasta, joka johtaa kuolemaan tai vakavaan loukkaantumiseen, jos sitä vältetä.
VAROITUS	Ilmoittaa vaarasta, joka voi johtaa kuolemaan tai vakavaan loukkaantumiseen, jos sitä ei vältetä.
HUOMIO	Ilmoittaa vaarasta, joka voi johtaa lievään tai keskivakavaan loukkaantumiseen, jos sitä vältetä.
HUOMAUTUS	Ilmoittaa vaarasta, joka voi johtaa aineellisiin vahinkoihin, jos sitä vältetä.
i	Ilmoittaa hyödyllisistä vinkeistä ja ohjeista sekä tehokkaaseen ja häiriöttömään käyttöön liittyvistä tiedoista.

3. Tuotekuvaus

- LED-luuppivalaisin tasaiseen valaistukseen ja samanaikaisesti kohteiden suurentamiseen.
- Yksittäisten valosegmenttien päälle kytkeminen pienten vikojen tai hienojen erojen havaitsemiseksi kohteiden pintarakenteessa.
- 3,5 dioptrian linssi kohteiden suurennettua tarkastelua varten
- 8 dioptrian lisälinssi (tuotenro 491497 160) kohteiden voimakkaammin suurennettua tarkastelua varten.

4. Turvallisuus

4.1. TÄRKEÄT TURVALLISUUSOHJEET

VAARA

Sähkövirta

Sähköiskun aiheuttama hengenvaara.

» Irrota laite sähköverkosta ennen kaikkia asennus-, puhdistus- ja huoltotöitä.
» Sähköasennuksen, huollon ja korjaukset saa suorittaa vain sopiva ammattihenkilöstö.
» Käytä vain sisätiloissa.
» Jos virtakaapeleissa tai pistorasioissa on vika, irrota laite heti sähköverkosta äläkä käytä sitä enää.
» Älä aja johtojen ylitse, älä jätä puristuksiin.
» Älä säilytä nesteitä virtaa johtavien komponenttien läheisyydessä.
» Älä käytä laitetta kosteilla tai märillä käsillä.
» Tyyppikilvessä mainitun verkkojännitteen ja taajuuden on vastattava verkkojännitteen arvoja.

⚠ VARO

Materiaalivaurio, jos lukittu pistoliitäntä irrotetaan epäasianmukaisesti
Liitäntäkaapelin vaurioituminen.
» Vedä pistokkeesta, älä kaapelista.

⚠ VARO

Materiaalivaurio liitäntäkaapelin vääränlaisen asennuksen vuoksi
Työaseman korkeuden säätäminen tai muut liikkuvat elementit voivat aiheuttaa mekaanista jännitystä ja vaurioittaa liitäntäkaapelia.
» Vedä liitäntäkaapeli siten, ettei siihen pääse kohdistumaan mekaanista jännitystä.

HUOMIO

Suojaamaton suurennuslasi
Auringonpaisteen aiheuttama palovaara.
» Peitä suurennuslasi kannella, kun valaisin ei ole käytössä.
» Vältä suoraa auringonvaloa.

4.2. KÄYTTÖTARKOITUS

- Asenna LED-luuppivalaisin tukevasti asennuspintaan pöytäkiinnittimellä.

4.3. VÄÄRINKÄYTTÖ

- Ei sovellu lasten käyttöön.
- Älä käytä räjähdysvaarallisissa tiloissa.
- Älä altista suurelle kuumuudelle, suoralle auringonpaisteelle tai avotulelle.
- Älä koskaan katso suoraan valonsäteeseen.
- Käyttö ei ole sallittu ulkona tai tiloissa, joissa on korkea ilmankosteus.
- Viallista laitetta ei saa käyttää enää.
- Älä tee luvattomia muutoksia ja muunnoksia.
- Älä vaihda automaattiin asennettua LED-valaistusta.

5. Laitteen yleiskuva

A

① Virtapainike ② Nivelruuvi ③ Valaisimen varsi ④ Kartio ⑤ Valosegmentit ⑥ Linssi

6. Asennus

6.1. VALAISIMEN ASENNUS

B

Pöytäliitin soveltuu asennettavaksi vain riittävän vakaalle, vaakasuoralle asennuspinnalle.

1. Kiinnitä pöytäliitin asennuspinnan reunaan.

VARO! Putoavan tai kaatuvan valaisimen aiheuttama tapaturmavaara. Asenna kiinnityselementit kunnolla.

2. Työnnä nivelvarren tangon alempi kartio [1] pöytäliittimen aukkoon [2].

» Tarkista kiinnitys säännöllisin väliajoin.

6.2. LUUPIN KANNEN ASENNUS

C

1. Paina luupin kansi yhteen ylemmän elementin kohdalla.
2. Aseta luupin kansi luupin päälle ylhäältä päin ja päästä irti.

» Luupin kansi tarttuu kiinni valaisimen päähän.

6.3. LUUPIN KANSI

D

HUOMIO

Suojaamaton suurennuslasi
Auringonpaisteen aiheuttama palovaara.
» Peitä suurennuslasi kannella, kun valaisin ei ole käytössä.
» Vältä suoraa auringonvaloa.

Ennen luupin käyttöä kiinnitä sen kansi valaisimen varteen.

6.4. ISON LINSSI VAIHTO

E

Linssin alkuperäisiä varaosia saa Hoffmann Groupin huoltopalvelusta.

1. Kytke valaisin pois päältä ja erota se sähköverkosta.
2. Käännä syvennyksillä varustettua rengasta [1] vastapäivään, kunnes rungon molemmat irrotussymbolit ovat kohdakkain.
3. Poista rengas ja linssi [2].

HUOMIO! Linssin naarmuuntuminen. Aseta linssi vain puhtaalle alustalle.

7. Käyttöönotto

7.1. VALAISIMEN VARREN SÄÄTÖ

F

HUOMIO! Valaisimen vahingoittuminen. Älä liikuta niveliä vastoin niiden tarkoitettua kääntösuuntaa. Kun avaat nivelruuvin, pidä kiinni valaisimen päästä.

1. Löysää säädettävän nivelen nivelruuvi.
2. Siirrä valaisimen varsi haluamaasi asentoon.
3. Kiristä löysättyä nivelruuvia, kunnes valaisimen varsi pysyy halutussa asennossa.

7.2. LIITÄNTÄ

HUOMIO

Väärä liitäntäjännite
Valaisimen vahingoittuminen.
» Tyyppikilvessä mainitun verkkojännitteen ja taajuuden on vastattava verkkojännitteen arvoja.

7.2.1. Valaisimen liitäntä verkkovirtaan

1. Yhdistä valaisimen virtajohto verkkolaitteeseen.
2. Yhdistä verkkopistoke sähköverkkoon.

7.2.2. Yhdistä valaisin 24 V:n jännitteeseen (SELV)

HUOMIO! Liitännän saa suorittaa vain koulutettu sähköalan ammattilainen. Käytä vain pienoisjännitteen (SELV) kanssa. Ota huomioon liitinten järjestys.

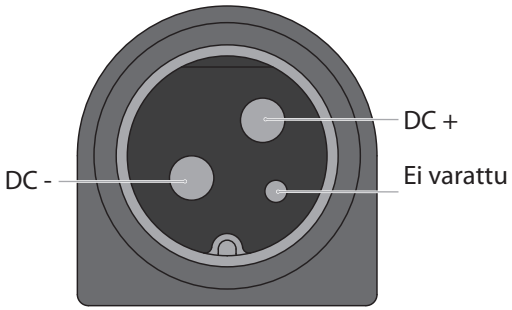

8. Käyttö

G

8.1. KYTKEMINEN PÄÄLLE JA POIS PÄÄLTÄ

1. Paina virtapainiketta, kun haluat sytyttää valon.
2. Paina virtapainiketta, kun haluat sammuttaa valon.

8.2. HIMMENNYS

1. Paina virtakytkintä ja pidä se painettuna.
   » Valaisimen kirkkaus muuttuu noin sekunnin kuluttua.
   » Virtapainikkeen LED vilkkuu, kun pienin tai suurin himmennysarvo on saavutettu.
2. Voit vaihtaa himmennyssuuntaa painamalla virtakytkintä uudelleen ja pitämällä sitä painettuna.

» Asetettu kirkkaus tallennetaan.

» Viimeksi valittu kirkkaus asetetaan automaattisesti, kun valaisin kytketään päälle seuraavan kerran.

8.3. VALOSEGMENTTIEN VAIHTO

H

Valaisimen valosegmentit

Taso	Kuvaus
1	Valosegmentit A + B + C palavat.
2	Valosegmentit B palavat.
3	Valosegmentti C palaa.

Valaisimen yksittäiset valosegmentit voidaan kytkeä päälle ja pois päältä erikseen.

1. Paina virtapainiketta kaksi kertaa nopeasti peräkkäin.
   » Seuraava taso kytketään päälle.
   » Asetettu taso tallennetaan.
2. Viimeksi valittu taso asetetaan automaattisesti, kun valaisin kytketään päälle seuraavan kerran.

9. Häiriötaulukko

Valaisin ei tarvitse huoltoa. Valonlähteen voi vaihtaa vain valmistaja. Lopullinen käyttäjä voi vaihtaa liitäntälaitteen (pistorasiaan kytkettävän virtalähteen).

Häiriö	Mahdollinen syy	Toimenpiteet
Valaisimessa ei ole valoa.	Verkkopistoketta ei ole liitetty.	Yhdistä verkkopistoke sähköverkkoon.
	Elektroniikkakomponentit viallisia.	Ota yhteyttä Hoffmann Groupin huoltopalveluun.
	LED viallinen.	Ota yhteyttä Hoffmann Groupin huoltopalveluun.
	Liitäntälaite (pistorasiaan kytkettävä virtalähde) viallinen.	Vaihda liitäntälaite (pistorasiaan kytkettävä virtalähde). Lopullinen käyttäjä voi vaihtaa liitäntälaitteen.
Valaisin sammuu itsestään.	Valaisinpää liian kuuma.	1. Älä kytke valaisinta uudelleen päälle. » Valaisinpään lämpötila laskee. 2. Kytke valaisin jälleen päälle.
Valaisin ei reagoi toimenpiteisiin.	Ohjelmiston toiminta on häiriintynyt.	■ Irrota verkkopistoke muutamaksi sekunniksi sähköverkosta. ■ Jos laite ei reagoi, kun se on kytketty uudelleen päälle, ota yhteyttä Hoffmann Groupin huoltopalveluun.
Liitäntäkaapeli vaurioitunut.	Mekaaninen vaikutus liitäntäkaapeliin.	■ Irrota vaurioitunut liitäntäkaapeli välittömästi sähköverkosta.

Häiriö	Mahdollinen syy	Toimenpiteet
		■ Älä enää liitä valaisinta sähköverkkoon. ■ Ota yhteyttä Hoffmann Groupin huoltopalveluun vaihtoa tai korjausta varten.

10. Tekniset tiedot

Mitat

Nimitys		Arvo
Valaisinpää		Ø 265 mm Korkeus 21 mm
Valaisimen varsi		Pituus 500 mm + 484 mm + 372 mm
Luupin tiedot		
Iso linssi		Ø 160 mm (153 mm näkyvissä)
Lisälinssi		Ø 31,5 mm
Paksuus		Iso linssi 3,5 dioptriaa
		Lisälinssi 8 dioptriaa
Linssin materiaali		Lasi
LED-lampun tiedot		
Värilämpötila		neutraali valkoinen, noin 4000 K
Värintoisto CRI		≥90
Väritoleranssi LED		3 SDCM
Sähköarvot		
Jännitealue	Valaisin	24 V DC
	Valaisin + liitäntälaite	100 – 240 V AC
Taajuusalue, valaisin + liitäntälaite		50/60 Hz
Ottoteho	Valaisin	11 W
	Valaisin + liitäntälaite	13 W
Liitäntälaite		Verkkolaite
Luokitukset		
Suojausluokka	Valaisin	III
	Valaisin + liitäntälaite	II
Kotelointiluokka		IP 20
Energiatehokkuusluokka		F
Käyttötapa		Jatkuva käyttö

11. Puhdistus

Irrota sähköverkosta ennen puhdistuksen aloittamista. Puhdista nihkeällä liinalla. Älä käytä kemikaaleja, alkoholia sekä hioma-aineita tai liuottimia sisältäviä puhdistusaineita.

12. Kierrätys ja hävittäminen

Älä laita LED-valaisinta sekajätteisiin.
Maakohtaisia hävittämistä koskevia määräyksiä on noudatettava. Kuluttajat ovat velvollisia toimittamaan LED-valaisimet asianmukaiseen keräyspisteeseen.

Valaisin voidaan palauttaa maksutta Hoffmann Supply Chain GmbH;lle, Poststraße 15, 90471 Nürnberg, Saksa.

Sommaire

1. Données d'identification 36

2. Remarques générales 36
2.1. Symboles et représentations 36

3. Description du produit 36

4. Sécurité 36
4.1. Consignes générales de sécurité 36
4.2. Utilisation normale 37
4.3. Mauvais usage raisonnablement prévisible 37

5. Aperçu de l'appareil 37

6. Montage 37
6.1. Montage de la lampe 37
6.2. Montage du couvercle 37
6.3. Rangement du couvercle 37
6.4. Remplacement de la grande lentille 38

7. Mise en service 38
7.1. Réglage du bras articulé 38
7.2. Raccordement 38
7.2.1. Raccordement de la lampe au secteur 38
7.2.2. Raccordement de la lampe à une tension d'alimentation de 24 V (SELV) 38

8. Utilisation 38
8.1. Mise en marche/arrêt 39
8.2. Variation de l'intensité lumineuse 39
8.3. Changement de segment lumineux 39

9. Tableau des pannes 39

10. Caractéristiques techniques 40

11. Nettoyage 40

12. Recyclage et mise au rebut 40

1. Données d'identification

Fabricant	Hoffmann Supply Chain GmbH Poststraße 15 90471 Nuremberg Allemagne
Marque	GARANT
Produit	491495 160 | Lampe-loupe à LED 491497 160 | Lampe-loupe à LED avec lentille cémentée
Version	02 Instructions d'utilisation originales
Date de création	11/2022

2. Remarques générales

Lire, respecter et conserver les instructions d'utilisation à des fins de consultation ultérieure, et toujours les garder à disposition.

2.1. SYMBOLES ET REPRÉSENTATIONS

Symboles d'avertissement	Signification
⚠ **DANGER**	Indique un danger qui, s'il n'est pas évité, entraînera la mort ou des blessures graves.
⚠ **AVERTISSEMENT**	Indique un danger qui, s'il n'est pas évité, peut entraîner la mort ou des blessures graves.
⚠ **ATTENTION**	Indique un danger qui, s'il n'est pas évité, peut entraîner des blessures légères ou modérées.
AVIS	Indique un danger qui, s'il n'est pas évité, peut entraîner des dommages matériels.
ⓘ	Indique des astuces et des conseils utiles, ainsi que des informations pour un fonctionnement efficace et fiable.

3. Description du produit

- Lampe-loupe à LED pour un éclairage homogène et un grossissement simultané des objets.
- Allumage des différents segments lumineux pour détecter de petits défauts ou d'infimes différences dans la structure de surface des objets.
- Lentille 3,5 dioptries pour une vue agrandie des objets
- Lentille cémentée 8 dioptries (réf. 491497 160) pour une vue fortement agrandie des objets.

4. Sécurité

4.1. CONSIGNES GÉNÉRALES DE SÉCURITÉ

⚠ **DANGER**

Courant électrique

Danger de mort par choc électrique.

» Avant toute opération de montage, de nettoyage et d'entretien, débrancher l'appareil du secteur.
» Installation électrique, entretien et réparation uniquement par un personnel technique qualifié.
» Utiliser uniquement à l'intérieur.
» Débrancher immédiatement l'appareil du secteur et ne plus l'utiliser si des câbles électriques ou des prises sont endommagés.
» Ne pas écraser les câbles, les coincer ni les pincer.
» Ne pas stocker de liquides à proximité de composants conducteurs.
» Ne pas manipuler avec les mains moites ou humides.
» La tension nominale et la fréquence indiquées sur la plaque signalétique doivent correspondre à la tension secteur.

⚠ ATTENTION

Dommages dus à un débranchement non conforme du connecteur verrouillé
Endommagement du câble de raccordement.
» Tirer sur la fiche et non sur le câble.

⚠ ATTENTION

Dommages dus à une installation incorrecte du câble de raccordement
Le réglage en hauteur du poste de travail ou d'autres éléments mobiles peut entraîner une tension mécanique et un endommagement du câble de raccordement.
» Installer le câble de raccordement de manière à éviter toute tension mécanique.

AVIS

Loupe non couverte
Risque d'incendie provoqué par le rayonnement solaire.
» En cas de non-utilisation, recouvrir la loupe avec le couvercle.
» Eviter les rayons directs du soleil.

4.2. UTILISATION NORMALE

- Monter de manière stable la lampe-loupe à LED sur la surface de montage à l'aide de la pince.

4.3. MAUVAIS USAGE RAISONNABLEMENT PRÉVISIBLE

- Ne convient pas à une utilisation par des enfants.
- Ne pas utiliser dans des zones explosibles.
- Ne pas exposer à une chaleur excessive, aux rayons directs du soleil ou à une flamme nue.
- Ne pas regarder directement le faisceau lumineux.
- Ne pas utiliser à l'extérieur ni dans des locaux présentant un taux d'humidité de l'air élevé.
- En cas de dommages, ne plus utiliser.
- Ne pas procéder à des transformations ou des modifications.
- Ne pas remplacer l'éclairage à LED installé.

5. Aperçu de l'appareil

A

① Bouton-poussoir Marche/Arrêt ② Vis d'articulation ③ Bras articulé ④ Tenon, ⑤ Segments lumineux ⑥ Lentille

6. Montage

6.1. MONTAGE DE LA LAMPE

B

Pince uniquement pour fixation sur une surface de montage horizontale et suffisamment stable.

1. Fixer la pince sur le bord de la surface de montage.

ATTENTION! Risque de blessure en cas de chute ou d'instabilité de la lampe. Monter correctement les éléments de fixation.

2. Insérer le tenon inférieur [1] dans l'ouverture de la pince [2] sur la tige du bras articulé.

» Vérifier régulièrement la bonne fixation.

6.2. MONTAGE DU COUVERCLE

C

1. Enfoncer le couvercle sur l'élément supérieur.
2. Placer le couvercle sur la loupe par le haut, le relâcher.

» Le couvercle se fixe sur la tête de lampe.

6.3. RANGEMENT DU COUVERCLE

D

AVIS

Loupe non couverte
Risque d'incendie provoqué par le rayonnement solaire.
» En cas de non-utilisation, recouvrir la loupe avec le couvercle.
» Eviter les rayons directs du soleil.

Avant toute utilisation de la loupe, fixer le couvercle sur le bras articulé.

6.4. REMPLACEMENT DE LA GRANDE LENTILLE

E

Pièces de rechange d'origine de la lentille disponibles auprès du service clientèle de Hoffmann Group.

1. Eteindre la lampe, la débrancher du secteur.
2. Tourner la bague avec les rainures [1] dans le sens antihoraire jusqu'au deux symboles de déverrouillage sur le boîtier.
3. Retirer la bague et enlever la lentille [2].

AVIS! Rayure de la lentille. Poser la lentille uniquement sur une surface propre.

7. Mise en service

7.1. RÉGLAGE DU BRAS ARTICULÉ

F

AVIS! Endommagement de la lampe. Ne pas déplacer les articulations dans le sens contraire du sens de rotation prévu. En cas de desserrage des vis d'articulation, maintenir la tête de lampe.

1. Desserrer la vis d'articulation sur l'articulation à régler.
2. Amener le bras articulé dans la position désirée.
3. Resserrer la vis d'articulation desserrée, jusqu'à ce que le bras articulé reste dans la position souhaitée.

7.2. RACCORDEMENT

AVIS

Tension de raccordement incorrecte
Endommagement de la lampe.
» La tension nominale et la fréquence indiquées sur la plaque signalétique doivent correspondre à la tension secteur.

7.2.1. Raccordement de la lampe au secteur

1. Brancher le câble de raccordement de la lampe sur le bloc d'alimentation.
2. Brancher la fiche secteur sur le secteur.

7.2.2. Raccordement de la lampe à une tension d'alimentation de 24 V (SELV)

AVIS! Raccordement uniquement par un électricien qualifié et formé. Ne faire fonctionner qu'avec une très basse tension de sécurité (SELV). Respecter l'affectation des broches.

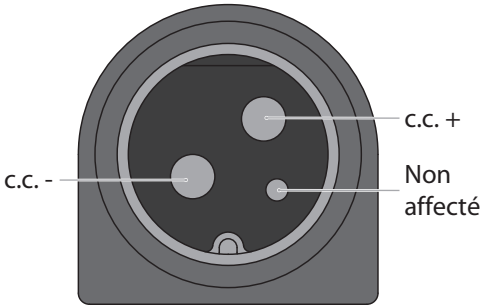

8. Utilisation

G

8.1. MISE EN MARCHE/ARRÊT

1. Appuyer sur le bouton-poussoir Marche/Arrêt pour allumer la lampe.
2. Appuyer sur le bouton-poussoir Marche/Arrêt pour éteindre la lampe.

8.2. VARIATION DE L'INTENSITÉ LUMINEUSE

1. Appuyer sur le bouton-poussoir Marche/Arrêt et le maintenir enfoncé.
   » La luminosité de la lampe change au bout d'une seconde environ.
   » Le témoin LED du bouton-poussoir Marche/Arrêt clignote une fois la variation de lumière minimale ou maximale atteinte.
2. Pour changer le sens de la variation d'intensité lumineuse, appuyer de nouveau sur le bouton-poussoir Marche/Arrêt et le maintenir enfoncé.

» La luminosité réglée est mémorisée.

» La dernière luminosité sélectionnée sera automatiquement réglée au prochain allumage de la lampe.

8.3. CHANGEMENT DE SEGMENT LUMINEUX

H

Segments lumineux de la lampe

Niveau	Description
1	Les segments lumineux A + B + C s'allument.
2	Les segments lumineux B s'allument.
3	Le segment lumineux C s'allume.

Les différents segments lumineux de la lampe peuvent être allumés ou éteints séparément.

1. Appuyer rapidement deux fois de suite sur le bouton-poussoir Marche/Arrêt.
   » Le niveau suivant est allumé.
   » Le niveau réglé est mémorisé.
2. Le dernier niveau sélectionné sera automatiquement réglé au prochain allumage de la lampe.

9. Tableau des pannes

La lampe ne nécessite pas d'entretien. Source lumineuse uniquement remplaçable par le fabricant. Appareillage (bloc d'alimentation) remplaçable par l'utilisateur final.

Perturbation	Cause possible	Mesures
La lampe ne s'allume pas.	La fiche secteur n'est pas branchée.	Brancher la fiche secteur sur le secteur.
	Composants électroniques défectueux.	Contacter le service clientèle de Hoffmann Group.
	LED défectueuse.	Contacter le service clientèle de Hoffmann Group.
	Appareillage (bloc d'alimentation) défectueux.	Remplacer l'appareillage (bloc d'alimentation). Appareillage remplaçable par l'utilisateur final.
La lampe s'éteint automatiquement.	Température dans la tête de lampe trop élevée.	1. Ne pas rallumer la lampe. » La température dans la tête de lampe diminue. 2. Rallumer la lampe.
La lampe ne réagit pas aux actions.	La fonctionnalité logicielle est défectueuse.	■ Débrancher la fiche secteur du secteur pendant quelques secondes. ■ En l'absence de réaction après la remise sous tension, contacter le service clientèle de Hoffmann Group.
Câble de raccordement endommagé.	Action mécanique sur le câble de raccordement.	■ Débrancher immédiatement le câble de raccordement endommagé du secteur. ■ Ne plus brancher la lampe sur le secteur.

Perturbation	Cause possible	Mesures
		■ Contacter le service clientèle de Hoffmann Group à des fins de remplacement ou de réparation.

10. Caractéristiques techniques

Dimensions

Désignation		Valeur
Tête de lampe		Ø 265 mm Hauteur 21 mm
Bras articulé		Longueur 500 mm + 484 mm + 372 mm
Caractéristiques de la loupe		
Grande lentille		Ø 160 mm (153 mm visible)
Lentille cémentée		Ø 31,5 mm
Puissance		Grande lentille : 3,5 dioptries
		Lentille cémentée : 8 dioptries
Matériau de la lentille		Verre
Caractéristiques des LED		
Température de couleur		Blanc neutre, env. 4 000 K
Rendu des couleurs CRI		≥90
Tolérance des couleurs des LED		3 SDCM
Valeurs électriques		
Plage de tensions	Lampe	24 V c.c.
	Lampe + appareillage	100 – 240 V c.a.
Plage de fréquences lampe + appareillage		50/60 Hz
Puissance absorbée	Lampe	11 W
	Lampe + appareillage	13 W
Appareillage		Bloc d'alimentation
Classifications		
Classe de protection	Lampe	III
	Lampe + appareillage	II
Indice de protection		IP 20
Classe d'efficacité énergétique		F
Mode de fonctionnement		Fonctionnement en continu

11. Nettoyage

Débrancher du secteur avant le nettoyage. Nettoyer à l'aide d'un chiffon humide. Ne pas utiliser de produits de nettoyage chimiques, à base d'alcool, abrasifs ou contenant des solvants.

12. Recyclage et mise au rebut

Ne pas jeter la lampe à LED dans les ordures ménagères.
Respecter les réglementations nationales en matière de mise au rebut. Les consommateurs sont tenus de déposer les lampes à LED dans un centre de collecte approprié.

La lampe peut être retournée gratuitement à Hoffmann Supply Chain GmbH, Poststraße 15, 90471 Nuremberg, Allemagne.

Indice

1. Dati identificativi 42

2. Note generali 42
2.1. Simboli e mezzi di rappresentazione 42

3. Descrizione del prodotto 42

4. Sicurezza 42
4.1. Avvertenze fondamentali per la sicurezza 42
4.2. Uso previsto 43
4.3. Uso scorretto ragionevolmente prevedibile 43

5. Panoramica dell'apparecchio 43

6. Montaggio 43
6.1. Montaggio della lampada 43
6.2. Montaggio del coprilente 43
6.3. Sistemazione del coprilente 43
6.4. Sostituzione della lente principale 44

7. Messa in funzione 44
7.1. Regolazione dell'asta 44
7.2. Collegamento 44
7.2.1. Collegamento della lampada alla tensione di rete 44
7.2.2. Collegamento della lampada alla tensione di alimentazione da 24 V (SELV) 44

8. Utilizzo 44
8.1. Accensione e spegnimento 45
8.2. Dimmerazione 45
8.3. Alternanza dei segmenti luminosi 45

9. Tabella dei guasti 45

10. Dati tecnici 46

11. Pulizia 46

12. Riciclaggio e smaltimento 46

1. Dati identificativi

Produttore	Hoffmann Supply Chain GmbH Poststraße 15 90471 Norimberga Germania
Marchio	GARANT
Prodotto	491495 160 Lente di ingrandimento a LED 491497 160 Lente di ingrandimento a LED con lente applicata
Versione	02 Manuale dell'utente originale
Data di creazione	11/2022

2. Note generali

Leggere il manuale d'uso, rispettarlo, conservarlo per riferimento futuro e tenerlo sempre a portata di mano.

2.1. SIMBOLI E MEZZI DI RAPPRESENTAZIONE

Simboli di avvertimento	Significato
⚠ **PERICOLO**	Indica un pericolo che causa morte o lesioni gravi se non viene evitato.
⚠ **AVVERTENZA**	Indica un pericolo che può causare morte o lesioni gravi se non viene evitato.
⚠ **ATTENZIONE**	Indica un pericolo che può causare lesioni lievi o di media entità se non viene evitato.
AVVISO	Indica un pericolo che può causare danni materiali se non viene evitato.
ⓘ	Fornisce consigli, indicazioni e informazioni utili per un funzionamento corretto ed efficiente.

3. Descrizione del prodotto

- Lente di ingrandimento a LED per l'illuminazione uniforme e l'ingrandimento degli oggetti.
- Accensione di singoli segmenti luminosi per individuare piccoli difetti o lievi differenze nella struttura superficiale degli oggetti.
- Lente con 3,5 dpt per una visione ingrandita degli oggetti.
- Lente applicata con 8 dpt (codice art. 491497 160) per un maggior ingrandimento degli oggetti.

4. Sicurezza

4.1. AVVERTENZE FONDAMENTALI PER LA SICUREZZA

⚠ **PERICOLO**

Corrente elettrica

Pericolo di morte per scosse elettriche.

» Prima di iniziare qualsiasi operazione di montaggio o pulizia e intervento di manutenzione, scollegare il dispositivo dalla rete elettrica.
» L'installazione di componenti elettrici, la manutenzione e la riparazione devono essere eseguite solo da personale specializzato.
» Solo per uso interno.
» Se i cavi elettrici o le prese sono danneggiati, scollegare immediatamente il dispositivo dalla rete elettrica e interromperne l'utilizzo.
» Non passare sopra, bloccare o schiacciare il cavo.
» Non conservare liquidi in prossimità di componenti sotto tensione.
» Non azionare con le mani bagnate o umide.
» La tensione nominale e la frequenza riportate sulla targhetta devono essere conformi all'alimentazione di rete.

⚠ ATTENZIONE

Danni materiali dovuti a uno scollegamento improprio del collegamento a spina bloccato.
Danneggiamento del cavo di allacciamento.
» Estrarre la spina; non tirare il cavo.

⚠ ATTENZIONE

Danni materiali dovuti a un'installazione inadeguata del cavo di allacciamento
La regolazione dell'altezza della postazione di lavoro o di altri elementi mobili può causare sollecitazioni meccaniche e danni al cavo di allacciamento.
» Posare il cavo di allacciamento in modo che non sia sottoposto a una tensione meccanica.

AVVISO

Lente di ingrandimento senza copertura
Pericolo di incendio in caso di raggi solari.
» In caso di non utilizzo, coprire la lente di ingrandimento con il coprilente.
» Evitare l'esposizione diretta ai raggi solari.

4.2. USO PREVISTO

- Fissare la lente di ingrandimento a LED alla superficie di montaggio con l'apposito morsetto da tavolo.

4.3. USO SCORRETTO RAGIONEVOLMENTE PREVEDIBILE

- Non adatta all'uso da parte dei bambini.
- Non usare in aree a rischio di esplosione.
- Tenere lontano da forti fonti di calore, raggi solari diretti o fiamme libere.
- Non guardare direttamente il raggio luminoso.
- Non usare all'aperto o in luoghi con un elevato tasso di umidità.
- Interrompere l'utilizzo in caso di danni.
- Non apportare modifiche né trasformazioni non autorizzate.
- Non sostituire l'illuminazione a LED montata.

5. Panoramica dell'apparecchio

A

① Pulsante On/Off ② Vite dello snodo ③ Asta ④ Perno ⑤ Segmenti luminosi ⑥ Lente

6. Montaggio

6.1. MONTAGGIO DELLA LAMPADA

B

Il morsetto da tavolo serve solo per fissare la lampada a una superficie di montaggio orizzontale e sufficientemente stabile.

1. Fissare il morsetto da tavolo sul bordo della superficie di montaggio.

ATTENZIONE! Pericolo di lesioni in caso di caduta o ribaltamento della lampada. Montare gli elementi di fissaggio in maniera corretta.

2. Inserire il perno inferiore [1] situato sull'asta del braccio articolato nel foro del morsetto da tavolo [2].

» Verificare la stabilità a intervalli regolari.

6.2. MONTAGGIO DEL COPRILENTE

C

1. Comprimere il coprilente premendo sull'elemento superiore.
2. Posizionare il coprilente sulla lente di ingrandimento dall'alto e rilasciarlo.

» Il coprilente si fisserà sulla testa della lampada.

6.3. SISTEMAZIONE DEL COPRILENTE

D

AVVISO

Lente di ingrandimento senza copertura
Pericolo di incendio in caso di raggi solari.
» In caso di non utilizzo, coprire la lente di ingrandimento con il coprilente.
» Evitare l'esposizione diretta ai raggi solari.

Prima di usare la lente di ingrandimento, fissare il coprilente sull'asta.

6.4. SOSTITUZIONE DELLA LENTE PRINCIPALE

E

Per l'acquisto di lenti di ricambio originali rivolgersi al servizio clienti di Hoffmann Group.

1. Spegnere la lampada e scollegarla dalla rete elettrica.
2. Ruotare l'anello con le cavità [1] in senso antiorario fino a raggiungere i due simboli di sblocco posti sull'alloggiamento.
3. Rimuovere l'anello ed estrarre la lente [2].

AVVISO! Pericolo di graffi sulla lente. Appoggiare la lente solo su superfici pulite.

7. Messa in funzione

7.1. REGOLAZIONE DELL'ASTA

F

AVVISO! Danneggiamento della lampada. Non muovere gli snodi in direzione contraria al senso di rotazione previsto. Tenere ferma la testa della lampada quando si allentano le viti degli snodi.

1. Allentare la vite sullo snodo da regolare.
2. Portare l'asta nella posizione desiderata.
3. Serrare la vite precedentemente allentata finché l'asta non rimane fissa nella posizione desiderata.

7.2. COLLEGAMENTO

AVVISO

Tensione di alimentazione scorretta
Danneggiamento della lampada.
» La tensione nominale e la frequenza riportate sulla targhetta devono essere conformi all'alimentazione di rete.

7.2.1. Collegamento della lampada alla tensione di rete

1. Collegare il cavo di allacciamento della lampada all'alimentatore.
2. Collegare la spina di rete alla rete elettrica.

7.2.2. Collegamento della lampada alla tensione di alimentazione da 24 V (SELV)

AVVISO! Il collegamento deve essere effettuato solo da elettricisti qualificati. Operare solo con un sistema a bassissima tensione di sicurezza (SELV). Prestare attenzione alla configurazione dei connettori.

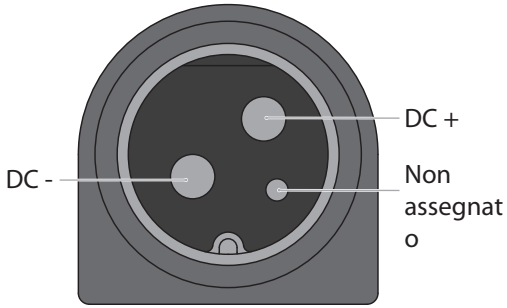

8. Utilizzo

G

8.1. ACCENSIONE E SPEGNIMENTO

1. Per accendere la lampada, azionare il pulsante On/Off.
2. Per spegnere la lampada, azionare il pulsante On/Off.

8.2. DIMMERAZIONE

1. Azionare il pulsante On/Off e tenerlo premuto.
   » La luminosità della lampada cambierà dopo circa un secondo.
   » Il LED del pulsante On/Off lampeggia quando viene raggiunto il valore minimo o massimo di dimmerazione.
2. Per cambiare la direzione di dimmerazione, azionare di nuovo il pulsante On/Off e tenerlo premuto.

» La luminosità impostata verrà memorizzata.

» Alla successiva accensione, la lampada verrà regolata automaticamente sulla luminosità dell'ultimo spegnimento.

8.3. ALTERNANZA DEI SEGMENTI LUMINOSI

H

Segmenti luminosi della lampada

Livello	Descrizione
1	Illuminazione dei segmenti luminosi A + B + C.
2	Illuminazione dei segmenti luminosi B.
3	Illuminazione del segmento luminoso C.

I singoli segmenti luminosi della lampada possono essere accesi e spenti separatamente.

1. Premere velocemente il pulsante On/Off per due volte.
   » Si attiverà il livello successivo.
   » Il livello impostato verrà memorizzato.
2. Alla successiva accensione, la lampada verrà regolata automaticamente sul livello dell'ultimo spegnimento.

9. Tabella dei guasti

La lampada è esente da manutenzione. La fonte di luce può essere sostituita solo dal produttore. Il dispositivo di funzionamento (alimentatore di corrente) può essere sostituito dall'utente finale.

Guasto	Possibile causa	Interventi
La lampada non si illumina.	La spina di rete non è inserita.	Collegare la spina di rete alla rete elettrica.
	Componenti elettronici difettosi.	Contattare il servizio clienti di Hoffmann Group.
	Il LED è difettoso.	Contattare il servizio clienti di Hoffmann Group.
	Il dispositivo di funzionamento (alimentatore di corrente) è difettoso.	Sostituire il dispositivo di funzionamento (alimentatore di corrente). Il dispositivo di funzionamento può essere sostituito dall'utente finale.
La lampada si spegne da sola.	La temperatura nella testa della lampada è troppo alta.	1. Non riaccendere la lampada. » La temperatura della testa della lampada diminuisce. 2. Riaccendere la lampada.
La lampada non reagisce agli input.	Il software non funziona correttamente.	■ Scollegare la spina di rete dalla rete elettrica per qualche secondo. ■ Se non si verifica alcuna reazione dopo la riaccensione, contattare il servizio clienti di Hoffmann Group.
Il cavo di allacciamento è danneggiato.	Effetto meccanico sul cavo di allacciamento.	■ Scollegare immediatamente il cavo di allacciamento danneggiato dalla rete elettrica. ■ Non collegare più la lampada alla rete elettrica.

Guasto	Possibile causa	Interventi
		■ Contattare il servizio clienti di Hoffmann Group per la sostituzione o la riparazione del prodotto.

10. Dati tecnici

Dimensioni

Descrizione		Valore
Testa della lampada		Ø 265 mm Altezza 21 mm
Asta		Lunghezza 500 mm + 484 mm + 372 mm
Dati delle lenti di ingrandimento		
Lente principale		Ø 160 mm (153 mm visibili)
Lente applicata		Ø 31,5 mm
Intensità		Lente principale 3,5 dpt
		Lente applicata 8 dpt
Materiale lente		Vetro
Dati del LED		
Temperatura cromatica		bianco neutro, ca. 4000 K
Indice di resa cromatica CRI		≥90
Tolleranza cromatica LED		3 SDCM
Valori elettrici		
Intervallo di tensione	Lampada	24 V DC
	Lampada + dispositivo di funzionamento	100 – 240 V AC
Range di frequenza lampada + dispositivo di funzionamento		50/60 Hz
Potenza assorbita	Lampada	11 W
	Lampada + dispositivo di funzionamento	13 W
Apparecchio di comando		Alimentatore
Classificazioni		
Classe di protezione	Lampada	III
	Lampada + dispositivo di funzionamento	II
Tipo di protezione		IP 20
Classe di efficienza energetica		F
Modalità operativa		Funzionamento continuo

11. Pulizia

Scollegare dalla rete elettrica prima di procedere con la pulizia. Pulire con un panno leggermente umido. Non utilizzare detergenti chimici, alcolici, abrasivi o a base di solventi.

12. Riciclaggio e smaltimento

Non smaltire le lampade a LED nei rifiuti domestici.
Osservare le norme vigenti a livello nazionale in materia di smaltimento. I consumatori sono tenuti a depositare le lampade a LED presso i punti di raccolta appositamente previsti.

La lampada può essere restituita gratuitamente a Hoffmann Supply Chain GmbH, Poststraße 15, 90471 Norimberga, Germania.

Sadržaj

1. Identifikacijski podaci ... 48

2. Opće upute ... 48
2.1. Simboli i znakovlje ... 48

3. Opis proizvoda ... 48

4. Sigurnost ... 48
4.1. Osnovne sigurnosne upute ... 48
4.2. Namjenska upotreba ... 49
4.3. Nepropisna upotreba ... 49

5. Pregled uređaja ... 49

6. Montaža ... 49
6.1. Montaža svjetiljke ... 49
6.2. Montaža poklopca povećala ... 49
6.3. Postavljanje poklopca povećala ... 49
6.4. Zamjena velike leće ... 50

7. Puštanje u rad ... 50
7.1. Postavljanje konstrukcije svjetiljke ... 50
7.2. Pričvršćivanje ... 50
7.2.1. Svjetiljku pričvrstiti na napon mreže ... 50
7.2.2. Svjetiljku spojiti na napajanje napona 24 V (SELV) ... 50

8. Rukovanje ... 51
8.1. Uključivanje i isključivanje ... 51
8.2. Prigušenje ... 51
8.3. Promjena svjetlosnih segmenata ... 51

9. Tablica smetnji ... 51

10. Tehnički podaci ... 52

11. Čišćenje ... 52

12. Recikliranje i zbrinjavanje ... 52

1. Identifikacijski podaci

Proizvođač	Hoffmann Supply Chain GmbH Poststraße 15 90471 Nürnberg Njemačka
Marka	GARANT
Proizvod	491495 160 LED svjetiljka s povećalom 491497 160 LED svjetiljka s povećalom s dodatnom lećom
Verzija	02 Originalne upute za rukovanje
Datum sastavljanja	11/2022

2. Opće upute

Pročitajte upute za rukovanje i pridržavajte ih se te ih spremite i držite na raspolaganju kao referencu.

2.1. SIMBOLI I ZNAKOVLJE

Simboli upozorenja	Značenje
OPASNOST	Označava opasnost koja, ako se ne izbjegne, dovodi do smrti ili teških ozljeda.
UPOZORENJE	Označava opasnost koja, ako se ne izbjegne, može dovesti do smrti ili teških ozljeda.
OPREZ	Označava opasnost koja, ako se ne izbjegne, može dovesti do lakših ili umjerenih ozljeda.
NAPOMENA	Označava opasnost koja, ako se ne izbjegne, može dovesti do materijalne štete.
i	Označava korisne savjete i napomene te informacije za učinkovit i besprijekoran rad.

3. Opis proizvoda

- LED svjetiljka s povećalom za ravnomjerno osvjetljenje i istovremeno povećanje predmeta.
- Aktiviranje pojedinačnih svjetlosnih segmenata za otkrivanje malih nedostataka ili finih razlika u površinskoj strukturi predmeta.
- Leća s 3,5 dioptrije za povećanje predmeta
- Dodatna leća s 8 dioptrija (br. artikla 491497 160) za veći prikaz objekata.

4. Sigurnost

4.1. OSNOVNE SIGURNOSNE UPUTE

OPASNOST

Električna struja

Opasnost po život zbog strujnog udara.

» Prije početka radova montaže, čišćenja i održavanja odvojite mrežni adapter od električne mreže.
» Električne instalacije, održavanje i popravak smije izvoditi samo kvalificirani stručni kadar.
» Koristite samo u unutarnjem području.
» Ne koristite uređaj kod oštećenih strujnih kabela ili utičnica te uređaj odmah iskopčajte iz strujne mreže i više ne upotrebljavajte.
» Kabel nije dozvoljeno pregaziti, stisnuti ili gnječiti.
» Ne skladištite tekućine u blizini komponenti pod naponom.
» Ne rukovati vlažnim ili mokrim rukama.
» Na znaku navedeni nazivni napon i frekvencija mora odgovarati naponu mreže.

⚠ OPREZ

Materijalna šteta zbog nepropisnog odvajanja zaključanog utičnog kabela
Oštećenje priključnog kabela.
» Treba vuči utikač, a ne kabel.

⚠ OPREZ

Materijalna šteta zbog neprikladnog polaganja priključnog kabela
Podešavanje visine radnog mjesta ili drugih pokretnih elemenata može dovesti do mehaničkog opterećenja i oštećenja priključnog kabela.
» Priključni kabel položiti tako da ne može biti pod mehaničkim opterećenjem.

NAPOMENA

Nepokriveno povećalo
Opasnost od požara uslijed sunčevog zračenja.
» Kada se povećalo ne upotrebljava, potrebno ga je pokriti poklopcem za povećalo.
» Izbjegavajte izravno sunčevo zračenje.

4.2. NAMJENSKA UPOTREBA

- LED svjetiljka s povećalom treba biti stabilno montirana na površini za montažu stolnom stegom.

4.3. NEPROPISNA UPOTREBA

- Djeci nije dopuštena uporaba.
- Uporaba u potencijalno eksplozivnim područjima nije dopuštena.
- Nemojte izlagati velikoj vrućini, izravnoj sunčevoj svjetlosti ili otvorenom plamenu.
- Nikad nemojte gledati izravno u svjetlosni snop.
- Ne koristi se na otvorenom ili u prostorijama s velikom vlažnosti zraka.
- U slučaju oštećenja prekinite upotrebu.
- Nemojte poduzimati svojevoljne preinake i prilagodbe.
- Ugrađeno LED osvjetljenje ne smije se zamjenjivati.

5. Pregled uređaja

A

① Tipka za uključivanje i isključivanje ② Vijak ③ Konstrukcija svjetiljke ④ Priključak ⑤ Segmenti svjetiljke ⑥ Povećalo

6. Montaža

6.1. MONTAŽA SVJETILJKE

B

Stolna stezaljka samo za pričvršćivanje na dovoljno stabilnu, vodoravnu montažnu površinu.

1. Pričvrstiti stolnu stezaljku na rub montažne površine.

OPREZ! Opasnost od ozljeda uslijed padanja ili prevrtanja svjetiljke. Pričvrsne elemente ispravno montirati.

2. Umetnuti donji rukavac [1] na polugu zglobnog stativa u otvor stolne stezaljke [2].

» Redovito provjeriti je li čvrsto pričvršćen.

6.2. MONTAŽA POKLOPCA POVEĆALA

C

1. Stisnuti poklopac povećala na gornji element.
2. Staviti poklopac povećala na povećalo odozgo, pustiti.

» Poklopac povećala pričvršćuje se na glavu svjetiljke.

6.3. POSTAVLJANJE POKLOPCA POVEĆALA

D

NAPOMENA

Nepokriveno povećalo
Opasnost od požara uslijed sunčevog zračenja.
» Kada se povećalo ne upotrebljava, potrebno ga je pokriti poklopcem za povećalo.
» Izbjegavajte izravno sunčevo zračenje.

Prije uporabe povećala, pričvrstiti poklopac povećala na konstrukciju svjetiljke.

6.4. ZAMJENA VELIKE LEĆE

E

Originalni rezervni dijelovi za leću dostupni od korisničke službe Hoffmann Group.

1. Isključiti svjetiljku, odvojiti je od električne mreže.
2. Okrenuti prsten s udubljenjima [1] u smjeru suprotnom od kazaljke na satu dok ne dođe do oba simbola za otključavanje na kućištu.
3. Ukloniti prsten i leću [2].

NAPOMENA! Oštećenje leće. Leću odlagati samo na čistu podlogu.

7. Puštanje u rad

7.1. POSTAVLJANJE KONSTRUKCIJE SVJETILJKE

F

NAPOMENA! Oštećenje svjetiljke. Ne pomicati zglobove u suprotnom smjeru. Pri otpuštanju vijaka čvrsto držati glavu svjetiljke.

1. Otpustiti vijak na zglobu koji treba podesiti.
2. Konstrukciju svjetiljke staviti u željeni položaj.
3. Zategnuti olabavljeni vijak dok konstrukcija ne ostane u željenom položaju.

7.2. PRIČVRŠĆIVANJE

NAPOMENA

Neispravna zategnutost spoja
Oštećenje svjetiljke.
» Na znaku navedeni nazivni napon i frekvencija mora odgovarati naponu mreže.

7.2.1. Svjetiljku pričvrstiti na napon mreže

1. Priključni vod svjetiljke spojiti s napajanjem.
2. Mrežni utikač povežite sa sustavom napajanja.

7.2.2. Svjetiljku spojiti na napajanje napona 24 V (SELV)

NAPOMENA! Priključak smije izvoditi isključivo obučen električar. Rad isključivo uz sigurnosni niski napon (SELV). Pazite na raspored utikača.

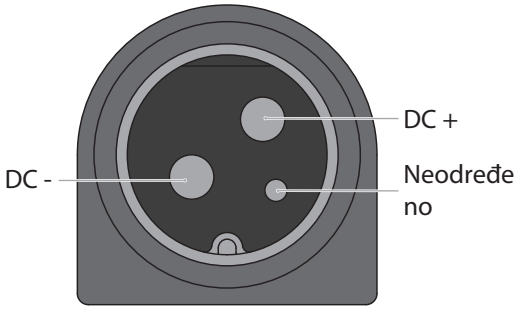

8. Rukovanje

G

8.1. UKLJUČIVANJE I ISKLJUČIVANJE

1. Pritisnuti tipku za uključivanje/isključivanje za uključivanje svjetiljke.
2. Pritisnuti tipku za uključivanje/isključivanje za isključivanje svjetiljke.

8.2. PRIGUŠENJE

1. Pritisnuti i držati tipku za uključivanje/isključivanje.
   » Svjetlina svjetiljke se mijenja nakon otprilike jedne sekunde.
   » LED tipke za uključivanje/isključivanje treperi kada se postigne minimalna ili maksimalna vrijednost prigušenja.
2. Za promjenu smjera prigušenja ponovno pritisnuti i držati tipku za uključivanje/isključivanje.

» Podešena svjetlina se sprema.

» Posljednja odabrana svjetlina automatski se postavlja prilikom sljedećeg uključivanja svjetiljke.

8.3. PROMJENA SVJETLOSNIH SEGMENATA

H

Svjetlosni segmenti svjetiljke

Korak	Opis
1	Svjetlosni segmenti A + B + C svijetle.
2	Svjetlosni segmenti B svijetle.
3	Svjetlosni segment C svijetli.

Pojedinačni svjetlosni segmenti svjetiljke mogu se zasebno uključiti i isključiti.

1. Pritisnuti tipku za uključivanje/isključivanje dvaput brzo.
   » Uključuje se sljedeća razina.
   » Postavljena razina se sprema.
2. Posljednja odabrana razina automatski se postavlja prilikom sljedećeg uključivanja svjetiljke.

9. Tablica smetnji

Svjetiljka ne zahtijeva održavanje. Izvor svjetla može zamijeniti samo proizvođač. Upravljački uređaj (mrežni adapter) može zamijeniti krajnji korisnik.

Smetnja	Mogući uzrok	Mjere
Svjetiljka ne svijetli.	Mrežni utikač nije priključen.	Mrežni utikač povezati sa sustavom napajanja.
	Elektroničke komponente neispravne.	Kontaktirati korisničku podršku tvrtke Hoffmann Group.
	LED svjetlo je neispravno.	Kontaktirati korisničku podršku tvrtke Hoffmann Group.
	Upravljački uređaj (mrežni adapter) neispravan.	Zamijeniti upravljački uređaj (mrežni adapter). Upravljački uređaj može zamijeniti krajnji korisnik.
Svjetiljka se sama isključuje.	Temperatura u glavi svjetiljke je previsoka.	1. Više ne uključivati svjetiljku. » Temperatura u glavi svjetiljke pada. 2. Ponovno uključiti svjetiljku.
Svjetiljka ne reagira na unose.	Funkcija softvera je poremećena.	■ Na nekoliko sekundi isključiti mrežni utikač iz struje. ■ Ako nakon ponovnog uključivanja nema reakcije, kontaktirati korisničku podršku tvrtke Hoffmann Group.
Priključni kabel oštećen.	Mehanički učinak na priključni kabel.	■ Odmah isključiti oštećeni priključni kabel iz električne mreže.

Smetnja	Mogući uzrok	Mjere
		■ Svjetiljku više ne spajati na električnu mrežu. ■ Za zamjenu ili popravak kontaktirati korisničku podršku tvrtke Hoffmann Group.

10. Tehnički podaci

Dimenzije

Oznaka		Vrijednost
Glava svjetiljke		Ø 265 mm Visina 21 mm
Konstrukcija svjetiljke		Duljina 500 mm + 484 mm + 372 mm
Podaci povećala		
Velika leća		Ø 160 mm (153 mm vidljivo)
Dodatna leća		Ø 31,5 mm
Debljina		Velika leća 3,5 dioptrije
		Dodatna leća 8 dioptrija
Materijal leće		Staklo
Podaci za LED svjetlo		
Temperatura boje		neutralno bijela, otprilike 4000 K
Reprodukcija boja CRI		≥90
Tolerancija boje LED		3 SDCM
Električne vrijednosti		
Raspon napona	Svjetiljka	24 V DC
	Svjetiljka + upravljački uređaj	100 – 240 V AC
Frekvencijski raspon svjetiljke + upravljački uređaj		50/60 Hz
Potrošnja energije	Svjetiljka	11 W
	Svjetiljka + upravljački uređaj	13 W
Upravljački uređaj		Napajanje
Klasifikacije		
Klasa zaštite	Svjetiljka	III
	Svjetiljka + upravljački uređaj	II
Vrsta zaštite		IP 20
Razred energetske učinkovitosti		F
Vrsta pogona		Trajni

11. Čišćenje

Prije čišćenja prekinuti vezu s električnom mrežom. Čistiti lagano namočenom krpom. Nemojte primjenjivati sredstva za čišćenje koja sadržavaju kemikalije, alkohol, abrazivna sredstva ili otapala.

12. Recikliranje i zbrinjavanje

Ne odlagati LED svjetiljku u kućni otpad.
Pridržavati se propisa za zbrinjavanje koji su specifični za određenu državu. Potrošači su dužni LED svjetiljke donijeti na za to predviđeno sabirno mjesto.

Svjetiljku je moguće bez naknade vratiti u Hoffmann Supply Chain GmbH, Poststraße 15, 90471 Nürnberg, Njemačka.

Turinys

1. Identifikavimo duomenys 54

2. Bendrieji nurodymai 54
2.1. Simboliai ir vaizdavimo priemonės 54

3. Produktbeschreibung 54

4. Sauga 54
4.1. Esminės saugos nuorodos 54
4.2. Naudojimas pagal paskirtį 55
4.3. Netinkamas naudojimas 55

5. Įrenginio apžvalga 55

6. Surinkimas 55
6.1. Šviestuvo montavimas 55
6.2. Lupos gaubto tvirtinimas 55
6.3. Lupos gaubto pastatymas 55
6.4. Pakeisti didelį lęšį 56

7. Paleidimas eksploatuoti 56
7.1. Šviestuvo strypo reguliavimas 56
7.2. Prijungimas 56
7.2.1. Šviestuvo prijungimas prie tinklo 56
7.2.2. Prijunkite šviestuvą prie 24 V maitinimo įtampos (SELV) 56

8. Valdymas 56
8.1. Įjungimas ir išjungimas 57
8.2. Pritemdymas 57
8.3. Pakeiskite apšvietimo segmentus 57

9. Trikčių lentelė 57

10. Techniniai duomenys 58

11. Valymas 58

12. Perdirbimas ir šalinimas 58

1. Identifikavimo duomenys

Gamintojas	Hoffmann Supply Chain GmbH Poststraße 15 90471 Nürnberg Vokietija
Prekės ženklas	GARANT
Gaminys	491495 160 LED šviestuvas su lupa 491497 160 LED šviestuvas su lupa ir priklijuojamu lęšiu
Versija	02 Originali naudojimo instrukcija
Pagal sukūrimo datą	11/2022

2. Bendrieji nurodymai

Perskaitykite naudojimo instrukciją, atkreipkite dėmesį į pastabas, laikykitės tolesnių nurodymų ir visada ją laikykite pasiekiamoje vietoje.

2.1. SIMBOLIAI IR VAIZDAVIMO PRIEMONĖS

Įspėjimo simbolis	Reikšmė
⚠ **PAVOJUS**	Nurodo pavojų, kuris, jei jo nebus išvengta, sukels mirtį ar rimtų sužalojimų.
⚠ **ĮSPĖJIMAS**	Nurodo pavojų, kuris, jei jo nebus išvengta, gali sukelti mirtį ar rimtų sužalojimų.
⚠ **PERSPĖJIMAS**	Nurodo pavojų, kuris, jei jo nebus išvengta, gali sukelti lengvų ar vidutinio sunkumo sužalojimų.
PRANEŠIMAS	Nurodo pavojų, kuris, jei jo nebus išvengta, gali sukelti materialinės žalos.
ⓘ	Nurodo naudingus patarimus ir rekomendacijas, taip pat informaciją, reikalingą efektyviai eksploatacijai be trikčių.

3. Produktbeschreibung

- LED šviestuvas su lupa užtikrina tolygų apšvietimą ir objektų priartinimą.
- Atskirų apšvietimo segmentų aktyvinimas, norint aptikti nedidelius objektų paviršiaus struktūros defektus ar nežymius skirtumus.
- 3,5 dioptrijų lęšis objektams priartinti
- 8 dioptrijų priklijuojamas lęšis (prekės Nr. 491497 160) kad būtų padidintas objektų vaizdas.

4. Sauga

4.1. ESMINĖS SAUGOS NUORODOS

⚠ **PAVOJUS**

Elektros srovė

Elektros smūgio pavojus.

» Pradedant montavimo ir valymo darbus, išjunkite prietaisą iš maitinimo tinklo.
» Einamąją techninę priežiūrą ir remontą atlikti turi kvalifikuoti specialistai.
» Naudoti tik patalpose.
» Jei pažeisti srovės kabeliai ar lizdai, išjunkite prietaisą iš maitinimo lizdo ir nenaudokite.
» Nevažiuokite per kabelį, nespauskite, netraiškykite.
» Skysčių nelaikyti netoliese srovei laidžių komponentų.
» Nenaudokite šlapiomis ar drėgnomis rankomis.
» Ženklelyje nurodyta nominalioji įtampa ir dažnis turi atitikti tinklo įtampą.

⚠ PERSPĖJIMAS

Materialinė žala dėl netinkamo fiksuotos kištukinės jungties atjungimo
Jungiamojo laido pažeidimas.
» Traukti suėmus už kištuko, ne už laido.

⚠ PERSPĖJIMAS

Materialinė žala dėl netinkamo jungiamojo laido nutiesimo
Darbo vietos ar kitų judančių elementų aukščio reguliavimas gali sukelti mechaninį įtempimą ir sugadinti jungiamąjį laidą.
» Jungiamąjį laidą nutieskite taip, kad nesusidarytų mechaninis įtempis.

PRANEŠIMAS

Neuždengta lupa
Gaisro pavojus dėl saulės spindulių.
» Kai nenaudojate, lupą uždenkite dangteliu.
» Vengti tiesioginių saulės spindulių.

4.2. NAUDOJIMAS PAGAL PASKIRTĮ

- Naudodami stalo spaustuką, tvirtai priveržkite LED šviestuvą su lupa prie tvirtinimo paviršiaus.

4.3. NETINKAMAS NAUDOJIMAS

- Žibintuvėlis netinkamas naudotis vaikams.
- Nenaudokite potencialiai sprogiose atmosferose.
- Saugokite nuo stipraus karščio, tiesioginių saulės spindulių ar atviros liepsnos.
- Niekada nežiūrėkite tiesiai į šviesos spindulį.
- Nenaudoti lauke arba patalpose, kuriose yra daug drėgmės.
- Nenaudokite, jei yra pažeidimų.
- Nieko savavališkai nekeiskite ir nemodifikuokite.
- Nekeiskite sumontuoto LED apšvietimo.

5. Įrenginio apžvalga

A

① Įjungimo/išjungimo mygtukas ② Šarnyro varžtas ③ Šviestuvo strypas ④ Veržlė ⑤ Apšvietimo segmentas ⑥ lęšis

6. Surinkimas

6.1. ŠVIESTUVO MONTAVIMAS

B

Stalo fiksatorius tik tvirtinimui prie pakankamai stabilaus, horizontalaus paviršiaus.

1. Pritvirtinkite stalo spaustuką prie tvirtinimo paviršiaus briaunos.

PERSPĖJIMAS! Susižeidimo pavojus dėl krentančių ar svyrančių šviestuvų Tinkamai pritvirtinkite tvirtinimo elementus.

2. Įstatykite apatinį kaištį [1] ant šarnyrinės svirties jungties į stalo fiksatoriaus angą [2].

» Patikrinkite, ar visos varžtinės jungtys patikimai pritvirtintos.

6.2. LUPOS GAUBTO TVIRTINIMAS

C

1. Užspauskite viršutinio elemento lupos gaubtą.
2. Uždėkite didinamojo stiklo gaubtą iš viršaus, paleiskite.

» Ant lempos galvos užfiksuojamas lupos gaubtas.

6.3. LUPOS GAUBTO PASTATYMAS

D

PRANEŠIMAS

Neuždengta lupa
Gaisro pavojus dėl saulės spindulių.
» Kai nenaudojate, lupą uždenkite dangteliu.
» Vengti tiesioginių saulės spindulių.

Prieš naudodami didinamąjį stiklą, pritvirtinkite jį prie šviestuvo strypo.

6.4. PAKEISTI DIDELĮ LĘŠĮ

E

Originalias objektyvo atsargines dalis galite gauti Hoffmann Group klientų aptarnavimo centre.

1. Atjunkite šviestuvą nuo maitinimo lizdo.
2. Sukite žiedą su įdubomis [1] prieš laikrodžio rodyklę, kol pasieksite abu atrakinimo simbolius ant korpuso.
3. Išimkite žiedą ir nuimkite lęšį [2].

PRANEŠIMAS! Lęšio subraižymas. Lęšį padėkite tik ant švaraus pagrindo.

7. Paleidimas eksploatuoti

7.1. ŠVIESTUVO STRYPO REGULIAVIMAS

F

PRANEŠIMAS! Šviestuvo pažeidimas. Nelenkti šarnyrinių jungčių į priešingą pusę. Laikydami lempos galvą, atsukite šarnyro varžtą.

1. Atlaisvinkite šarnyro varžtą ant reguliuojamos jungties.
2. Perkelkite šviestuvo jungtį į norimą padėtį.
3. Priveržkite atlaisvintą šarnyro varžtą, kol šviestuvo strypas išliks norimoje padėtyje.

7.2. PRIJUNGIMAS

PRANEŠIMAS

Neteisinga prijungimo įtampa
Šviestuvo pažeidimas.
» Ženklelyje nurodyta nominalioji įtampa ir dažnis turi atitikti tinklo įtampą.

7.2.1. Šviestuvo prijungimas prie tinklo

1. Prijungimo laidu prijunkite šviestuvą prie maitinimo bloko.
2. Prijunkite tinklo kištuką prie maitinimo tinklo.

7.2.2. Prijunkite šviestuvą prie 24 V maitinimo įtampos (SELV)

PRANEŠIMAS! Prijungti gali tik apmokytas elektrikas. Naudoti tik esant žemai įtampai (SELV). Atkreipkite dėmesį į kištukinę jungtį.

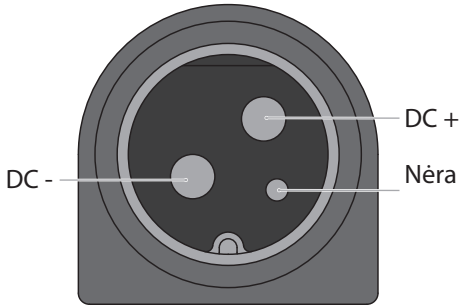

8. Valdymas

G

8.1. ĮJUNGIMAS IR IŠJUNGIMAS

1. Norėdami įjungti šviestuvą, paspauskite įjungimo/išjungimo mygtuką.
2. Norėdami išjungti šviestuvą, paspauskite įjungimo/išjungimo mygtuką.

8.2. PRITEMDYMAS

1. Paspauskite ir palaikykite įjungimo/išjungimo mygtuką.
   » Šviestuvo ryškumas pasikeičia maždaug po vienos sekundės.
   » Įjungimo/išjungimo mygtuko LED lemputė mirksi, kai pasiekiama minimali arba maksimali pritemdymo reikšmė.
2. Norėdami keisti pritemdymo kryptį, paspauskite ir palaikykite įjungimo/išjungimo mygtuką.

» Nustatytas ryškumas išsaugomas.

» Paskutinis pasirinktas ryškumas nustatomas automatiškai, kai kitą kartą įjungiate šviestuvą.

8.3. PAKEISKITE APŠVIETIMO SEGMENTUS

H

Šviestuvo apšvietimo segmentai

pakopa	Aprašymas
1	Apšvietimo segmentai A + B + C šviečia.
2	Apšvietimo segmentai B šviečia.
3	Apšvietimo segmentas C šviečia.

Atskirus šviestuvo apšvietimo segmentus galima įjungti ir išjungti atskirai.

1. Greitai du kartus spustelkite įjungimo/išjungimo mygtuką.
   » Įjungtas kitas lygis.
   » Nustatytas lygis bus išsaugotas.
2. Paskutinis pasirinktas ryškumas nustatomas automatiškai, kai kitą kartą įjungiate šviestuvą.

9. Trikčių lentelė

Šviestuvui nereikalinga techninė priežiūra. Apšvietimo šaltinį pakeisti gali tik gamintojas. Valdymo prietaisas (prijungiamas maitinimo šaltinis) keičiamas vartotojo.

Triktis	Galima priežastis	Veiksmai
Šviestuvas neveikia.	Tinklo kištukas neprijungtas prie tinklo.	Prijunkite tinklo kištuką prie maitinimo tinklo.
	Elektroninių komponentų defektas.	Susisiekite su Hoffmann Group klientų aptarnavimo tarnyba.
	LED defektas.	Susisiekite su Hoffmann Group klientų aptarnavimo tarnyba.
	Valdymo prietaisas (prijungiamas maitinimo šaltinis) su defektais.	Valdymo prietaiso (prijungiamas maitinimo šaltinis) keitimas. Valdymo prietaisas keičiamas vartotojo.
Šviestuvas išsijungia automatiškai.	Temperatūra lempos galvoje per aukšta.	1. Neįjunkite šviestuvo iš naujo. » Temperatūra lempos galvoje mažėja. 2. Įjunkite šviestuvą.
Šviestuvas nereaguoja į įvestis.	Sutrinka programinės įrangos veikimas.	■ Kelioms sekundėms atjunkite tinklo kištuką nuo elektros tinklo. ■ Jei vėl įjungus neveikia, susisiekite su Hoffmann Group klientų aptarnavimo tarnyba.
Prijungimo laidas pažeistas.	Mechaninis smūgis į jungiamąjį laidą.	■ Nedelsdami atjunkite pažeistą jungiamąjį laidą iš elektros tinklo. ■ Daugiau nejunkite šviestuvo prie elektros tinklo.

Triktis	Galima priežastis	Veiksmai
		■ Dėl pakeitimo ar remonto susisiekite su Hoffmann Group klientų aptarnavimo tarnyba.

10. Techniniai duomenys

Matmenys

Pavadinimas		Vertė
Lempos galva		Ø 265 mm aukštis 21 mm
Šviestuvo stovas		Ilgis 500 mm + 484 mm + 372 mm
Lupos duomenys		
Didelis lęšis		Ø 160 mm (153 mm matomas)
Priklijuojamas lęšis		Ø 31,5 mm
Storis		Didelis 3,5 dioptrijų lęšis
		8 dioptrijų priklijuojamas lęšis
Lęšio medžiaga		Stiklas
LED duomenys		
Apšvietimo spalvinė temperatūra		neutrali balta spalva, apie 4000 K
Spalvų perteikimas CRI		≥90
Spalvų tolerancija LED		3 SDCM
Elektros vertė		
Įtampos laukas	Šviestuvas	24 V DC
	Šviestuvas + valdymo prietaisas	100 – 240 V AC
Dažnių diapazonas: šviestuvas + valdymo prietaisas		50/60 Hz
Naudojama galia	Šviestuvas	11 W
	Šviestuvas + valdymo prietaisas	13 W
Valdymo prietaisas		Maitinimo blokas
Klasifikavimas		
Apsaugos klasė	Šviestuvas	III
	Šviestuvas + valdymo prietaisas	II
Apsaugos rūšis		IP 20
Energijos efektyvumo klasė		F
Režimas		Nuolatinis veikimas

11. Valymas

Prieš pradėdami darbą, atjunkite prietaisus nuo tinklo. Nuvalykite drėgna šluoste. Nenaudokite valymo priemonių, kurių sudėtyje yra chemikalų, etanolio arba tirpiklių.

12. Perdirbimas ir šalinimas

Nemeskite LED šviestuvo į buitinių atliekų konteinerį.
Laikykitės šalyje galiojančių šalinimo taisyklių. Vartotojai įsipareigoja pristatyti LED šviestuvus į tam skirtą surinkimo aikštelę.

Šviestuvą galima nemokamai grąžinti įmonei Hoffmann Supply Chain GmbH, Franz-Hoffmann-Str. 15, 90471 Niurnbergas, Vokietija.

Inhoudsopgave

1. Identificatiegegevens 60

2. Algemene aanwijzingen 60
2.1. Symbolen en aanduidingsmiddelen 60

3. Productbeschrijving 60

4. Veiligheid 60
4.1. Basisveiligheidsinstructies 60
4.2. Beoogd gebruik 61
4.3. Onjuist gebruik 61

5. Apparaatoverzicht 61

6. Montage 61
6.1. Lamp monteren 61
6.2. Loepafdekking monteren 61
6.3. Loepafdekking parkeren 61
6.4. Grote lens vervangen 62

7. Ingebruikneming 62
7.1. Stangconstructie instellen 62
7.2. Aansluiten 62
7.2.1. Lamp op netspanning aansluiten 62
7.2.2. Lamp op 24-V-voedingsspanning aansluiten (SELV) 62

8. Bediening 62
8.1. In- en uitschakelen 63
8.2. Dimmen 63
8.3. Lichtsegmenten wisselen 63

9. Storingstabel 63

10. Technische gegevens 64

11. Reiniging 64

12. Recycling en weggooien 64

1. Identificatiegegevens

Producent	Hoffmann Supply Chain GmbH Poststraße 15 90471 Nürnberg Duitsland
Merk	GARANT
Product	491495 160 Led-loeplamp 491497 160 Led-loeplamp met opplaklens
Versie	02 Vertaling van de originele bedieningshandleiding
Aanmaakdatum	11/2022

2. Algemene aanwijzingen

Handleiding lezen, in acht nemen, voor later gebruik bewaren en te allen tijde beschikbaar houden.

2.1. SYMBOLEN EN AANDUIDINGSMIDDELEN

Waarschuwingssymbolen	Betekenis
⚠ **GEVAAR**	Duidt een gevaar aan, dat de dood of zwaar letsel tot gevolg heeft als het niet wordt voorkomen.
⚠ **WAARSCHUWING**	Duidt een gevaar aan, dat de dood of zwaar letsel tot gevolg kan hebben als het niet wordt voorkomen.
⚠ **VOORZICHTIG**	Duidt een gevaar aan, dat licht of middelmatig letsel tot gevolg kan hebben als het niet wordt voorkomen.
LET OP	Duidt een gevaar aan, dat materiële schade tot gevolg kan hebben als het niet wordt voorkomen.
ⓘ	Duidt nuttige tips en aanwijzingen aan, evenals informatie voor een efficiënt en storingsvrij gebruik.

3. Productbeschrijving

- Led-loeplamp voor een gelijkmatige verlichting en gelijktijdige vergroting van voorwerpen.
- Inschakelen van afzonderlijke lichtsegmenten voor het blootleggen van kleine fouten of verschillen in de oppervlaktestructuur van voorwerpen.
- Lens met 3,5 dioptrieën voor het vergroten van het aanzicht van voorwerpen
- Opplaklens met 8 dioptrieën (art.nr. 491497 160) voor het sterk vergroten van het aanzicht van voorwerpen.

4. Veiligheid

4.1. BASISVEILIGHEIDSINSTRUCTIES

⚠ **GEVAAR**

Elektrische stroom

Levensgevaar door elektrische schokken.

» Vóór aanvang van alle montage-, reinigings- en onderhoudswerkzaamheden, apparaat van lichtnet loskoppelen.
» Elektrische installatie, onderhoud en reparatie alleen door geschikt vakpersoneel.
» Alleen binnenshuis gebruiken.
» Bij beschadigde stroomkabels of contactdozen het apparaat onmiddellijk van het lichtnet loskoppelen, niet meer gebruiken.
» Kabels niet overrijden, inklemmen of platdrukken.
» Geen vloeistoffen in de buurt van stroomvoerende componenten opslaan.
» Niet met vochtige of natte handen bedienen.
» Op het typeplaatje aangegeven nominale spanning en frequentie moeten overeenkomen met de netspanning.

⚠ VOORZICHTIG

Materiële schade door ondeskundig loskoppelen van de vergrendelde steekverbinding
Beschadiging van de aansluitleiding.
» Aan de stekker trekken, en niet aan de kabel.

⚠ VOORZICHTIG

Materiële schade door het onjuist plaatsen van de aansluitleiding
De hoogteverstelling van de werkplek of andere bewegende elementen kunnen tot mechanische spanning en beschadiging van de aansluitleiding leiden.
» Aansluitleiding zo plaatsen dat deze niet onder mechanische spanning kan staan.

LET OP

Niet-afgedekte loep
Brandgevaar door zonlicht.
» Indien niet in gebruik, loep met loepafdekking afdekken.
» Direct zonlicht vermijden.

4.2. BEOOGD GEBRUIK

- Led-loeplamp stabiel met tafelklem op montageoppervlak monteren.

4.3. ONJUIST GEBRUIK

- Niet geschikt om door kinderen te worden gebruikt.
- Niet gebruiken in omgevingen met explosiegevaar.
- Niet blootstellen aan grote hitte, direct zonlicht of open vuur.
- Nooit rechtstreeks in de lichtstraal kijken.
- Niet buitenshuis of in ruimtes met hoge luchtvochtigheid gebruiken.
- Bij beschadigingen niet meer gebruiken.
- Geen eigenmachtige ombouw en wijzigingen uitvoeren.
- Ingebouwde led-verlichting niet vervangen.

5. Apparaatoverzicht

A

① Aan-/Uit-knop ② scharnierschroef ③ stangconstructie ④ pen ⑤ lichtsegmenten ⑥ lens

6. Montage

6.1. LAMP MONTEREN

B

Tafelklem alleen ter bevestiging op een voldoende stabiel, horizontaal montageoppervlak.

1. Tafelklem aan de rand van het montageoppervlak bevestigen.

VOORZICHTIG! Risico van letsel door vallende of kantelende lamp. Bevestigingselementen correct monteren.

2. Onderste pen [1] aan de stag van de knikarm in de opening van de tafelklem [2] steken.

» Regelmatig op stevige passing controleren.

6.2. LOEPAFDEKKING MONTEREN

C

1. Loepafdekking aan het bovenste element samendrukken.
2. Loepafdekking van boven op loep plaatsen, loslaten.

» Loepafdekking wordt op aan de lichtkop vastgeklemd.

6.3. LOEPAFDEKKING PARKEREN

D

LET OP

Niet-afgedekte loep
Brandgevaar door zonlicht.
» Indien niet in gebruik, loep met loepafdekking afdekken.
» Direct zonlicht vermijden.

Vóór het gebruik van de loep de loepafdekking aan de stangconstructie bevestigen.

6.4. GROTE LENS VERVANGEN

E

Aanschaf van originele lens via klantenservice Hoffmann Group.

1. De lamp uitschakelen en loskoppelen van het lichtnet.
2. Ring met verdiepingen [1] linksom draaien tot beide ontgrendelingssymbolen op de behuizing zijn bereikt.
3. Ring verwijderen en lens [2] verwijderen.

LET OP! Krassen op de lens. Lens alleen op een schoon oppervlak neerleggen.

7. Ingebruikneming

7.1. STANGCONSTRUCTIE INSTELLEN

F

LET OP! Beschadiging van de lamp. Scharnieren niet tegen de bedoelde draairichting in bewegen. Bij het losschroeven van de scharnierschroeven de lichtkop vasthouden.

1. Scharnierschroef aan het in te stellen scharnier losdraaien.
2. Stangconstructie in gewenste positie brengen.
3. Losgedraaide scharnierschroef vastdraaien tot stangconstructie in gewenste positie blijft staan.

7.2. AANSLUITEN

LET OP

Verkeerde aansluitspanning
Beschadiging van de lamp.
» Op het typeplaatje aangegeven nominale spanning en frequentie moeten overeenkomen met de netspanning.

7.2.1. Lamp op netspanning aansluiten

1. Aansluitkabel van de lamp aansluiten op de netadapter.
2. Netstekker aansluiten op het lichtnet.

7.2.2. Lamp op 24-V-voedingsspanning aansluiten (SELV)

LET OP! Aansluiting alleen door een opgeleide elektrotechnicus. Alleen met zeer lage veiligheidsspanning (SELV) gebruiken. Stekkerbezetting in acht nemen.

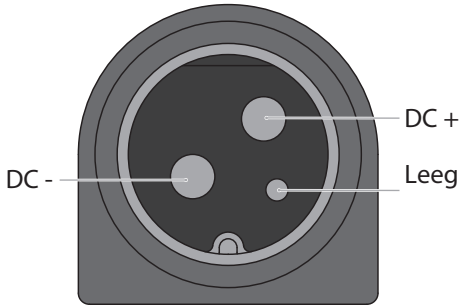

8. Bediening

G

8.1. IN- EN UITSCHAKELEN

1. Aan-/Uit-drukknop bedienen om lamp in te schakelen.
2. Aan-/Uit-drukknop bedienen om lamp uit te schakelen.

8.2. DIMMEN

1. Aan-/Uit-knop bedienen en ingedrukt houden.
   » Lichtsterkte van de lamp verandert na ongeveer één seconde.
   » Led van de Aan-/Uit-knop knippert als een minimale of maximale dimwaarde is bereikt.
2. Om van dimrichting te veranderen, de Aan-/Uit-knop opnieuw bedienen en ingedrukt houden.

» De ingestelde helderheid wordt opgeslagen.

» De als laatst geselecteerde helderheid wordt bij het volgende inschakelen van de lamp automatisch ingesteld.

8.3. LICHTSEGMENTEN WISSELEN

H

Lichtsegmenten van de lamp

Niveau	Beschrijving
1	Lichtsegmenten A + B + C branden.
2	Lichtsegment B brandt.
3	Lichtsegment C brandt.

Afzonderlijke lichtsegmenten van de lamp kunnen afzonderlijk in- en uitgeschakeld worden.

1. Aan-/Uit-knop twee keer snel achterelkaar bedienen.
   » Het volgende niveau wordt ingeschakeld.
   » Het ingestelde niveau wordt opgeslagen.
2. Het als laatst geselecteerde niveau wordt bij het volgende inschakelen van de lamp automatisch ingesteld.

9. Storingstabel

Lamp is onderhoudsvrij. Lichtbron alleen door producent vervangbaar. Bedrijfsapparaat (stekkernetadapter) door eindgebruiker vervangbaar.

Storing	Mogelijke oorzaak	Maatregelen
Lamp brandt niet.	Netstekker is niet aangesloten.	Netstekker aansluiten op het lichtnet.
	Elektronische componenten defect.	Klantenservice Hoffmann Group contacteren.
	Led defect.	Klantenservice Hoffmann Group contacteren.
	Bedrijfsapparaat (stekkernetadapter) defect.	Bedrijfsapparaat (stekkernetadapter) vervangen. Bedrijfsapparaat door eindgebruiker vervangbaar.
Lamp wordt van zelf uitgeschakeld.	Temperatuur in de lichtkop te hoog.	1. Lamp niet weer inschakelen. » Temperatuur in de lichtkop daalt. 2. Lamp weer inschakelen.
Lamp reageert niet op invoer.	Softwarefunctie is verstoord.	■ Netstekker gedurende enkele seconden van het lichtnet loskoppelen. ■ Als er geen reactie plaatsvindt na het opnieuw inschakelen, klantenservice Hoffmann Group contacteren.
Aansluitkabel beschadigd.	Mechanische inwerking op de aansluitkabel.	■ Beschadigde aansluitkabel direct van het lichtnet loskoppelen. ■ Lamp niet meer op het lichtnet aansluiten.

Storing	Mogelijke oorzaak	Maatregelen
		■ Klantenservice Hoffmann Group contacteren voor de vervanging of reparatie.

10. Technische gegevens

Afmetingen

Omschrijving		Waarde
Lichtkop		Ø 265 mm hoogte 21 mm
Stangconstructie		Lengte 500 mm + 484 mm + 372 mm
Loepgegevens		
Grote lens		Ø 160 mm (153 mm zichtbaar)
Opplaklens		Ø 31,5 mm
Dikte		Grote lens 3,5 dioptrieën
		Opplaklens 8 dioptrieën
Lensmateriaal		Glas
Led-gegevens		
Kleurtemperatuur		neutraalwit, ca. 4000 K
Kleurweergave CRI		≥90
Kleurtolerantie led		3 SDCM
Elektrische waarden		
Spanningsbereik	Lamp	24 V DC
	Lamp + bedrijfsapparaat	100 – 240 V AC
Frequentiebereik lamp + bedrijfsapparaat		50/60 Hz
Wattage	Lamp	11 W
	Lamp + bedrijfsapparaat	13 W
Bedrijfsapparaat		Netadapter
Classificaties		
Veiligheidsklasse	Lamp	III
	Lamp + bedrijfsapparaat	II
Beschermklasse		IP 20
Energie-efficiëntieklasse		F
Bedrijfstype		Continu bedrijf

11. Reiniging

Voor aanvang van de reiniging van het stroomnet loskoppelen. Met licht bevochtigde doek reinigen. Geen chemische, alcoholische, schuurmiddel- of oplosmiddelhoudende reinigingsmiddelen gebruiken.

12. Recycling en weggooien

Led-lamp niet in het huisvuil weggooien.
De landspecifieke voorschriften voor afvoer moeten worden toegepast. Verbruikers zijn verplicht led-lampen naar een geschikt verzamelpunt te brengen.

Lamp kan kosteloos bij Hoffmann Supply Chain GmbH, Poststraße 15, 90471 Neurenberg, Duitsland, worden teruggegeven.

Innholdsfortegnelse

1. Identifikasjonsdata 66

2. Generelle merknader 66
2.1. Symboler og visningsmidler 66

3. Produktbeskrivelse 66

4. Sikkerhet 66
4.1. Grunnleggende sikkerhetshenvisninger 66
4.2. Korrekt bruk 67
4.3. Ikke-korrekt bruk 67

5. Apparatoversikt 67

6. Montering 67
6.1. Montere lampen 67
6.2. Montere lupedeksel 67
6.3. Parkere lupedekselet 67
6.4. Skifte ut den store linsen 68

7. Oppstart 68
7.1. Innstilling av lampestengene 68
7.2. Tilkobling 68
7.2.1. Koble lampen til strømmen 68
7.2.2. Koble lampen til 24 V forsyningsspenning (SELV) 68

8. Betjening 68
8.1. Slå på og av 69
8.2. Dimming 69
8.3. Skift lyssegmenter 69

9. Tabell over feil 69

10. Tekniske data 70

11. Rengjøring 70

12. Resirkulering og avfallshåndtering 70

1. Identifikasjonsdata

Produsent	Hoffmann Supply Chain GmbH Poststraße 15 90471 Nürnberg Tyskland
Merke	GARANT
Produkt	491495 160 LED-lupelampe 491497 160 LED-lupelampe med tilleggslinse
Versjon	02 Oversettelse av original instruksjonsbok
Opprettelsesdato	11/2022

2. Generelle merknader

Les instruksjonsboken, følg den, oppbevar den for senere bruk og hold den alltid tilgjengelig.

2.1. SYMBOLER OG VISNINGSMIDLER

Varselsymboler	Betydning
FARE	Kjennemerker en fare som vil føre til død eller alvorlige personskader dersom den ikke unngås.
ADVARSEL	Kjennemerker en fare som kan føre til død eller alvorlige personskader dersom den ikke unngås.
FORSIKTIG	Kjennemerker en fare som kan føre til lite eller middels alvorlige personskader dersom den ikke unngås.
LES DETTE	Kjennemerker en fare kan føre til materielle skader dersom den ikke unngås.
i	Kjennemerker nyttige tips og merknader samt informasjon om effektiv og feilfri drift.

3. Produktbeskrivelse

- LED-lupelampe for jevn belysning og samtidig forstørrelse av gjenstander.
- Innkobling av lyssegmenter enkeltvis for å oppdage små feil eller fine ulikheter i overflatestrukturen til gjenstander.
- Linse med 3,5 dioptrier til forstørret visning av gjenstander
- Tilleggslinse med 8 dioptrier (art.nr. 491497 160) til visning av sterkere forstørret visning av gjenstander.

4. Sikkerhet

4.1. GRUNNLEGGENDE SIKKERHETSHENVISNINGER

FARE

Elektrisk strøm

Livsfare på grunn av elektrisk støt.

» Koble apparatet fra strømnettet før start av alle arbeider med montering, rengjøring og vedlikehold.
» Elektrisk installasjon, vedlikehold og reparasjoner skal kun utføres av egnet fagpersonale.
» Skal kun brukes innendørs.
» Apparatet skal straks kobles fra strømnettet og ikke lenger brukes ved skader på strømkabler eller stikkontakter.
» Ikke kjør over, klem eller knus kabelen.
» Væske skal ikke oppbevares i nærheten av strømførende komponenter.
» Skal ikke betjenes med fuktige eller våte hender.
» Nominell spenning og frekvens som er angitt på merkeplaten, må stemme overens med nettspenningen.

⚠ FORSIKTIG

Materielle skader ved ikke forskriftsmessig frakobling av låst pluggforbindelse
Skade på strømkabelen.
» Trekk i pluggen, ikke i kabelen.

⚠ FORSIKTIG

Materielle skader på grunn av uegnet legging av strømkabelen
Høydejustering av arbeidsplassen eller andre bevegelige elementer kan føre til mekanisk spenn og skader på strømkabelen.
» Legg strømkabelen slik at den ikke kan stå under mekanisk spenn.

LES DETTE

Ikke tildekket lupe
Brannfare på grunn av sollys.
» Dekk til lupen med lupedekselet når den ikke er i bruk.
» Unngå direkte sollys.

4.2. KORREKT BRUK

- Monter LED-lupelampen stabilt på monteringsflaten med bordklemme.

4.3. IKKE-KORREKT BRUK

- Ikke egnet til å brukes av barn.
- Skal ikke brukes i områder med eksplosjonsfare.
- Skal ikke utsettes for sterk varme, direkte sollys eller åpen ild.
- Se aldri rett inn i lysstrålen.
- Skal ikke brukes utendørs eller i rom med høy luftfuktighet.
- Skal ikke lenger brukes ved skader.
- Det skal ikke utføres omstilling og modifisering.
- Ikke skift ut fast montert LED-belysning.

5. Apparatoversikt

A

① PÅ/AV-tast ② Leddskrue ③ Lampestenger ④ Tapp ⑤ Lyssegmenter ⑥ Linse

6. Montering

6.1. MONTERE LAMPEN

B

Bordklemmen skal kun brukes til feste på tilstrekkelig stabil, vannrett montasjeflate.

1. Fest bordklemmen til kanten av montasjeflaten.

FORSIKTIG! Fare for personskader ved at lampen faller ned eller velter. Monter festeelementene korrekt.

2. Stikk den nederste tappen [1] på den leddelte armens stang inn i åpningen i bordklemmen [2].

» Kontroller med jevne mellomrom forsvarlig feste.

6.2. MONTERE LUPEDEKSEL

C

1. Press sammen lupedekselet på det øverste elementet.
2. Sett lupedekselet på lupen fra oppsiden, slipp løs.

» Lupedekselet klemmer seg fast på lampehodet.

6.3. PARKERE LUPEDEKSELET

D

LES DETTE

Ikke tildekket lupe
Brannfare på grunn av sollys.
» Dekk til lupen med lupedekselet når den ikke er i bruk.
» Unngå direkte sollys.

Fest lupedekselet på lupestengene før lupen brukes.

6.4. SKIFTE UT DEN STORE LINSEN

E

Linsen bestilles som original reservedel fra kundeservice i Hoffmann Group.

1. Slå lampen av, koble den fra strømnettet.
2. Drei ringen med fordypninger [1] mot urviseren til begge opplåsingssymbolene på huset nås.
3. Fjern ringen og ta av linsen [2].

LES DETTE! Riper på linsen. Linsen skal kun legges på rent underlag.

7. Oppstart

7.1. INNSTILLING AV LAMPESTENGENE

F

LES DETTE! Skade på lampen. Ikke beveg hengslene mot tiltenkt rotasjonsretning. Hold lampehodet fast når leddskruene løsnes.

1. Løsne leddskruen på leddet som skal stilles inn.
2. Bring lampestengene i ønsket posisjon.
3. Trekk til den løsnede leddskruen til lampestengene står fast i ønsket posisjon.

7.2. TILKOBLING

LES DETTE

Feil tilkoblingsspenning
Skade på lampen.
» Nominell spenning og frekvens som er angitt på merkeplaten, må stemme overens med nettspenningen.

7.2.1. Koble lampen til strømmen

1. Koble lampens strømkabel til nettadapteren.
2. Koble nettpluggen til strømnettet.

7.2.2. Koble lampen til 24 V forsyningsspenning (SELV)

LES DETTE! Tilkoblingen skal kun utføres av en utdannet elektriker. Skal kun drives med lavspenning (SELV). Vær oppmerksom på tilordningen av pluggene.

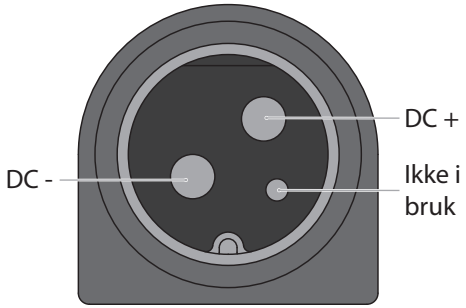

8. Betjening

G

8.1. SLÅ PÅ OG AV

1. Trykk på PÅ/AV-tasten for å slå lampen på.
2. Trykk på PÅ/AV-trykknappen for å slå lampen av.

8.2. DIMMING

1. Trykk inn og hold PÅ/AV-tasten.
   » Lampens lysstyrke endrer seg etter ca. ett sekund.
   » LED i PÅ/AV-tasten blinker når minimal eller maksimal dimmeverdi er nådd.
2. Trykk inn og hold PÅ/AV-tasten på nytt for å endre dimmeretning.

» Innstilt lysstyrke lagres.

» Sist valgte lysstyrke stilles automatisk inn neste gang lampen slås på.

8.3. SKIFT LYSSEGMENTER

H

Lampens lyssegmenter

Trinn	Beskrivelse
1	Lyssegmentene A + B + C lyser.
2	Lyssegmentene B lyser.
3	Lyssegment C lyser.

Lampens enkelte lyssegmenter kan slås på og av separat.

1. Trykk inn PÅ/AV-tasten to ganger etter hverandre i rask rekkefølge.
   » Neste trinn kobles inn.
   » Innstilt trinn lagres.
2. Sist valgte trinn stilles automatisk inn neste gang lampen slås på.

9. Tabell over feil

Lampen er vedlikeholdsfri. Kun produsenten kan skifte ut lyskilden. Sluttbrukeren kan skifte ut driftsenheten (nettadapteren).

Feil	Mulig årsak	Tiltak
Lampen lyser ikke.	Nettpluggen er ikke satt i.	Koble nettpluggen til strømnettet.
	Defekte elektroniske komponenter.	Kontakt kundeservice i Hoffmann Group.
	LED defekt.	Kontakt kundeservice i Hoffmann Group.
	Defekt driftsenhet (nettadapter).	Skift ut driftsenheten (nettadapter). Sluttbrukeren kan skifte ut driftsenheten.
Lampen slår seg av på egenhånd.	For høy temperatur i lampehodet.	1. Ikke slå lampen på igjen. » Temperaturen i lampehodet synker. 2. Slå lampen på igjen.
Lampen reagerer ikke på innstillinger.	Feil på programvarefunksjonen.	■ Koble nettpluggen fra strømnettet i noen sekunder. ■ Kontakt kundeservice i Hoffmann Group dersom det ikke skjer noen reaksjon etter at den slås på igjen.
Skade på strømkabelen.	Mekanisk påvirkning på strømkabelen.	■ En skadet strømkabel må straks kobles fra strømnettet. ■ Ikke koble lampen til strømnettet lenger. ■ Kontakt kundeservice i Hoffmann Group med tanke på utskiftning eller reparasjon.

10. Tekniske data

Mål

Betegnelse		Verdi
Lampehode		Ø 265 mm Høyde 21 mm
Lampestang		Lengde 500 mm + 484 mm + 372 mm
Lupedata		
Stor linse		Ø 160 mm (153 mm synlig)
Tilleggslinse		Ø 31,5 mm
Styrke		Stor linse 3,5 dioptrier
		Tilleggslinse 8 dioptrier
Linsemateriale		Glass
LED-data		
Fargetemperatur		nøytralt hvitt, ca. 4000 K
Fargegjengivelse CRI		≥90
Fargetoleranse LED		3 SDCM
Elektriske verdier		
Spenningsområde	Lykt	24 V DC
	Lampe + driftsenhet	100 – 240 V AC
Frekvensområde lampe + driftsenhet		50/60 Hz
Opptatt effekt	Lykt	11 W
	Lampe + driftsenhet	13 W
Driftsenhet		Nettadapter
Klassifisering		
Innkapsling	Lykt	III
	Lampe + driftsenhet	II
Type vern		IP 20
Energieffektivitetsklasse		F
Driftsmåte		Kontinuerlig drift

11. Rengjøring

Koble fra strømnettet før rengjøring startes. Rengjør med en litt fuktig klut. Ikke bruk kjemiske, alkoholholdige, slipende eller løsemiddelholdige rengjøringsmidler.

12. Resirkulering og avfallshåndtering

LED-lampen skal ikke kastes i restavfallet.
Nasjonale forskrifter om avfallshåndtering skal anvendes. Forbrukerne er forpliktet til å levere LED-lamper inn til et egnet deponi.

Lampen kan returneres gratis til Hoffmann Supply Chain GmbH, Poststraße 15, 90471 Nürnberg, Tyskland.

Spis treści

1. Dane identyfikacyjne ... 72

2. Informacje ogólne ... 72
2.1. Symbole i środki prezentacji informacji ... 72

3. Opis produktu ... 72

4. Bezpieczeństwo ... 73
4.1. Podstawowe instrukcje bezpieczeństwa ... 73
4.2. Użytkowanie zgodnie z przeznaczeniem ... 73
4.3. Niewłaściwe użytkowanie ... 73

5. Przegląd części urządzenia ... 73

6. Montaż ... 73
6.1. Montaż lampy ... 73
6.2. Montaż pokrywy lupy ... 74
6.3. Umiejscowienie pokrywy lupy ... 74
6.4. Wymiana dużej soczewki ... 74

7. Uruchamianie ... 74
7.1. Regulacja pręta oświetleniowego ... 74
7.2. Podłączanie ... 74
7.2.1. Podłączanie lampy do napięcia sieciowego ... 74
7.2.2. Podłączanie lampy do napięcia zasilania 24 V (SELV) ... 74

8. Obsługa ... 75
8.1. Włączanie i wyłączanie ... 75
8.2. Ściemnianie ... 75
8.3. Wymiana segmentów świetlnych ... 75

9. Tabela usterek ... 75

10. Dane techniczne ... 76

11. Czyszczenie ... 77

12. Recykling i utylizacja ... 77

1. Dane identyfikacyjne

Producent	Hoffmann Supply Chain GmbH Poststraße 15 90471 Nürnberg Niemcy
Marka	GARANT
Produkt	491495 160 Lupa z podświetleniem diodowym 491497 160 Lupa z podświetleniem diodowym z dodatkową soczewką
Wersja	02 Oryginalna instrukcja obsługi
Data opracowania	11/2022

2. Informacje ogólne

Należy zapoznać się z instrukcją obsługi i przestrzegać jej oraz zachować ją na przyszłość, przechowując w dostępnym miejscu.

2.1. SYMBOLE I ŚRODKI PREZENTACJI INFORMACJI

Symbole ostrzegawcze	Znaczenie
⚠ NIEBEZPIECZEŃSTWO	Informuje o zagrożeniu, które spowoduje śmierć lub poważne obrażenia ciała, jeżeli nie da się go uniknąć.
⚠ OSTRZEŻENIE	Informuje o zagrożeniu, które może spowodować śmierć lub poważne obrażenia ciała, jeżeli nie da się go uniknąć.
⚠ PRZESTROGA	Informuje o zagrożeniu, które może spowodować średnie lub lekkie obrażenia ciała, jeżeli nie da się go uniknąć.
NOTYFIKACJA	Informuje o zagrożeniu, które może spowodować straty materialne, jeżeli nie da się go uniknąć.
ⓘ	Umieszczony obok porad i wskazówek, a także informacji zapewniających wydajną i bezawaryjną eksploatację.

3. Opis produktu

- Lupa z podświetleniem diodowym do równomiernego oświetlania i jednoczesnego powiększania widoku przedmiotów.
- Załączanie poszczególnych segmentów oświetleniowych umożliwia wykrywanie drobnych błędów lub różnic w strukturze powierzchni przedmiotów.
- Soczewka 3,5 dioptrii umożliwia powiększanie widoku przedmiotów
- Soczewka dodatkowa 8 dioptrii (nr art. 491497 160) umożliwia znaczne powiększenie widoku przedmiotów.

4. Bezpieczeństwo

4.1. PODSTAWOWE INSTRUKCJE BEZPIECZEŃSTWA

⚠ NIEBEZPIECZEŃSTWO

Prąd elektryczny

Zagrożenie dla życia spowodowane porażeniem prądem.

» Przed rozpoczęciem montażu, czyszczenia lub konserwacji odłączyć urządzenie od źródła zasilania.
» Wykonywaniem instalacji elektrycznej, konserwacją i naprawami może zajmować się wyłącznie wykwalifikowany personel.
» Stosować wyłącznie w pomieszczeniach.
» W razie uszkodzenia przewodów prądowych lub gniazdek natychmiast odłączyć urządzenie od sieci i zaprzestać jego eksploatacji.
» Nie przejeżdżać po przewodach, nie zaciskać ani nie zgniatać.
» Nie składować cieczy w pobliżu komponentów przewodzących prąd elektryczny.
» Nie obsługiwać wilgotnymi ani mokrymi rękami.
» Wartości napięcia nominalnego i częstotliwości podane na tabliczce znamionowej muszą zgadzać się z napięciem sieciowym.

⚠ PRZESTROGA

Szkody materialne spowodowane nieprawidłowym rozłączaniem zablokowanego złącza wtykowego

Uszkodzenie przewodu przyłączeniowego.

» Ciągnąć za wtyczkę, a nie za przewód.

⚠ PRZESTROGA

Szkody materialne spowodowane nieodpowiednim ułożeniem przewodu przyłączeniowego

Regulacja wysokości stanowiska pracy lub innych ruchomych elementów może prowadzić do naprężeń mechanicznych i uszkodzenia przewodu przyłączeniowego.

» Przewód przyłączeniowy ułożyć w taki sposób, aby nie znajdował się pod naprężeniem mechanicznym.

NOTYFIKACJA

Lupa niezakryta

Niebezpieczeństwo pożaru wskutek promieniowania słonecznego.

» W razie przerwy w eksploatacji zakryć lupę pokrywą.
» Unikać bezpośredniego promieniowania słonecznego.

4.2. UŻYTKOWANIE ZGODNIE Z PRZEZNACZENIEM

- Lupę z podświetleniem diodowym zamontować stabilnie na powierzchni montażowej, korzystając z zacisku stołowego.

4.3. NIEWŁAŚCIWE UŻYTKOWANIE

- Nie nadaje się do używania przez dzieci.
- Nie używać w obszarach zagrożonym wybuchem.
- Nie wystawiać na działanie wysokiej temperatury, bezpośredniego promieniowania słonecznego ani otwartego ognia.
- Nigdy nie patrzeć bezpośrednio na strumień światła.
- Nie używać na zewnątrz lub w pomieszczeniach o wysokiej wilgotności powietrza.
- W razie uszkodzenia zaprzestać eksploatacji.
- Nie dokonywać samodzielnych modyfikacji ani zmian konstrukcyjnych.
- Nie wymieniać zamontowanego oświetlenia diodowego LED.

5. Przegląd części urządzenia

A

① Przycisk włączający/wyłączający ② śruba przegubowa ③ pręt oświetleniowy ④ czop ⑤ segmenty oświetleniowe ⑥ soczewka

6. Montaż

6.1. MONTAŻ LAMPY

B

Zacisk stołowy nadaje się wyłącznie do mocowania na odpowiednio stabilnych i poziomych powierzchniach montażowych.

1. Zamocować zacisk na krawędzi powierzchni montażowej.

PRZESTROGA! Ryzyko odniesienia obrażeń spowodowanych przez spadające lub przewracające się lampy. Prawidłowo zamontować elementy mocujące.

2. Dolny czop [1] na stojaku ramienia przegubowego umieścić w otworze zacisku stołowego [2].

» Regularnie sprawdzać pod kątem mocnego osadzenia.

6.2. MONTAŻ POKRYWY LUPY

C

1. Ścisnąć pokrywę lupy na górnym elemencie.
2. Założyć pokrywę na lupę od góry, puścić.

» Pokrywa lupy zaciska się na głowicy lampy.

6.3. UMIEJSCOWIENIE POKRYWY LUPY

D

NOTYFIKACJA

Lupa niezakryta

Niebezpieczeństwo pożaru wskutek promieniowania słonecznego.

» W razie przerwy w eksploatacji zakryć lupę pokrywą.
» Unikać bezpośredniego promieniowania słonecznego.

Przed użyciem lupy zamocować pokrywę na pręcie oświetleniowym.

6.4. WYMIANA DUŻEJ SOCZEWKI

E

Nabywanie oryginalnych części zamiennych soczewki odbywa się za pośrednictwem działu obsługi klienta Hoffmann Group.

1. Wyłączyć lampę, odłączyć od zasilania sieciowego.
2. Obrócić pierścień z zagłębieniami [1] w lewo, aż do pojawienia się obydwu symboli odblokowania na obudowie.
3. Zdjąć pierścień i wyjąć soczewkę [2].

NOTYFIKACJA! Zadrapanie soczewki. Soczewkę należy kłaść wyłącznie na czystej podkładce.

7. Uruchamianie

7.1. REGULACJA PRĘTA OŚWIETLENIOWEGO

F

NOTYFIKACJA! Uszkodzenie lampy. Nie poruszać przegubami w stronę przeciwną do przewidzianego kierunku obrotu. Podczas odkręcana śrub przegubowych przytrzymać głowicę lampy.

1. Poluzować śrubę przegubową na regulowanym przegubie.
2. Ustawić pręt oświetleniowy w odpowiednim położeniu.
3. Dokręcać poluzowaną śrubę przegubową do momentu, aż pręt oświetleniowy znajdzie się w odpowiednim położeniu.

7.2. PODŁĄCZANIE

NOTYFIKACJA

Nieprawidłowe napięcie przyłączeniowe

Uszkodzenie lampy.

» Wartości napięcia nominalnego i częstotliwości podane na tabliczce znamionowej muszą zgadzać się z napięciem sieciowym.

7.2.1. Podłączanie lampy do napięcia sieciowego

1. Podłączyć przewód przyłączeniowy lampy do zasilacza.
2. Przyłączyć zasilacz wtyczkowy do gniazda sieci elektrycznej.

7.2.2. Podłączanie lampy do napięcia zasilania 24 V (SELV)

NOTYFIKACJA! Podłączaniem może zajmować się wyłącznie wykwalifikowany elektryk. Eksploatować wyłącznie przy bezpiecznie niskim napięciu (SELV). Uwzględnić obłożenie wtyków.

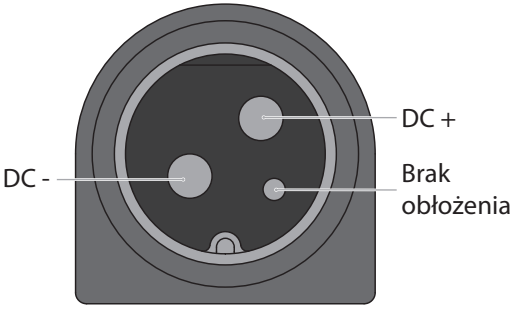

8. Obsługa

G

8.1. WŁĄCZANIE I WYŁĄCZANIE

1. Aby włączyć lampy, wcisnąć przycisk włączający/wyłączający.
2. Aby wyłączyć lampę, wcisnąć przycisk włączający/wyłączający.

8.2. ŚCIEMNIANIE

1. Wcisnąć przycisk włączający/wyłączający i przytrzymać wciśnięty.
   » Jasność lampy zmienia się po upływie ok. jednej sekundy.
   » Dioda LED przycisku włączania/wyłączania miga po osiągnięciu minimalnej lub maksymalnej wartości ściemnienia.
2. W celu zmiany kierunku ściemniania, ponownie wcisnąć przycisk włączający/wyłączający i przytrzymać wciśnięty.

» Ustawiony poziom jasności zostanie zapisany.

» Ostatnio wybrana jasność zostanie automatycznie ustawiona przy kolejnym uruchamianiu lampy.

8.3. WYMIANA SEGMENTÓW ŚWIETLNYCH

H

Segmenty świetlne lampy

Stopień	Opis
1	Segmenty świetlne A + B + C świecą się.
2	Segment świetlny B świeci się.
3	Segment świetlny C świeci się.

Użytkownik może oddzielnie włączać i wyłączać poszczególne segmenty oświetleniowe lampy.

1. Szybko przycisnąć dwukrotnie przycisk włączania/wyłączania jeden za drugim.
   » Uruchamia się kolejny stopień.
   » Ustawiony stopień zostaje zapamiętany.
2. Ostatnio wybrany stopień zostanie automatycznie ustawiony przy kolejnym uruchamianiu lampy.

9. Tabela usterek

Lampa nie wymaga konserwacji. Wymianę źródła światła może przeprowadzić tylko producent. Urządzenie sterujące (zasilacz wtyczkowy) wymienia użytkownik końcowy.

Usterka	Możliwa przyczyna	Działania
Lampa nie świeci.	Zasilacz wtyczkowy nie jest wetknięty.	Przyłączyć zasilacz wtyczkowy do gniazda sieci elektrycznej.
	Uszkodzenie komponentu elektronicznego.	Skontaktować się z działem obsługi klienta firmy Hoffmann Group.
	Uszkodzona dioda LED.	Skontaktować się z działem obsługi klienta firmy Hoffmann Group.

Usterka	Możliwa przyczyna	Działania
	Urządzenie sterujące (zasilacz wtyczkowy) uszkodzone.	Wymienić urządzenie sterujące (zasilacz wtyczkowy). Możliwość wymiany urządzenia sterującego przez użytkownika końcowego.
Lampa wyłącza się samoczynnie.	Za wysoka temperatura w głowicy oświetleniowej.	1. Nie włączać ponownie lampy. » Spadek temperatury w głowicy oświetleniowej. 2. Ponownie włączyć lampę.
Lampa nie reaguje na wprowadzane dane.	Działanie oprogramowania jest zakłócone.	■ Odłączyć zasilacz wtyczkowy na kilka sekund od sieci. ■ W razie braku reakcji po ponownym włączeniu skontaktować się z działem obsługi klienta w Hoffmann Group.
Uszkodzony przewód przyłączeniowy.	Nacisk mechaniczny na przewód przyłączeniowy.	■ Uszkodzony przewód przyłączeniowy natychmiast odłączyć od sieci. ■ Nie podłączać więcej lampy do sieci. ■ W celu wymiany lub naprawy skontaktować się z działem obsługi klienta Hoffmann Group.

10. Dane techniczne

Wymiary

Nazwa		Wartość
Głowica oświetleniowa		Ø 265 mm Wysokość 21 mm
Pręt oświetleniowy		Długość 500 mm + 484 mm + 372 mm
Dane lupy		
Duża soczewka		Ø 160 mm (widoczne 153 mm)
Soczewka dodatkowa		Ø 31,5 mm
Grubość		Duża soczewka 3,5 dioptrii
		Dodatkowa soczewka 8 dioptrii
Materiał soczewki		Szkło
Dane diod LED		
Temperatura barwy		neutralna biel, ok. 4000 K
Oddawanie barw CRI		≥90
Tolerancja barw LED		3 SDCM
Wartości elektryczne		
Zakres napięcia	Lampa	24 V DC
	Lampa + urządzenie sterujące	100–240 V AC
Zakres częstotliwości lampy + urządzenie sterujące		50/60 Hz
Pobór mocy	Lampa	11 W
	Lampa + urządzenie sterujące	13 W
Urządzenie sterujące		Zasilacz
Klasyfikacje		
Klasa ochrony	Lampa	III
	Lampa + urządzenie sterujące	II
Stopień ochrony		IP 20

Klasa wydajności energetycznej	F
Tryb pracy	Ciągły tryb pracy

11. Czyszczenie

Przed rozpoczęciem czyszczenia odłączyć od źródła prądu. Czyścić lekko zwilżoną ściereczką. Nie stosować chemicznych środków czyszczących zawierających alkohol, materiałów ściernych ani rozpuszczalników.

12. Recykling i utylizacja

Nie utylizować latarek diodowych razem z odpadami domowymi.
Należy przestrzegać krajowych przepisów dotyczących utylizacji. Użytkownicy są zobowiązani do przekazywania latarek diodowych do odpowiedniego punktu zbiórki.

Lampy można zwracać nieodpłatnie pod adresem Hoffmann Supply Chain GmbH, Poststraße 15, 90471 Nürnberg, Niemcy.

Índice

1. Dados de identificação 79

2. Indicações gerais 79
2.1. Símbolos e meios de representação 79

3. Descrição do produtog 79

4. Segurança 79
4.1. Indicações básicas de segurança 79
4.2. Utilização adequada 80
4.3. Utilização indevida 80

5. Vista geral do aparelho 80

6. Montagem 80
6.1. Montar o candeeiro 80
6.2. Montar a tampa da lupa 80
6.3. Guardar tampa da lupa 80
6.4. Substituir a lente grande 81

7. Colocação em funcionamento 81
7.1. Ajustar haste do candeeiro 81
7.2. Ligar 81
7.2.1. Ligar o candeeiro à rede elétrica 81
7.2.2. Ligar o candeeiro à tensão de alimentação de 24 V (SELV) 81

8. Operação 81
8.1. Ligar e desligar 82
8.2. Regular a intensidade 82
8.3. Mudar segmentos de luz 82

9. Tabela de falhas 82

10. Dados técnicos 83

11. Limpeza 83

12. Reciclagem e eliminação 83

1. Dados de identificação

Fabricante	Hoffmann Supply Chain GmbH Poststraße 15 90471 Nürnberg Alemanha
Marca	GARANT
Produto	491495 160 Candeeiro LED com lupa 491497 160 Candeeiro LED com lupa com lente adicional
Versão	02 Tradução do manual de instruções original
Data de criação	11/2022

2. Indicações gerais

Ler e respeitar o manual de instruções, guardar para referência futura e manter sempre disponível para consulta.

2.1. SÍMBOLOS E MEIOS DE REPRESENTAÇÃO

Símbolos de aviso	Significado
PERIGO	Identifica um perigo que causa a morte ou ferimentos graves se não for evitado.
AVISO	Identifica um perigo que pode causar a morte ou ferimentos graves se não for evitado.
CUIDADO	Identifica um perigo que pode causar ferimentos ligeiros ou de gravidade média se não for evitado.
AVISO	Identifica um perigo que pode causar danos materiais se não for evitado.
i	Identifica dicas e indicações úteis, assim como informações para um funcionamento eficiente e isento de falhas.

3. Descrição do produtog

- Candeeiro LED com lupa para iluminação uniforme e ampliação simultânea de objetos.
- Ativação de segmentos de luz individuais para evidenciar pequenos defeitos ou pequenas diferenças na estrutura da superfície dos objetos.
- Lente de 3,5 dioptrias para ampliação de objetos
- Lente adicional de 8 dioptrias (ref.ª 491497 160) para ampliação maior de objetos.

4. Segurança

4.1. INDICAÇÕES BÁSICAS DE SEGURANÇA

PERIGO

Corrente elétrica

Perigo de vida devido a choque elétrico.

» Desligar o aparelho da rede elétrica antes de iniciar quaisquer trabalhos de montagem, limpeza e manutenção.
» Instalação elétrica, manutenção e reparação só por pessoal técnico adequado.
» Usar apenas no interior.
» Desligar o aparelho imediatamente da rede elétrica e não o reutilizar em caso de danos em cabos elétricos ou tomadas.
» Não prender, apertar nem passar por cima de cabos.
» Não armazenar líquidos perto de componentes condutores de corrente.
» Não operar com mãos húmidas ou molhadas.
» A tensão teórica e a frequência indicadas na placa de características têm de coincidir com a tensão de rede.

⚠ CUIDADO

Danos materiais devido a separação incorreta da conexão de encaixe bloqueada
Danos no cabo de ligação.
» Puxar pela ficha e não pelo cabo.

⚠ CUIDADO

Danos materiais devido à instalação inadequada do cabo de ligação
O ajuste de altura do local de trabalho ou outros elementos móveis pode causar esforços mecânicos e danos no cabo de ligação.
» Instalar o cabo de ligação de forma a não ficar sob tensão mecânica.

AVISO

Lupa destapada
Perigo de incêndio devido a radiação solar direta.
» Em caso de não utilização, tapar a lupa com a respetiva tampa.
» Evitar a radiação solar direta.

4.2. UTILIZAÇÃO ADEQUADA

- Montar o candeeiro LED com lupa de forma segura na superfície de montagem com a mola de mesa.

4.3. UTILIZAÇÃO INDEVIDA

- Não é adequada para ser usada por crianças.
- Não utilizar em áreas potencialmente explosivas.
- Não expor a calor intenso, radiação solar direta ou chama aberta.
- Não olhar diretamente para o feixe de luz.
- Não operar no exterior ou em espaços com elevada humidade do ar.
- Não usar mais em caso de danos.
- Não realizar conversões nem modificações arbitrárias.
- Não substituir a iluminação LED montada.

5. Vista geral do aparelho

A

① Botão de ligar/desligar ② Parafuso de articulação ③ Haste do candeeiro ④ Pino ⑤ Segmentos de luz ⑥ Lente

6. Montagem

6.1. MONTAR O CANDEEIRO

B

Mola de mesa apenas para fixação em superfície de montagem suficientemente estável e horizontal.

1. Fixar a mola de mesa na aresta da superfície de montagem.

CUIDADO! Perigo de ferimentos devido a queda ou tombamento do candeeiro. Montar corretamente os elementos de fixação.

2. Inserir o pino inferior [1] da haste do braço articulado na abertura da mola de mesa [2].

» Verificar regularmente se está bem assente.

6.2. MONTAR A TAMPA DA LUPA

C

1. Apertar a tampa da lupa no elemento superior.
2. Colocar a tampa da lupa por cima da lupa e soltar.

» A tampa da lupa engata na cabeça do candeeiro.

6.3. GUARDAR TAMPA DA LUPA

D

AVISO

Lupa destapada
Perigo de incêndio devido a radiação solar direta.
» Em caso de não utilização, tapar a lupa com a respetiva tampa.
» Evitar a radiação solar direta.

Antes de usar a lupa, fixar a tampa da lupa na haste do candeeiro.

6.4. SUBSTITUIR A LENTE GRANDE

E

Peças de substituição originais para a lente podem ser obtidas no serviço ao cliente do Hoffmann Group.

1. Desligar o candeeiro e separar da rede elétrica.
2. Rodar o anel com entalhes [1] para a esquerda até alcançar os dois símbolos de desbloqueio na caixa.
3. Remover o anel e retirar a lente [2].

AVISO! Arranhões na lente. Depositar a lente apenas sobre uma base limpa.

7. Colocação em funcionamento

7.1. AJUSTAR HASTE DO CANDEEIRO

F

AVISO! Danos no candeeiro. Não movimentar a articulação contra o sentido de rotação previsto. Ao desapertar os parafusos de articulação, segurar bem na cabeça do candeeiro.

1. Soltar o parafuso de articulação na articulação a ajustar.
2. Colocar a haste do candeeiro na posição desejada.
3. Apertar o parafuso de articulação solto, até a haste do candeeiro ficar presa na posição desejada.

7.2. LIGAR

AVISO

Tensão de ligação errada
Danos no candeeiro.
» A tensão teórica e a frequência indicadas na placa de características têm de coincidir com a tensão de rede.

7.2.1. Ligar o candeeiro à rede elétrica

1. Ligar o cabo de ligação do candeeiro à tomada de eletricidade.
2. Ligar a ficha à rede elétrica.

7.2.2. Ligar o candeeiro à tensão de alimentação de 24 V (SELV)

AVISO! Ligação a efetuar apenas por eletricista qualificado. Utilizar apenas com baixa tensão de segurança (SELV). Observar a devida ocupação das fichas.

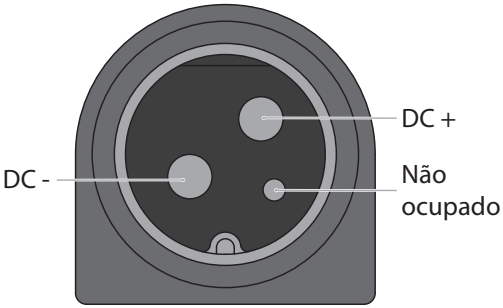

8. Operação

G

8.1. LIGAR E DESLIGAR

1. Premir o botão de ligar/desligar para ligar o candeeiro.
2. Premir o botão de ligar/desligar para desligar o candeeiro.

8.2. REGULAR A INTENSIDADE

1. Premir e manter premido o botão de ligar/desligar.
   » A luminosidade do candeeiro altera-se após cerca de um segundo.
   » O LED no botão de ligar/desligar pisca, quando é alcançado o valor de intensidade mínimo ou máximo.
2. Para mudar o sentido de luminosidade, premir de novo e manter premido o botão de ligar/desligar.

» A luminosidade ajustada é guardada.

» A luminosidade selecionada por último é definida automaticamente da próxima vez que o candeeiro for ligado.

8.3. MUDAR SEGMENTOS DE LUZ

H

Segmentos de luz do candeeiro

Nível	Descrição
1	Segmentos de luz A + B + C acesos.
2	Segmentos de luz B acesos.
3	Segmento de luz C aceso.

Cada um dos segmentos de luz do candeeiro pode ser ligado e desligado separadamente.

1. Premir duas vezes seguidas rapidamente o botão de ligar/desligar.
   » É ligado o nível seguinte.
   » O nível ajustado foi guardado.
2. O nível selecionado por último é definido automaticamente da próxima vez que o candeeiro for ligado.

9. Tabela de falhas

O candeeiro não necessita de manutenção. A fonte de luz só pode ser substituída pelo fabricante. Dispositivo de comando (fonte de alimentação) substituível pelo utilizador final.

Falha	Causa possível	Medidas
O candeeiro não se acende.	A ficha não está introduzida na tomada.	Ligar a ficha à rede elétrica.
	Componentes eletrónicos com avaria.	Contactar o serviço ao cliente Hoffmann Group.
	LED com avaria.	Contactar o serviço ao cliente Hoffmann Group.
	Dispositivo de comando (fonte de alimentação) com defeito.	Substituir dispositivo de comando (fonte de alimentação). Dispositivo de comando substituível pelo utilizador final.
O candeeiro desliga-se sozinho.	Temperatura demasiado elevada na cabeça do candeeiro.	1. Não voltar a ligar o candeeiro. » A temperatura na cabeça do candeeiro desce. 2. Voltar a ligar o candeeiro.
O candeeiro não reage às regulações.	Função de software com avaria.	■ Remover a ficha da tomada elétrica durante alguns segundos. ■ Caso não ocorra nenhuma reação ao voltar a ligar, contactar o serviço ao cliente do Hoffmann Group.
Cabo de ligação danificado.	Efeitos mecânicos no cabo de ligação.	■ Desligar imediatamente o cabo de ligação danificado da eletricidade. ■ Não voltar a ligar o candeeiro à eletricidade.

Falha	Causa possível	Medidas
		■ Contactar o serviço ao cliente do Hoffmann Group para fins de substituição ou reparação.

10. Dados técnicos

Medidas

Designação		Valor
Cabeça do candeeiro		Ø 265 mm Altura 21 mm
Haste do candeeiro		Comprimento 500 mm + 484 mm + 372 mm
Dados da lupa		
Lente grande		Ø 160 mm (153 mm visível)
Lente adicional		Ø 31,5 mm
Graduação		Lente grande 3,5 dioptrias
		Lente adicional 8 dioptrias
Material da lente		Vidro
Dados do LED		
Temperatura da cor		branco neutro, aprox. 4000 K
Reprodução da cor CRI		≥90
Tolerância de cor LED		3 SDCM
Valores elétricos		
Gama de tensões	Candeeiro	24 V DC
	Candeeiro + dispositivo e comando	100 – 240 V AC
Faixa de frequências candeeiro + dispositivo e comando		50/60 Hz
Consumo de potência	Candeeiro	11 W
	Candeeiro + dispositivo e comando	13 W
Dispositivo de comando		Fonte de alimentação
Classificações		
Classe de proteção	Candeeiro	III
	Candeeiro + dispositivo e comando	II
Tipo de proteção		IP 20
Classe de eficiência energética		F
Tipo de funcionamento		Funcionamento contínuo

11. Limpeza

Desligar da rede antes de iniciar a limpeza. Limpar com um pano ligeiramente humedecido. Não usar produtos de limpeza químicos, alcoólicos, abrasivos ou que contenham solventes.

12. Reciclagem e eliminação

Não eliminar o candeeiro LED junto com o lixo doméstico.
Devem ser aplicadas as disposições específicas do país para eliminação. Os consumidores são obrigados a entregar os candeeiros LED num ponto de recolha adequado.

O candeeiro pode ser devolvido gratuitamente na Hoffmann Supply Chain GmbH, Poststraße 15, 90471 Nürnberg, Alemanha.

Cuprins

1. Date de identificare 85

2. Indicații generale 85
2.1. Simboluri și mijloace de reprezentare 85

3. Descrierea produsului 85

4. Siguranță 85
4.1. Instrucțiuni fundamentale de siguranță 85
4.2. Utilizare conform destinației 86
4.3. Utilizare necorespunzătoare 86

5. Prezentare generală a dispozitivului 86

6. Montajul 86
6.1. Montarea lămpii 86
6.2. Montarea capacului lupei 86
6.3. Se pune deoparte capacul lupei 86
6.4. Înlocuirea lentilei mari 87

7. Punerea în funcțiune 87
7.1. Reglarea barei de iluminat 87
7.2. Conectare 87
7.2.1. Conectarea lămpii la tensiunea de rețea 87
7.2.2. Conectarea lămpii la o tensiune de alimentare de 24 V (SELV) 87

8. Operarea 88
8.1. Pornirea și oprirea 88
8.2. Dimarea 88
8.3. Înlocuirea segmentelor luminoase 88

9. Tabel cu defecțiuni 88

10. Date tehnice 89

11. Curățarea 89

12. Reciclare și casare 89

1. Date de identificare

Producător	Hoffmann Supply Chain GmbH Poststraße 15 90471 Nürnberg Deutschland/ Germania
Marcă	GARANT
Produs	491495 160 Lampă-lupă cu LED 491497 160 Lampă-lupă cu LED, cu lentilă chituită
Versiune	02 Traducerea manualului original de utilizare
Data elaborării	11/2022

2. Indicații generale

Citiți manualul de utilizare, respectați-l, păstrați-l pentru referințe ulterioare și păstrați-l accesibil în orice moment.

2.1. SIMBOLURI ȘI MIJLOACE DE REPREZENTARE

Simboluri de avertizare	Semnificație
PERICOL	Marchează un pericol care provoacă decesul sau vătămare corporală gravă, dacă nu este evitat.
AVERTISMENT	Marchează un pericol care poate provoca decesul sau vătămare corporală gravă, dacă nu este evitat.
PRECAUȚIE	Marchează un pericol care poate provoca vătămare corporală minoră sau moderată, dacă nu este evitat.
INDICAȚIE	Marchează un pericol care poate provoca pagube materiale, dacă nu este evitat.
i	Marchează sfaturile și instrucțiunile utile, precum și informații pentru o funcționare eficientă și fără defecțiuni.

3. Descrierea produsului

- Lampă-lupă cu LED pentru iluminare uniformă și mărire concomitentă a obiectelor.
- Activarea segmentelor luminoase individuale pentru relevarea erorilor mici sau a diferențelor fine din structura suprafețelor obiectelor.
- Lentilă cu 3,5 dioptrii de plastic pentru mărirea obiectelor
- Lentilă chituită cu 8 dioptrii (Cod articol 491497 160) pentru mărire puternică a obiectelor.

4. Siguranță

4.1. INSTRUCȚIUNI FUNDAMENTALE DE SIGURANȚĂ

PERICOL

Curent electric

Pericol de moarte prin electrocutare.

» Înainte de începerea oricăror lucrări de montaj, de curățare sau de întreținere, decuplați aparatul de la rețeaua de alimentare.
» Instalarea electrică, întreținerea și reparațiile pot fi executate doar de personalul specializat potrivit.
» Utilizați doar în spațiu interior.
» În cazul în care cablurile de curent sau prizele sunt deteriorate, decuplați imediat aparatul de la rețeaua de alimentare și nu-l mai utilizați.
» Nu treceți cu vehicule peste cabluri, nu le blocați, nu le striviți.
» Nu depozitați lichide în apropierea componentelor sub tensiune.
» Nu operați cu mâinile ude sau umede.
» Valorile indicate pe plăcuța de identificare pentru tensiunea nominală și frecvență trebuie să coincidă cu tensiunea de rețea.

⚠ PRECAUȚIE

Deteriorări ca urmare a decuplării necorespunzătoare a conectorului blocat
Deteriorarea cablului de conectare.
» Trageți de ștecăr, nu de cablu.

⚠ PRECAUȚIE

Deteriorări ca urmare a pozării necorespunzătoare a cablului de conectare
Reglarea pe înălțime a spațiului de lucru sau a altor elemente mobile poate provoca solicitări mecanice și deteriorări ale cablului de conectare.
» Pozați cablul de conectare astfel încât acesta să nu fie solicitat mecanic.

INDICAȚIE

Lupă neacoperită
Pericol de incendiu din cauza expunerii la soare.
» Când nu este folosită, acoperiți lupa cu capacul corespunzător.
» Evitați expunerea directă la soare.

4.2. UTILIZARE CONFORM DESTINAȚIEI

- Montați lampa-lupă cu LED într-o poziție sigură pe suprafața de montaj folosind clema de prindere pe masă.

4.3. UTILIZARE NECORESPUNZĂTOARE

- Nu se recomandă pentru a fi utilizată de copii.
- Nu utilizați în atmosfere potențial explozive.
- A nu se expune la căldură excesivă, la lumina directă a soarelui sau la flacără deschisă.
- Nu priviți niciodată direct în fasciculul luminos.
- Nu se exploatează în spațiu deschis și nici în încăperi cu umiditate ridicată a aerului.
- În cazul în care prezintă deteriorări, nu mai utilizați produsul.
- Nu executați din proprie inițiativă modificări și transformări.
- Sistemul de iluminat cu LED încorporat nu trebuie înlocuit.

5. Prezentare generală a dispozitivului

A

① Tastă pornire/oprire ② Șurub articulație ③ Bară de iluminat ④ Pivot ⑤ Segmente luminoase ⑥ Lentile

6. Montajul

6.1. MONTAREA LĂMPII

B

Clemă de masă doar pentru fixarea pe o suprafață de montaj orizontală și suficient de stabilă.

1. Clema de masă se fixează pe marginea suprafeței de montaj.

PRECAUȚIE! Pericol de vătămare din cauza căderii sau înclinării lămpii. Montaţi corespunzător elementele de fixare.

2. Introduceți cepul [1] din partea de jos a barei brațului articulat în deschiderea clemei de masă [2].

» Se verifică periodic stabilitatea.

6.2. MONTAREA CAPACULUI LUPEI

C

1. Apăsați capacul lupei pe elementul superior.
2. Așezați de sus capacul lupei pe lupă și lăsați-l lax.

» Capacul lupei se blochează pe capul lămpii.

6.3. SE PUNE DEOPARTE CAPACUL LUPEI

D

INDICAȚIE

Lupă neacoperită
Pericol de incendiu din cauza expunerii la soare.
» Când nu este folosită, acoperiți lupa cu capacul corespunzător.
» Evitați expunerea directă la soare.

Înainte de folosirea lupei, fixați capacul acesteia pe bara de iluminat.

6.4. ÎNLOCUIREA LENTILEI MARI

E

Procurarea lentilelor de schimb originale se face de la serviciul pentru clienți al Hoffmann Group.

1. Opriți lampa, deconectați-o de la rețeaua de alimentare.
2. Rotiți în sens antiorar inelul cu crestături [1] până la atingerea ambelor simboluri de deblocare de pe carcasă.
3. Îndepărtați inelul şi scoateţi lentila [2].

INDICAȚIE! Zgârierea lentilei. Aşezaţi lentila numai pe o bază curată.

7. Punerea în funcțiune

7.1. REGLAREA BAREI DE ILUMINAT

F

INDICAȚIE! Defectarea lămpii. Nu mişcaţi articulaţia în sens contrar celui prevăzut. Când slăbiţi şuruburile articulaţiei, ţineţi bine capul lămpii.

1. Slăbiţi şurubul articulaţiei care trebuie ajustată.
2. Duceţi bara de iluminat în poziția dorită.
3. Strângeţi şurubul slăbit al articulaţiei până ce bara de iluminat rămâne în poziția dorită.

7.2. CONECTARE

INDICAȚIE

Tensiune de alimentare incorectă
Deteriorarea lămpii.
» Valorile indicate pe plăcuța de identificare pentru tensiunea nominală şi frecvență trebuie să coincidă cu tensiunea de rețea.

7.2.1. Conectarea lămpii la tensiunea de rețea

1. Cuplați cablul de conectare al lămpii la alimentator.
2. Conectați ştecărul de rețea la rețeaua de alimentare.

7.2.2. Conectarea lămpii la o tensiune de alimentare de 24 V (SELV)

INDICAȚIE! Conectarea se va face numai de către un electrician calificat. Operaţi numai la o tensiune mică de siguranţă (SELV). Ţineţi cont de configurarea ştecărului.

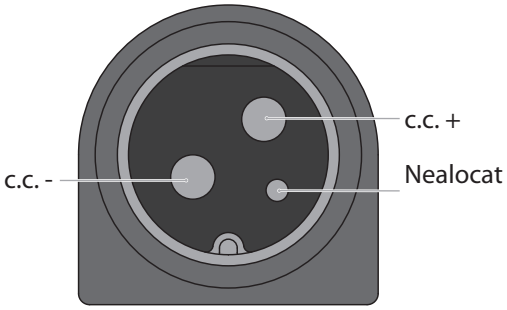

8. Operarea

G

8.1. PORNIREA ŞI OPRIREA

1. Apăsaţi tasta de pornire/oprire, pentru a porni lampa.
2. Apăsaţi tasta de pornire/oprire, pentru a opri lampa.

8.2. DIMAREA

1. Apăsaţi tasta de pornire/oprire şi ţineţi-o apăsată.
   » Luminozitatea lămpii se modifică după câteva secunde.
   » LED-ul tastei de pornire/oprire clipeşte când este atinsă valoarea minimă sau cea maximă la dimare.
2. Pentru a schimba sensul dimării, apăsaţi tasta de pornire/oprire şi ţineţi-o apăsată.

» Luminozitatea setată este memorată.

» Ultimul nivel selectat de luminozitate este setat automat pentru următoarea pornire a lămpii.

8.3. ÎNLOCUIREA SEGMENTELOR LUMINOASE

H

Segmentele luminoase ale lămpii

Nivel	Descriere
1	Segmentele luminoase A + B + C luminează.
2	Segmentul luminos B luminează.
3	Segmentul luminos C luminează.

Segmentele luminoase individuale ale lămpii pot fi pornite şi oprite separat.

1. Apăsaţi repede de două ori succesiv tasta pornire/oprire.
   » Se va aprinde nivelul următor.
   » Nivelul pornit va fi memorat.
2. Ultimul nivel selectat este setat automat pentru următoarea pornire a lămpii.

9. Tabel cu defecţiuni

Lampa nu necesită întreţinere. Sursa de lumină se înlocuieşte doar de către producător. Echipamentul de alimentare (alimentatorul de reţea) poate fi înlocuit de utilizatorul final.

Defecţiune	Cauză posibilă	Măsuri
Lampa nu se aprinde.	Ştecărul de reţea nu este introdus.	Conectaţi ştecărul de reţea la reţeaua de alimentare.
	Defecţiune la componentele electronice.	Contactaţi Serviciul pentru clienţi al Hoffmann Group.
	LED defect.	Contactaţi Serviciul pentru clienţi al Hoffmann Group.
	Echipament de alimentare (alimentatorul de reţea) este defect.	Înlocuiţi echipamentul de alimentare (alimentatorul de reţea). Echipamentul de alimentare poate fi înlocuit de utilizatorul final.
Lampa se opreşte singură.	Temperatura capului lămpii este prea mare.	1. Lampa nu se mai aprinde. » Temperatura capului lămpii scade. 2. Reporniţi lampa.
Lampa nu mai reacţionează la comenzi.	Funcţia software este defectă.	■ Deconectaţi pentru câteva secunde ştecărul de la reţeaua de tensiune. ■ Dacă după repornire nu există nicio reacţie, luaţi legătura cu Serviciul pentru clienţi al Hoffmann Group.
Cablul de conectare este deteriorat.	Acţiune mecanică asupra cablului de conectare.	■ Cablul de conectare deteriorat se decuplează imediat de la reţea.

Defecțiune	Cauză posibilă	Măsuri
		■ Lampa nu mai este conectată la rețeaua de tensiune. ■ Pentru a o înlocui sau pentru reparație, luați legătura cu Serviciul pentru clienți al Hoffmann Group.

10. Date tehnice

Dimensiuni

Denumire		Valoare
Capul lămpii		Ø 265 mm înălțime 21 mm
Tija lămpii		Lungime 500 mm + 484 mm + 372 mm
Date privind lupa		
Lentilă mare		Ø 160 mm (vizibilitate 153 mm)
Lentilă chituită		Ø 31,5 mm
Grosimea		Mărime lentilă 3,5 dioptrii
		Lentilă chituită 8 dioptrii
Material lentilă		Sticlă
Date LED		
Temperatură de culoare		alb netru, cca 4000 K
Indicele de redare a culorii CRI		≥90
Omogenitate LED la culoare		3 SDCM
Valori electrice		
Plajă de tensiune	Lampă	24 V c.c.
	Lampă + echipament de alimentare	100 – 240 V c.a.
Domeniu de frecvență lampă + echipament de alimentare		50/60 Hz
Putere absorbită	Lampă	11 W
	Lampă + echipament de alimentare	13 W
Echipamentul de alimentare		Alimentator
Clasificări		
Clasa de protecție	Lampă	III
	Lampă + echipament de alimentare	II
Tip de protecție		IP 20
Clasă de eficiență energetică		F
Regim de funcționare		Regim permanent

11. Curățarea

Înainte de a începe curățarea, decuplați-l de la rețeaua de curent electric. Curățați-l cu o lavetă umedă. Nu utilizați substanță de curățare chimică, alcoolică, cu material abraziv sau pe bază de solvenți.

12. Reciclare şi casare

Nu aruncați lampa LED în gunoiul menajer.
Trebuie aplicate reglementările specifice pentru casare. Consumatorii sunt obligați să predea lămpile cu LED la un punct de colectare adecvat.

Lampa poate fi returnată gratuit la Hoffmann Supply Chain GmbH, Poststraße 15, 90471 Nürnberg, Deutschland/Germania.

Innehållsförteckning

1. Identifikationsdata 92

2. Allmänna anvisningar 92
2.1. Symboler och återgivningssätt 92

3. Produktbeskrivning 92

4. Säkerhet 92
4.1. Grundläggande säkerhetsföreskrifter 92
4.2. Avsedd användning 93
4.3. Felaktig användning 93

5. Översikt över apparaten 93

6. Montage 93
6.1. Montera lampa 93
6.2. Montera luppkåpan 93
6.3. Parkera luppkåpa 93
6.4. Byta stora linsen 94

7. Idrifttagning 94
7.1. Ställa in lampstången 94
7.2. Anslutning 94
7.2.1. Anslutning av lampan till nätspänningen 94
7.2.2. Anslutning av lampan till 24 V spänningsförsörjning (SELV) 94

8. Användning 94
8.1. Till- och frånkoppla 95
8.2. Dimning 95
8.3. Byta ljussegment 95

9. Feltabell 95

10. Tekniska data 95

11. Rengöring 96

12. Återvinning och avfallshantering 96

1. Identifikationsdata

Tillverkare	Hoffmann Supply Chain GmbH Poststraße 15 90471 Nürnberg Tyskland
Märke	GARANT
Produkt	491495 160 Lysdiodlupplampa 491497 160 Lysdiodlupplampa med tilläggslins
Version	02 Översättning av originalbruksanvisningen
Skapad	11/2022

2. Allmänna anvisningar

Läs, beakta och förvara bruksanvisningen för senare användning och se till att den alltid är tillgänglig.

2.1. SYMBOLER OCH ÅTERGIVNINGSSÄTT

Varningssymboler	Innebörd
FARA	Anger en risk som medför dödsfall eller svåra kroppsskador om den inte undanröjs.
VARNING	Anger en risk som kan medföra dödsfall eller svåra kroppsskador om den inte undanröjs.
OBSERVA	Anger en risk som kan medföra lätta eller måttliga kroppsskador om den inte undanröjs.
OBS	Anger en risk som kan medföra sakskador om den inte undanröjs.
i	Anger användbara tips och anvisningar samt information för en effektiv och felfri drift.

3. Produktbeskrivning

- Lysdiodlupplampa för jämn belysning och samtidig förstoring av föremål.
- Tillkoppling av enskilda ljussegment för att hitta mindre defekter eller fina skillnader i ytstrukturen på föremål.
- 3,5-dioptrilins för förstoring av föremål
- 8-dioptritilläggslins (artikelnr 491497 160) för en kraftigare förstoring av föremål.

4. Säkerhet

4.1. GRUNDLÄGGANDE SÄKERHETSFÖRESKRIFTER

FARA

Elektrisk ström

Livsfara på grund av elektrisk stöt.

» Koppla bort apparaten från elnätet innan montage-, rengörings- och servicearbeten påbörjas.
» Elinstallation, service och reparation får endast utföras av behörig yrkespersonal.
» Får bara användas inomhus.
» Koppla från apparaten från elnätet och använd den inte längre om strömkablar eller eluttag är skadade.
» Observera att kablarna inte blir överkörda, klämda eller vikta.
» Förvara inte vätskor i närheten av spänningsförande komponenter.
» Använd inte apparaten med fuktiga eller blöda händer.
» Märkspänning och frekvens som anges på typskylten måste överensstämma med nätspänningen.

⚠ FÖRSIKTIGHET

Materiella skador på grund av felaktig frånkoppling av förreglad stickkontakt
Skador på anslutningskabeln.
» Dra i stickkontakten och aldrig i kabeln.

⚠ FÖRSIKTIGHET

Materiella skador på grund av olämplig dragning av anslutningskabeln
Höjdjusteringen av arbetsplatsen eller andra rörliga element kan leda till mekanisk spänning och skador på anslutningskabeln.
» Dra anslutningskabeln så att den inte kan utsättas för mekanisk spänning.

OBS!

Ej övertäckt lupp
Risk för brand på grund av solstrålning.
» Täck luppen med lupplocket när den inte används.
» Förhindra direkt solstrålning.

4.2. AVSEDD ANVÄNDNING

- Montera LED-lupplampan stabilt på monteringsyran med bordsklämma.

4.3. FELAKTIG ANVÄNDNING

- Inte lämplig att användas av barn.
- Använd inte i områden med explosionsrisk.
- Utsätt inte lampan för stark värme, direkt solljus eller öppen eld.
- Se inte rakt in i ljusstrålen.
- Får inte användas utomhus eller i utrymmen med hög luftfuktighet.
- Använd inte lampan om den är skadad.
- Gör inga egenmäktiga ombyggnader eller förändringar.
- Byt inte den monterade LED-belysningen.

5. Översikt över apparaten

A

① Till-/från-knapp ② Ledad skruv ③ Lampstång ④ Tapp ⑤ Ljussegment ⑥ Lins

6. Montage

6.1. MONTERA LAMPA

B

Använd endast bordsklämman för infästning på en tillräckligt stabil, vågrät montageyta.

1. Fäst bordsklämman på kanten av montageytan.

FÖRSIKTIGHET! Risk för personskador på grund av att lampan faller ned eller välter Montera fästelementen enligt föreskrifterna.

2. Sätt in den nedre tappen [1] på ledarmens stång i öppningen på bordsklämman [2].

» Kontrollera montaget regelbundet.

6.2. MONTERA LUPPKÅPAN

C

1. Kläm ihop luppkåpan på det övre elementet.
2. Placera luppkåpan uppifrån på förstoringsglaset och släpp den.

» Luppkåpan kläms fast på lamphuvudet.

6.3. PARKERA LUPPKÅPA

D

OBS!

Ej övertäckt lupp
Risk för brand på grund av solstrålning.
» Täck luppen med lupplocket när den inte används.
» Förhindra direkt solstrålning.

Fäst luppkåpan på lampstången innan förstoringsglaset används.

6.4. BYTA STORA LINSEN

E

Originalreservdelar till linsen erhålls från Hoffmann Groups kundtjänst.

1. Frånkoppla lampan och frånskilj den från elnätet.
2. Vrid ringen med fördjupningar [1] moturs tills båda upplåsningssymbolerna på kåpan nås.
3. Ta bort ringen och linsen [2].

OBS! Repor på linsen. Lägg bara ned linsen på ett rent underlag.

7. Idrifttagning

7.1. STÄLLA IN LAMPSTÅNGEN

F

OBS! Skador på lampan. Vrid inte lederna i icke-avsedd riktning. Håll fast lamphuvudet när de ledade skruvarna lossas.

1. Lossa den ledade skruven på leden som ska ställas in.
2. Flytta lampstängerna till önskad position.
3. Dra åt den lossade ledade skruven tills lampstången stoppas i önskad position.

7.2. ANSLUTNING

OBS!

Fel anslutningsspänning
Skador på lampan.
» Märkspänning och frekvens som anges på typskylten måste överensstämma med nätspänningen.

7.2.1. Anslutning av lampan till nätspänningen

1. Koppla lampans anslutningsledning till nätadaptern.
2. Anslut nätstickkontakten till elnätet.

7.2.2. Anslutning av lampan till 24 V spänningsförsörjning (SELV)

OBS! Anslutning får bara utföras av behörig elektriker. Får bara användas med säkerhetsklenspänning (SELV). Var noga med stickkontaktbeläggningen.

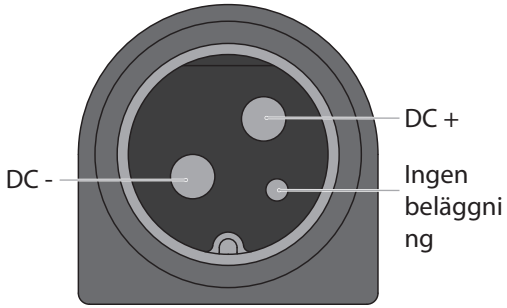

8. Användning

G

8.1. TILL- OCH FRÅNKOPPLA

1. Tryck på till-/från-knappen för att tillkoppla lampan.
2. Tryck på till/från-knappen för att frånkoppla lampan.

8.2. DIMNING

1. Håll in till/från-knappen.
   » Lampans ljusstyrka ändras efter ungefär en sekund.
   » Till/från-knappens LED blinkar när min. eller max. dimningsvärdet uppnås.
2. Håll in till/från-knappen på nytt för att ändra dimningsriktningen.

» Den inställda ljusstyrkan sparas.

» Den senast inställda ljusstyrkan ställs in automatiskt nästa gång lampan tänds.

8.3. BYTA LJUSSEGMENT

H

Lampans ljussegment

Steg	Beskrivning
1	Ljussegment A + B + C lyser.
2	Ljussegment B lyser.
3	Ljussegment C lyser.

Lampans enskilda ljussegment kan till- och frånkopplas individuellt.

1. Tryck på till/från-knappen två gånger i snabb följd.
   » Nästa steg aktiveras.
   » Det inställda steget sparas.
2. Det senast inställda steget ställs in automatiskt nästa gång lampan tänds.

9. Feltabell

Lampan är underhållsfri. Ljuskällan kan endast bytas av tillverkaren. Nätadaptern kan bytas av användaren.

Fel	Möjlig orsak	Åtgärder
Lampan lyser inte.	Nätstickproppen är inte insatt.	Anslut nätstickproppen till elnätet.
	Elektroniska komponenter defekta.	Kontakta Hoffmann Groups kundtjänst.
	LED defekt.	Kontakta Hoffmann Groups kundtjänst.
	Nätadapter defekt.	Byt nätadapter. Nätadaptern kan bytas av användaren.
Lampan släcks automatiskt.	Temperaturen i lamphuvudet är för hög.	1. Tänd inte lampan. » Temperaturen i lamphuvudet sjunker. 2. Tänd lampan igen.
Lampan svarar inte vid manövrering.	Mjukvarufunktionen är störd.	■ Dra ut nätstickproppen från eluttaget i några sekunder. ■ Kontakta Hoffmann Groups kundtjänst om funktionen inte återställs efter tillkoppling.
Anslutningskabeln skadad.	Mekanisk skador på anslutningskabeln.	■ Lossa omedelbart anslutningskabeln från elnätet om den är skadad. ■ Anslut inte lampan till elnätet. ■ Kontakta Hoffmann Groups kundtjänst för byte eller reparation.

10. Tekniska data

Mått

Beteckning		Värde
Lamphuvud		Ø 265 mm Höjd 21 mm
Lampstång		Längd 500 mm + 484 mm + 372 mm
Luppdata		
Stor lins		Ø 160 mm (153 mm synlig)
Tilläggslins		Ø 31,5 mm
Styrka		Stor lins 3,5 dioptrier
		Tilläggslins 8 dioptrier
Linsmaterial		Glas
LED-data		
Färgtemperatur		Neutral vit, ca 4000 K
Färgåtergivning CRI		≥90
Färgtolerans LED		3 SDCM
Elektriska data		
Spänningsområde	Lampa	24 V DC
	Lampa + nätadapter	100–240 V AC
Frekvensområde lampa + nätadapter		50/60 Hz
Effektförbrukning	Lampa	11 W
	Lampa + nätadapter	13 W
Utrustning		Nätadapter
Klassificeringar		
Isolationsklass	Lampa	III
	Lampa + nätadapter	II
Kapslingsklass		IP 20
Energieffektivitetsklass		F
Driftsätt		Kontinuerlig drift

11. Rengöring

Koppla bort kabelvindan från elnätet innan du påbörjar rengöringen. Rengör med en lätt fuktad trasa. Använd inte kemiska, alkoholhaltiga, slipmedels- eller lösningsmedelshaltiga rengöringsmedel.

12. Återvinning och avfallshantering

Avfallshantera inte lysdiodlampan som hushållsavfall.
Följ landsspecifika regler för avfallshantering. Konsumenter ska lämna lysdiodlampan till en lämplig återvinningscentral.

Lampan kan återlämnas kostnadsfritt till Hoffmann Supply Chain GmbH, Poststrasse 15, 90471 Nürnberg, Tyskland.

Obsah

1. Identifikačné údaje 98

2. Všeobecné pokyny 98
2.1. Symboly a zobrazovacie prostriedky 98

3. Popis produktu 98

4. Bezpečnosť 98
4.1. Základné bezpečnostné pokyny 98
4.2. Zamýšľané použitie 99
4.3. Používanie v rozpore s určením 99

5. Prehľad zariadenia 99

6. Montáž 99
6.1. Montáž svietidla 99
6.2. Montáž krytu lupy 99
6.3. Použitie krytu lupy 99
6.4. Výmena veľkej šošovky 100

7. Uvedenie do prevádzky 100
7.1. Nastavenie svietiacej tyče 100
7.2. Pripojenie 100
7.2.1. Pripojenie svietidla do napájania 100
7.2.2. Pripojenie svietidla k napätiu 24 V (SELV) 100

8. Obsluha 101
8.1. Zapnutie a vypnutie 101
8.2. Stmievanie 101
8.3. Výmena svetelných segmentov svietidla 101

9. Tabuľka porúch 101

10. Technické údaje 102

11. Čistenie 102

12. Recyklácia a likvidácia 102

1. Identifikačné údaje

výrobca	Hoffmann Supply Chain GmbH Poststraße 15 90471 Nürnberg Nemecko
Značka	GARANT
Výrobok	491495 160 Lupa s LED osvetlením 491497 160 Lupa s LED osvetlením s vymeniteľnou šošovkou
Verzia	02 Preklad originálneho návodu na obsluhu
Dátum vytvorenia	11/2022

2. Všeobecné pokyny

Prečítajte si návod na obsluhu, dodržiavajte v ňom uvedené pokyny, uschovajte ho pre neskoršie použitie a uložte ho na také miesto, aby bol vždy k dispozícii.

2.1. SYMBOLY A ZOBRAZOVACIE PROSTRIEDKY

Výstražné symboly	Význam
⚠ NEBEZPEČENSTVO	Označuje nebezpečenstvo, ktoré, ak sa mu nezabráni, bude mať za následok smrť alebo vážne zranenie.
⚠ VAROVANIE	Označuje nebezpečenstvo, ktoré, ak sa mu nezabráni, môže spôsobiť smrť alebo vážne zranenie.
⚠ UPOZORNENIE	Označuje nebezpečenstvo, ktoré, ak sa mu nezabráni, môže mať za následok ľahké alebo stredne ťažké zranenie.
OZNÁMENIE	Označuje nebezpečenstvo, ktoré, ak sa mu nezabráni, môže spôsobiť vecné škody.
ⓘ	Označuje užitočné tipy a rady, ako aj informácie pre efektívnu a bezproblémovú prevádzku.

3. Popis produktu

- Lupa s LED osvetlením na rovnomerné osvetlenie a súčasné zväčšenie predmetov.
- Je možné zapínať jednotlivé svetelné segmenty, aby sa odhalili malé chyby alebo jemné rozdiely v štruktúre povrchu predmetov.
- Dioptrická šošovka veľ. 3,5 na zväčšený pohľad na predmety
- Vymeniteľná šošovka veľ. 8 (obj. č. 491497 160) na zobrazenie predmetov so silnejším zväčšením.

4. Bezpečnosť

4.1. ZÁKLADNÉ BEZPEČNOSTNÉ POKYNY

⚠ NEBEZPEČENSTVO

Elektrický prúd

Ohrozenie života spôsobené zásahom elektrickým prúdom.

» Pred začiatkom všetkých montážnych, čistiacich a údržbových prác sa musí zariadenie odpojiť od siete.
» Elektroinštaláciu, údržbu a opravy smie vykonávať len kvalifikovaný personál.
» Smie sa používať len v interiéri.
» Ak sú poškodené elektrické káble alebo zásuvky, zariadenie sa okamžite musí odpojiť od siete a viac sa nesmie nepoužívať.
» Káble sa nesmú prechádzať, spriečiť alebo zasekávať.
» V blízkosti komponentov vedúcich prúd sa nesmú skladovať žiadne kvapaliny.
» Nesmie sa ovládať vlhkými alebo mokrými rukami.
» Menovité napätie a frekvencia uvedené na typovom štítku sa musia zhodovať so sieťovým napätím.

⚠ UPOZORNENIE

Vecné škody v dôsledku nesprávneho odpojenia blokovaného zástrčkového spojenia
Poškodenie prípojného kábla.
» Ťahajte za zástrčku, nie za kábel.

⚠ UPOZORNENIE

Vecné škody v dôsledku nevhodnej inštalácie prípojného kábla
Nastavenie výšky pracoviska alebo iných pohyblivých prvkov môže spôsobiť mechanické namáhanie a poškodenie prípojného kábla.
» Prípojný kábel položte tak, aby nebol mechanicky namáhaný.

OZNÁMENIE

Nezakrytá lupa
Nebezpečenstvo požiaru v dôsledku slnečného žiarenia.
» Keď sa lupa nepoužíva, zakryte ju krytom lupy.
» Vyhýbajte sa priamemu slnečnému žiareniu.

4.2. ZAMÝŠĽANÉ POUŽITIE

- Lupu s LED osvetlením bezpečne pripevnite na montážny povrch pomocou stolovej svorky.

4.3. POUŽÍVANIE V ROZPORE S URČENÍM

- Nevhodné pre deti.
- Nepoužívajte svietidlo v oblasti s rizikom výbuchu.
- Nevystavujte vysokým teplotám, priamemu slnečnému žiareniu ani otvorenému ohňu.
- Nikdy sa nepozerajte priamo do lúča svetla.
- Nepoužívajte v exteriéri alebo v priestoroch s vysokou vlhkosťou vzduchu.
- V prípade poškodenia ju už nepoužívajte.
- Nevykonávajte svojvoľné prestavby ani úpravy.
- Zabudované LED osvetlenie sa nesmie vymieňať.

5. Prehľad zariadenia

A

① Vypínač ② Kĺbová skrutka ③ Svietiace tyče ④ Čapy ⑤ Svetelné segmenty ⑥ Šošovka

6. Montáž

6.1. MONTÁŽ SVIETIDLA

B

Stolová svorka len na upevnenie na dostatočne stabilný, vodorovný montážny povrch.

1. Stolovú svorku pripevnite k okraju montážnej plochy.

UPOZORNENIE! Nebezpečenstvo poranenia v dôsledku pádu alebo prevrátenia svietidla. Správne namontujte upevňovacie prvky.

2. Zasuňte spodný čap [1] na tyčiach kĺbového ramena do otvoru stolovej svorky [2].

» Pravidelne kontrolujte správne upevnenie.

6.2. MONTÁŽ KRYTU LUPY

C

1. Stlačte kryt lupy na hornom prvku.
2. Zhora nasaďte kryt lupy, pustite ho.

» Kryt lupy sa upevní na hlavu svietidla.

6.3. POUŽITIE KRYTU LUPY

D

OZNÁMENIE

Nezakrytá lupa
Nebezpečenstvo požiaru v dôsledku slnečného žiarenia.
» Keď sa lupa nepoužíva, zakryte ju krytom lupy.
» Vyhýbajte sa priamemu slnečnému žiareniu.

Pred použitím lupy pripevnite kryt lupy na tyč svietidla.

6.4. VÝMENA VEĽKEJ ŠOŠOVKY

E

Originálne náhradné šošovky zakúpite prostredníctvom zákazníckej služby spoločnosti Hoffmann Group.

1. Vypnite svietidlo, odpojte z napájania.
2. Otáčajte krúžkom so zárezmi [1] proti smeru pohybu hodinových ručičiek, až dosiahnete oba uvoľňovacie symboly na telese.
3. Odstráňte krúžok a vyberte šošovku [2].

OZNÁMENIE! Poškriabanie šošovky. Šošovku odložte len na čistý povrch.

7. Uvedenie do prevádzky

7.1. NASTAVENIE SVIETIACEJ TYČE

F

OZNÁMENIE! Poškodenie svietidla. Nepohybujte kĺbmi proti určenému smeru otáčania. Pri uvoľňovaní skrutiek kĺbu pevne držte hlavu svietidla.

1. Uvoľnite kĺbovú skrutku na nastavovanom kĺbe.
2. Nastavte tyče svietidla do požadovanej polohy.
3. Utiahnite uvoľnenú skrutku kĺbu, až tyče svietidla zostanú v požadovanej polohe.

7.2. PRIPOJENIE

OZNÁMENIE

Nesprávne pripojené napätie
Poškodenie svietidla.
» Menovité napätie a frekvencia uvedené na typovom štítku sa musia zhodovať so sieťovým napätím.

7.2.1. Pripojenie svietidla do napájania

1. Pripojovací kábel pripojte k napájaciemu zdroju.
2. Elektrickú zástrčku spojte s elektrickou sieťou.

7.2.2. Pripojenie svietidla k napätiu 24 V (SELV)

OZNÁMENIE! Pripojenie môže vykonať len kvalifikovaný elektrikár. Pracujte len s bezpečným, veľmi nízkym napätím (SELV). Dbajte na priradenie zástrčiek.

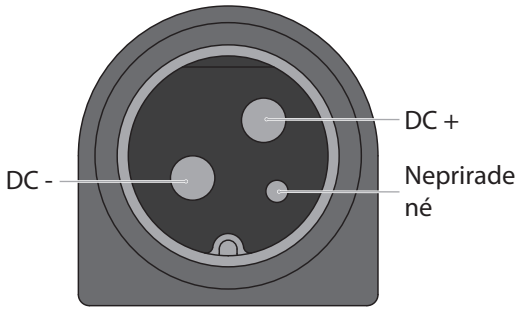

8. Obsluha

G

8.1. ZAPNUTIE A VYPNUTIE

1. Na zapnutie svietidla stlačte vypínač.
2. Na vypnutie svietidla stlačte vypínač.

8.2. STMIEVANIE

1. Stlačte vypínač a držte ho stlačený.
   » Jas svietidla sa zmení približne po jednej sekunde.
   » LED dióda vypínač bliká, keď sa dosiahne minimálna alebo maximálna hodnota stmievania.
2. Keď chcete zmeniť smer stmievania, znova stlačte vypínač a podržte ho stlačený.

» Nastavený jas sa uloží.

» Pri ďalšom zapnutí svietidla sa automaticky nastaví posledný zvolený jas.

8.3. VÝMENA SVETELNÝCH SEGMENTOV SVIETIDLA

H

Svetelné segmenty svietidla

Stupeň	Popis
1	Svietia svetelné segmenty A + B + C.
2	Svietia svetelné segmenty B.
3	Svieti svetelný segment C.

Jednotlivé svetelné segmenty svietidla je možné zapínať a vypínať samostatne.

1. Stlačte vypínač rýchlo dvakrát za sebou.
   » Zapne sa ďalší stupeň.
   » Nastavený stupeň sa uloží.
2. Pri ďalšom zapnutí svietidla sa automaticky nastaví posledný zvolený stupeň.

9. Tabuľka porúch

Svietidlo nevyžaduje údržbu. Svetelný zdroj môže vymeniť iba výrobca. Prevádzkový prístroj (napájací adaptér) môže vymeniť koncový používateľ.

Porucha	Možná príčina	Opatrenia
Svietidlo nesvieti.	Nie je zapojená elektrická zástrčka.	Elektrickú zástrčku spojte s elektrickou sieťou.
	Poškodené elektronické komponenty.	Kontaktujte zákaznícku službu Hoffmann Group.
	Poškodená LED dióda.	Kontaktujte zákaznícku službu Hoffmann Group.
	Poškodený prevádzkový prístroj (napájací adaptér).	Vymeňte prevádzkový prístroj (napájací adaptér). Prevádzkový prístroj môže vymeniť koncový používateľ.
Svietidlo sa samočinne vypína.	Príliš vysoká teplota hlavice svietidla.	1. Nezapínajte znova svietidlo. » Príliš nízka teplota hlavice svietidla. 2. Znova zapnite svietidlo.
Svietidlo nereaguje na zadané údaje.	Porucha softvérovej funkcie.	■ Odpojte zástrčku na niekoľko sekúnd z napájania. ■ Keď po opätovnom zapnutí nedôjde k reakcii, kontaktujte zákaznícku službu spoločnosti Hoffmann Group.
Poškodený pripojovací kábel.	Mechanické namáhanie prípojného kábla.	■ Poškodený pripojovací kábel okamžite odpojte zo siete.

Porucha	Možná príčina	Opatrenia
		■ Svietidlo ďalej nezapájajte do napájania. ■ Kontaktujte zákaznícku službu Hoffmann Group na účely výmeny alebo opravy.

10. Technické údaje

Rozmery

Označenie		Hodnota
Hlavica svietidla		Ø 265 mm Výška 21 mm
Svetelné tyče		Dĺžka 500 mm + 484 mm + 372 mm
Údaje o lupe		
Veľká šošovka		Ø 160 mm (153 mm viditeľná oblasť)
Vymeniteľná šošovka		Ø 31,5 mm
Hrúbka		Veľká šošovka s dioptriou 3,5
		Vymeniteľná šošovka s dioptriou 8
Materiál šošovky		sklo
Údaje o LED dióde		
Teplota farby		neutrálna biela, cca 4 000 K
Podanie farieb CRI		≥ 90
Tolerancia farby LED		3 SDCM
Elektrické hodnoty		
Rozsah napätia	Svietidlo	24 V DC
	Svietidlo + prevádzkový prístroj	100 – 240 V AC
Frekvenčný rozsah svietidlo + prevádzkový prístroj		50/60 Hz
Príkon	Svietidlo	11 W
	Svietidlo + prevádzkový prístroj	13 W
Prevádzkový prístroj		Modul sieťového zdroja
Klasifikácia		
Trieda ochrany	Svietidlo	III
	Svietidlo + prevádzkový prístroj	II
Stupeň ochrany		IP 20
Trieda energetickej efektívnosti		F
Prevádzkový režim		Trvalá prevádzka

11. Čistenie

Pred začiatkom čistenia odpojte zo siete. Vyčistite ľahko navlhčenou utierkou. Nepoužívajte chemické čistiace prostriedky ani čistiace prostriedky obsahujúce brúsne materiály, alkohol alebo rozpúšťadlá.

12. Recyklácia a likvidácia

LED svietidlo nevyhadzujte do komunálneho odpadu.
Rešpektujte predpisy na likvidáciu platné v danej krajine. Spotrebitelia sú povinní odniesť LED svietidlá do zodpovedajúceho zberného strediska.

Svietidlo môžete bezplatne vrátiť na adresu Hoffmann Supply Chain GmbH, Poststraße 15, 90471 Norimberg, Nemecko.

Kazalo

1. Podatki za identifikacijo 105

2. Splošni napotki 105
2.1. Simboli in izrazna sredstva 105

3. Opis izdelka 105

4. Varnost 105
4.1. Osnovni varnostni napotki 105
4.2. Namen uporabe 106
4.3. Napačna uporaba 106

5. Pregled naprave 106

6. Montaža 106
6.1. Montaža svetilke 106
6.2. Montaža pokrova lupe 106
6.3. Pritrditev pokrova lupe 106
6.4. Menjava za večjo lečo 107

7. Zagon 107
7.1. Nastavitev ogrodja svetilke 107
7.2. Priključitev 107
7.2.1. Priključitev svetilke na omrežno napetost 107
7.2.2. Priključitev svetilke na 24-voltno napajalno napetost (SELV) 107

8. Upravljanje 108
8.1. Vklop in izklop 108
8.2. Zatemnitev 108
8.3. Preklop svetlobnih segmentov 108

9. Preglednica motenj 108

10. Tehnični podatki 109

11. Čiščenje 109

12. Recikliranje in odstranjevanje 109

1. Podatki za identifikacijo

Proizvajalec	Hoffmann Supply Chain GmbH Poststraße 15 90471 Nürnberg Nemčija
Znamka	GARANT
Izdelek	491495 160 LED-svetilka z lupo 491497 160 LED-svetilka z lupo in dodatno lečo
Različica	02 Prevod originalnih navodil za upravljanje
Datum nastanka	11/2022

2. Splošni napotki

Navodila za uporabo morate prebrati, jih upoštevati, shraniti za poznejšo uporabo in imeti vedno na voljo.

2.1. SIMBOLI IN IZRAZNA SREDSTVA

Opozorilni simboli	Pomen
⚠ NEVARNOST	Označuje nevarnost, ki privede do smrti ali resne poškodbe, če je ne preprečite.
⚠ OPOZORILO	Označuje nevarnost, ki lahko privede do smrti ali resne poškodbe, če je ne preprečite.
⚠ POZOR	Označuje nevarnost, ki lahko privede do lažje ali srednje poškodbe, če je ne preprečite.
OBVESTILO	Označuje nevarnost, ki lahko privede do materialne škode, če je ne preprečite.
ⓘ	Označuje uporabne nasvete in napotke ter informacije za učinkovito in nemoteno delovanje.

3. Opis izdelka

- LED-svetilka z lupo za enakomerno osvetlitev in hkratno povečavo predmetov.
- Vklop posameznih svetlobnih segmentov za razkrivanje majhnih napak ali drobnih razlik v strukturi površine predmetov.
- Leča z dioptrijo 3,5 za povečavo prikaza predmetov
- Dodatna leča z dioptrijo 8 (št. art. 491497 160) za močno povečan prikaz predmetov.

4. Varnost

4.1. OSNOVNI VARNOSTNI NAPOTKI

⚠ NEVARNOST

Električni tok

Življenjska nevarnost zaradi električnega udarca.

» Pred začetkom vseh montažnih in vzdrževalnih del ter čiščenjem ločite napravo od električnega omrežja.
» Elektroinštalacijska dela, vzdrževanje in popravila samo s strani ustreznega strokovnega osebja.
» Samo za uporabo v notranjosti.
» V primeru poškodovanih napajalnih kablov ali vtičnic napravo takoj ločite od električnega omrežja in je ne uporabljajte več.
» Ne vozite čez kable, kablov ne vpenjajte ali stiskajte.
» Ne shranjujte tekočin v bližini komponent pod napetostjo.
» Ne uporabljajte z vlažnimi ali mokrimi rokami.
» Nazivna napetost in frekvenca, ki sta navedeni na tipski tablici, se morata ujemati z omrežno napetostjo.

⚠ POZOR

Materialna škoda zaradi nepravilne ločitve zaklenjenega vtičnega priključka
Poškodba priključnega kabla.
» Vlecite za vtič, ne za kabel.

⚠ POZOR

Materialna škoda zaradi neustrezne položitve priključnega kabla
Nastavitev višine delovnega mesta ali drugi premični elementi lahko povzročijo mehanske obremenitve in poškodbe priključnega kabla.
» Priključni kabel položite tako, da ne more priti do njegove mehanske obremenitve.

OBVESTILO

Če lupa ni pokrita
Nevarnost požara zaradi sončne svetlobe.
» Če lupe ne uporabljate, jo pokrijte s pokrovom.
» Pazite, da ni izpostavljena neposredni sončni svetlobi.

4.2. NAMEN UPORABE

- LED svetilko z lupo montirajte na montažno površino s pritrdilno spono tako, da bo stabilna.

4.3. NAPAČNA UPORABA

- Ni primerno za otroke.
- Ne uporabljajte v potencialno eksplozivnih okoljih.
- Ne izpostavljajte vročini, neposredni sončni svetlobi ali odprtemu ognju.
- Nikdar ne glejte neposredno v svetlobni žarek svetilke.
- Ne uporabljajte na prostem ali v prostorih z visoko zračno vlažnostjo.
- V primeru poškodb je ne uporabljajte več.
- Ne izvajajte nepooblaščenih predelav in sprememb.
- Ne zamenjujte vgrajene LED-osvetlitve.

5. Pregled naprave

A

① Gumb za vklop/izklop ② Zglobni vijak ③ Ogrodje svetilke ④ Zatič ⑤ Svetlobni segmenti ⑥ Leča

6. Montaža

6.1. MONTAŽA SVETILKE

B

Pritrdilna spona, namenjena samo za pritrditev na ustrezno stabilno, vodoravno montažno površino.

1. Pritrdilno spono pritrdite na rob montažne površine.

POZOR! Nevarnost poškodb, če svetilka pade na tla ali se prevrne. Pravilno montirajte pritrdilne elemente.

2. Spodnji zatič [1] na ogrodju držala z zglobom vstavite v odprtino pritrdilne spone [2].

» Redno preverjajte trdnost pritrditve.

6.2. MONTAŽA POKROVA LUPE

C

1. Pokrov lupe stisnite skupaj na zgornjem elementu.
2. Pokrov lupe namestite na lupo od zgoraj in ga spustite.

» Pokrov lupe se trdno vpne na glavo svetilke.

6.3. PRITRDITEV POKROVA LUPE

D

OBVESTILO

Če lupa ni pokrita
Nevarnost požara zaradi sončne svetlobe.
» Če lupe ne uporabljate, jo pokrijte s pokrovom.
» Pazite, da ni izpostavljena neposredni sončni svetlobi.

Pred uporabo lupe pokrov lupe pritrdite na ogrodje svetilke.

6.4. MENJAVA ZA VEČJO LEČO

E

Originalne nadomestne dele za lečo dobite pri servisni službi koncerna Hoffmann Group.

1. Svetilko izklopite in jo ločite od električnega omrežja.
2. Obroč z vdolbinami [1] vrtite v nasprotni smeri urnega kazalca, dokler ne dosežete obeh simbolov za odklepanje na ohišju.
3. Odstranite obroč in snemite lečo [2].

OBVESTILO! Praske na leči. Lečo odložite samo na čisto podlago.

7. Zagon

7.1. NASTAVITEV OGRODJA SVETILKE

F

OBVESTILO! Poškodba svetilke. Zgloba ne premikajte nasprotno od predvidene smeri vrtenja. Pri odvijanju zglobnih vijakov trdno držite glavo svetilke.

1. Odvijte zglobni vijak na zglobu, ki ga želite nastaviti.
2. Ogrodje svetilke namestite v želeni položaj.
3. Pritegujte odvit zglobni vijak, dokler ni ogrodje svetilke trdno nameščeno v želenem položaju.

7.2. PRIKLJUČITEV

OBVESTILO

Napačna priključna napetost
Poškodba svetilke.
» Nazivna napetost in frekvenca, ki sta navedeni na tipski tablici, se morata ujemati z omrežno napetostjo.

7.2.1. Priključitev svetilke na omrežno napetost

1. Priključni kabel svetilke povežite z omrežnim napajalnikom.
2. Omrežni vtikač povežite z električnim omrežjem.

7.2.2. Priključitev svetilke na 24-voltno napajalno napetost (SELV)

OBVESTILO! Priključitev sme izvesti samo usposobljen električar. Napajajte samo z varnostno nizko napetostjo (SELV). Upoštevajte zasedenost konektorjev.

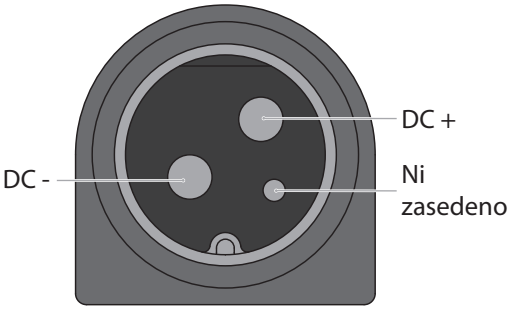

8. Upravljanje

G

8.1. VKLOP IN IZKLOP

1. Za vklop svetilke pritisnite gumb za vklop/izklop.
2. Za izklop svetilke pritisnite gumb za vklop/izklop.

8.2. ZATEMNITEV

1. Pritisnite in pridržite gumb za vklop/izklop.
   » Svetilnost svetilke se spremeni po približno eni sekundi.
   » Ko je dosežena najnižja ali najvišja stopnja zatemnitve, lučka LED gumba za vklop/izklop utripa.
2. Za spremembo smeri zatemnitve pritisnite in pridržite gumb za vklop/izklop.

» Nastavljena svetlost se shrani.

» Pri naslednjem vklopu svetilke bo samodejno nastavljena nazadnje izbrana svetlost.

8.3. PREKLOP SVETLOBNIH SEGMENTOV

H

Svetlobni segmenti svetilke

Stopnja	Opis
1	Svetijo svetlobni segmenti A + B + C.
2	Sveti svetlobni segment B.
3	Sveti svetlobni segment C.

Posamezne svetlobne segmente svetilke je mogoče vklopiti in izklopiti ločeno.

1. Dvakrat zaporedoma hitro pritisnite gumb za vklop/izklop.
   » Vklopi se naslednja stopnja.
   » Nastavljena stopnja se shrani.
2. Pri naslednjem vklopu svetilke bo samodejno nastavljena nazadnje izbrana stopnja.

9. Preglednica motenj

Svetilka ne potrebuje vzdrževanja. LED-diodo lahko zamenja le proizvajalec. Krmilno napravo (omrežni napajalnik) lahko zamenja končni uporabnik.

Motnja	Možni vzrok	Ukrepi
Svetilka ne sveti.	Omrežni vtikač ni priklopljen.	Omrežni vtikač priklopite v električno omrežje.
	Okvara elektronskih komponent.	Obrnite se na servisno službo koncerna Hoffmann Group.
	LED-dioda pokvarjena.	Obrnite se na servisno službo koncerna Hoffmann Group.
	Okvara krmilne naprave (omrežnega napajalnika).	Zamenjajte krmilno napravo (omrežni napajalnik). Krmilno napravo lahko zamenja končni uporabnik.
Svetilka se samodejno izklopi.	Temperatura v glavi svetilke previsoka.	1. Svetilke ne vklopite ponovno. » Temperatura v glavi svetilke se zniža. 2. Svetilko ponovno vklopite.
Svetilka se ne odziva na dotike.	Napaka programske opreme.	■ Omrežni vtikač za nekaj sekund ločite od električnega omrežja. ■ Če po ponovnem vklopu ni nobenega odziva, se obrnite na servisno službo koncerna Hoffmann Group.
Priključni kabel je poškodovan.	Mehanski vpliv na priključni kabel.	■ Poškodovani priključni kabel takoj izklopite iz električnega omrežja.

Motnja	Možni vzrok	Ukrepi
		■ Svetilke ne priklopite ponovno na električno omrežje. ■ Za zamenjavo ali popravilo se obrnite na servis za stranke Hoffmann Group.

10. Tehnični podatki

Mere

Oznaka		Vrednost
Glava svetilke		Ø 265 mm Višina 21 mm
Ogrodje svetilke		Dolžina 500 mm + 484 mm + 372 mm
Podatki o lupi		
Velika leča		Ø 160 mm (vidnih 153 mm)
Dodatna leča		Ø 31,5 mm
Močna		Velika leča z dioptrijo 3,5
		Dodatna leča z dioptrijo 8
Material leče		Steklo
Podatki o LED-diodi		
Barvna temperatura		Nevtralna bela, pribl. 4000 K
Reprodukcija barv (CRI)		≥90
Barvna toleranca LED		3 SDCM
Električne vrednosti		
Območje napetosti	Svetilka	24 V DC
	Svetilka + krmilnik	100–240 V AC
Frekvenčno območje svetilke + krmilnika		50/60 Hz
Poraba energije	Svetilka	11 W
	Svetilka + krmilnik	13 W
Krmilnik		Omrežni napajalnik
Razvrstitve		
Razred zaščite	Svetilka	III
	Svetilka + krmilnik	II
Stopnja zaščite		IP 20
Razred energetske učinkovitosti		F
Način delovanja		Trajno delovanje

11. Čiščenje

Pred začetkom čiščenja ločite od električnega omrežja. Očistite z rahlo vlažno krpo. Ne uporabljajte kemičnih, alkoholnih ali abrazivnih čistil ali čistil, ki vsebujejo topila.

12. Recikliranje in odstranjevanje

LED-svetilke ne zavrzite med gospodinjske odpadke.
Upoštevajte predpise glede odstranitve med odpadke, ki veljajo v vaši državi. Potrošniki so dolžni LED-svetilke oddati na ustreznem zbirnem mestu.

Svetilke je mogoče brezplačno vrniti družbi Hoffmann Supply Chain GmbH, Poststraße 15, 90471 Nürnberg, Nemčija.

Índice

1. Datos de identificación ... 111

2. Avisos generales ... 111
2.1. Símbolos y medios de representación ... 111

3. Descripción del producto ... 111

4. Seguridad ... 111
4.1. Indicaciones de seguridad básicas ... 111
4.2. Uso conforme a lo previsto ... 112
4.3. Utilización indebida ... 112

5. Vista general del equipo ... 112

6. Montaje ... 112
6.1. Montaje de la lámpara ... 112
6.2. Montaje de la cubierta de lupa ... 112
6.3. Aparcamiento de la cubierta de lupa ... 112
6.4. Sustitución de la lente grande ... 113

7. Puesta en marcha ... 113
7.1. Ajuste de la varilla de la lámpara ... 113
7.2. Conexión ... 113
7.2.1. Conexión de la lámpara a la tensión de red ... 113
7.2.2. Conectar la lámpara a una tensión de alimentación de 24 V (SELV) ... 113

8. Manejo ... 114
8.1. Encendido y apagado ... 114
8.2. Regulación de la intensidad de la luz ... 114
8.3. Cambiar los segmentos de luz ... 114

9. Tabla de averías ... 114

10. Especificaciones técnicas ... 115

11. Limpieza ... 115

12. Reciclaje y eliminación ... 115

1. Datos de identificación

Fabricante	Hoffmann Supply Chain GmbH Poststraße 15 90471 Núremberg Alemania
Marca	GARANT
Producto	491495 160 Lámpara-lupa LED 491497 160 Lámpara-lupa LED con lente adicional
Versión	02 Traducción del manual de instrucciones original
Fecha de creación	11/2022

2. Avisos generales

Lea el manual de instrucciones, téngalo en cuenta y consérvelo para futuras consultas en cualquier momento.

2.1. SÍMBOLOS Y MEDIOS DE REPRESENTACIÓN

Símbolos de advertencia	Significado
⚠ PELIGRO	Identifica un peligro que ocasiona la muerte o lesiones graves si no se evita.
⚠ ADVERTENCIA	Identifica un peligro que puede ocasionar la muerte o lesiones graves si no se evita.
⚠ ATENCIÓN	Identifica un peligro que puede ocasionar lesiones leves o medianamente graves si no se evita.
AVISO	Identifica un peligro que puede ocasionar daños materiales si no se evita.
ⓘ	Identifica consejos e indicaciones útiles, así como informaciones, para un funcionamiento eficaz y sin anomalías.

3. Descripción del producto

- Lámpara-lupa LED para una iluminación uniforme y un aumento de los objetos al mismo tiempo.
- Los segmentos de luz pueden encenderse por separado para iluminar pequeños defectos o diferencias en la estructura superficial de los objetos.
- Lente de 3,5 dioptrías para una vista ampliada de los objetos
- Lente adicional de 8 dioptrías (n.° de art. 491497 160) para ver los objetos con un mayor aumento.

4. Seguridad

4.1. INDICACIONES DE SEGURIDAD BÁSICAS

⚠ PELIGRO

Corriente eléctrica

Peligro de muerte por electrocución.

» Antes de empezar cualquier trabajo de montaje, de limpieza o de mantenimiento, desconectar el dispositivo de la red de corriente.
» La instalación eléctrica, el mantenimiento y la reparación solo pueden encomendarse a personal debidamente especializado.
» Emplear solo en el interior.
» No utilizar más el dispositivo y desconectarlo inmediatamente de la red eléctrica si los cables eléctricos o tomas de corriente están defectuosos.
» No pasar por encima de cables, no apretarlos ni aplastarlos.
» No almacenar líquidos cerca de los componentes bajo tensión.
» No utilizar con las manos húmedas o mojadas.
» La tensión nominal y la frecuencia indicadas en la placa de características deben corresponderse con la tensión de red.

⚠ ATENCIÓN

Daños materiales debido a una desconexión incorrecta de la conexión de enchufe bloqueada
Daños en el cable de conexión.
» Tirar del enchufe, no del cable.

⚠ ATENCIÓN

Daños materiales debido a una colocación inadecuada del cable de conexión
Ajustar la altura del puesto de trabajo o de otros elementos móviles puede provocar tensiones mecánicas y daños en el cable de conexión.
» Colocar el cable de conexión de modo que no esté bajo tensión mecánica.

AVISO

Lupa sin cubrir
Peligro de incendio por luz solar directa.
» Si no se está utilizando, cubrir la lupa con la cubierta de lupa.
» Evitar la luz solar directa.

4.2. USO CONFORME A LO PREVISTO

- Montar la lámpara-lupa LED de forma segura en la superficie de montaje con una abrazadera de mesa.

4.3. UTILIZACIÓN INDEBIDA

- No es apta para su uso por parte de niños.
- No utilizar en entornos con riesgo de explosión.
- Evitar la exposición al calor intenso, radiación solar directa o llamas abiertas.
- No mire jamás directamente al rayo de luz.
- No hacer funcionar al aire libre o en salas con humedad elevada.
- No volver a utilizar en caso de daños.
- No realizar modificaciones arbitrarias.
- No cambiar la iluminación LED montada.

5. Vista general del equipo

A

① Botón pulsador de encendido/apagado ② Tornillo de la articulación ③ Barra de la lámpara ④ Clavija ⑤ Segmento de luz ⑥ Lente

6. Montaje

6.1. MONTAJE DE LA LÁMPARA

B

Abrazadera de mesa solo para la fijación a superficies de montaje horizontales lo suficientemente estables.

1. Fijar la abrazadera de mesa al canto de la superficie de montaje.

ATENCIÓN! Peligro de lesiones en caso de caída o vuelco de la lámpara. Montar correctamente los elementos de fijación.

2. Insertar la espiga inferior [1] de la varilla del brazo articulado en la apertura de la abrazadera de mesa [2].

» Comprobar con regularidad que la colocación sea correcta.

6.2. MONTAJE DE LA CUBIERTA DE LUPA

C

1. Presionar la cubierta de lupa contra el elemento superior.
2. Colocar la cubierta de lupa desde arriba sobre la lupa y soltarla.

» La cubierta de lupa queda sujeta en la tulipa.

6.3. APARCAMIENTO DE LA CUBIERTA DE LUPA

D

AVISO

Lupa sin cubrir
Peligro de incendio por luz solar directa.
» Si no se está utilizando, cubrir la lupa con la cubierta de lupa.
» Evitar la luz solar directa.

Antes de utilizar la lupa, fijar la cubierta de lupa en la varilla de la lámpara.

6.4. SUSTITUCIÓN DE LA LENTE GRANDE

E

Adquisición de repuestos originales para la lente a través del servicio de atención al cliente del Hoffmann Group.

1. Apagar la lámpara y desconectarla de la red.
2. Girar el anillo con hendiduras [1] en el sentido contrario al de las agujas del reloj hasta alcanzar ambos símbolos de desbloqueo de la carcasa.
3. Quitar el anillo y retirar la lente [2].

AVISO! Arañazos en la lente. Depositar la lente únicamente en superficies limpias.

7. Puesta en marcha

7.1. AJUSTE DE LA VARILLA DE LA LÁMPARA

F

AVISO! Daños de la lámpara. No mover las articulaciones en el sentido de giro contrario al previsto. Sujetar la tulipa al aflojar los tornillos de la articulación.

1. Aflojar el tornillo de la articulación que deba ajustarse.
2. Llevar la varilla de la lámpara a la posición deseada.
3. Apretar el tornillo de la articulación aflojado hasta que la varilla de la lámpara se fije en la posición deseada.

7.2. CONEXIÓN

AVISO

Tensión de conexión incorrecta
Daños en la lámpara.
» La tensión nominal y la frecuencia indicadas en la placa de características deben corresponderse con la tensión de red.

7.2.1. Conexión de la lámpara a la tensión de red

1. Conectar el cable de conexión de la lámpara con la fuente de alimentación.
2. Conectar el enchufe a la red eléctrica.

7.2.2. Conectar la lámpara a una tensión de alimentación de 24 V (SELV)

AVISO! La conexión debe realizarla únicamente un electricista cualificado. Hacerla funcionar solamente con tensión baja de seguridad (SELV). Tener en cuenta la ocupación del enchufe.

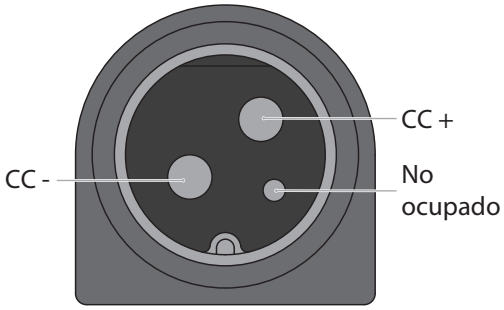

8. Manejo

G

8.1. ENCENDIDO Y APAGADO

1. Pulsar el botón pulsador de encendido/apagado para encender la lámpara.
2. Pulsar el botón pulsador de encendido/apagado para apagar la lámpara.

8.2. REGULACIÓN DE LA INTENSIDAD DE LA LUZ

1. Accionar el botón de encendido y apagado y mantenerlo pulsado.
   » El brillo de la lámpara cambia después de un segundo aproximadamente.
   » El LED del botón de encendido y apagado parpadea al alcanzar el valor mínimo o máximo de regulación de la intensidad.
2. Para cambiar la dirección de regulación, accionar el botón de encendido y apagado y mantenerlo pulsado.

» La luminosidad ajustada permanece memorizada.

» La última luminosidad seleccionada se ajustará de forma automática la próxima vez que se encienda la lámpara.

8.3. CAMBIAR LOS SEGMENTOS DE LUZ

H

Segmento de luz de la lámpara

Nivel	Descripción
1	Los segmentos de luz A + B + C están encendidos.
2	El segmento de luz B está encendido.
3	El segmento de luz C está encendido.

Los segmentos de luz individuales de la lámpara se pueden encender y apagar por separado.

1. Pulsar dos veces seguidas el botón pulsador de encendido/apagado.
   » Se enciende el siguiente nivel.
   » El nivel ajustado se almacena en la memoria.
2. El último nivel seleccionado se ajusta automáticamente la próxima vez que se enciende la lámpara.

9. Tabla de averías

La lámpara no requiere mantenimiento. Solo el fabricante puede cambiar la fuente de luz. El usuario final puede sustituir el dispositivo (bloque de alimentación enchufable).

Avería	Posible causa	Medidas
La lámpara no se enciende.	El enchufe no está conectado.	Conectar el enchufe a la red eléctrica.
	Los componentes electrónicos son defectuosos.	Contactar con el servicio al cliente de Hoffmann Group.
	LED defectuoso.	Contactar con el servicio al cliente de Hoffmann Group.
	El dispositivo (bloque de alimentación enchufable) es defectuoso.	Sustituir el dispositivo (bloque de alimentación enchufable). El usuario final puede sustituir el dispositivo.
La lámpara se apaga automáticamente.	La temperatura de la tulipa es demasiado alta.	1. No volver a encender la lámpara. » La temperatura de la tulipa es baja. 2. Volver a encender la lámpara.
La lámpara no reacciona a las entradas.	El funcionamiento del software no funciona correctamente.	■ Desconectar el enchufe de la toma de corriente durante unos segundos. ■ Si no ocurre nada después de volver a conectarlo, contactar con el servicio al cliente de Hoffmann Group.

Avería	Posible causa	Medidas
Cable de conexión defectuoso.	Efecto mecánico en el cable de conexión.	■ Quitar el cable de conexión defectuoso de inmediato de la red. ■ No volver a conectar la lámpara a la red. ■ Contactar con el servicio de atención al cliente de Hoffmann Group para una sustitución o reparación.

10. Especificaciones técnicas

Medidas

Denominación		Valor
Tulipa		Ø 265 mm Altura 21 mm
Barra de la lámpara		Longitud 500 mm + 484 mm + 372 mm
Datos de la lupa		
Lente grande		Ø 160 mm (153 mm visibles)
Lente adicional		Ø 31,5 mm
Potencia		Lente grande de 3,5 dioptrías
		Lente adicional de 8 dioptrías
Material de lente		Vidrio
Datos del LED		
Temperatura de color		Blanco neutro, aprox. 4000 K
Reproducción del color CRI		≥90
Tolerancia cromática LED		3 SDCM
Valores eléctricos		
Margen de tensión	Lámpara	24 V CC
	Lámpara + dispositivo	100 – 240 V CA
Rango de frecuencia de lámpara + dispositivo		50/60 Hz
Consumo de potencia	Lámpara	11 W
	Lámpara + dispositivo	13 W
Dispositivo		Fuente de alimentación
Clasificaciones		
Nivel de protección	Lámpara	III
	Lámpara + dispositivo	II
Tipo de protección		IP 20
Clase de eficiencia energética		F
Modo de funcionamiento		Funcionamiento continuo

11. Limpieza

Desconectar de la red de trabajo antes de iniciar la limpieza. Limpiar con un paño ligeramente húmedo. No utilizar productos de limpieza químicos, con alcohol, abrasivos o con base de disolvente.

12. Reciclaje y eliminación

No desechar la lámpara LED con la basura doméstica.
Tener en cuenta las normas de eliminación específicas del país. Los usuarios están obligados a llevar las lámparas LED a un punto de recogida adecuado.

La lámpara puede devolverse gratuitamente a Hoffmann Supply Chain GmbH, Poststraße 15, 90471 Núremberg, Alemania.

Obsah

1. Identifikační data 118

2. Obecné pokyny 118
2.1. Symboly a zobrazovací prostředky 118

3. Popis výrobku 118

4. Bezpečnost 118
4.1. Základní bezpečnostní pokyny 118
4.2. Stanovené použití 119
4.3. Nesprávné použití 119

5. Přehled přístroje 119

6. Montáž 119
6.1. Montáž svítilny 119
6.2. Montáž krytu lupy 119
6.3. Zaparkování krytu lupy 119
6.4. Výměna velké čočky 120

7. Uvedení do provozu 120
7.1. Nastavení tyče svítilny 120
7.2. Připojení 120
7.2.1. Připojení svítilny k síťovému napětí 120
7.2.2. Připojení svítilny k napájení 24 V (SELV) 120

8. Obsluha 121
8.1. Zapnutí a vypnutí 121
8.2. Stmívání 121
8.3. Výměna osvětlovacích segmentů 121

9. Tabulka poruch 121

10. Technické údaje 122

11. Čištění 122

12. Recyklace a likvidace 122

1. Identifikační data

Výrobce	Hoffmann Supply Chain GmbH Poststraße 15 90471 Nürnberg Německo
Značka	GARANT
Produkt	491495 160 Lupa s osvětlením LED 491497 160 Lupa s osvětlením LED s vloženou čočkou
Verze	02 Původní návod k použití
Datum vytvoření	11/2022

2. Obecné pokyny

Návod k použití si přečtěte, dodržujte jeho pokyny a uchovejte ho pro další použití a mějte ho kdykoliv k dispozici.

2.1. SYMBOLY A ZOBRAZOVACÍ PROSTŘEDKY

Výstražné symboly	Význam
⚠ **NEBEZPEČÍ**	Označuje nebezpečí, které v případě nezabránění způsobí usmrcení nebo závažná poranění.
⚠ **VÝSTRAHA**	Označuje nebezpečí, které může v případě nezabránění způsobit usmrcení nebo závažná poranění.
⚠ **UPOZORNĚNÍ**	Označuje nebezpečí, které může v případě nezabránění způsobit lehká nebo středně závažná poranění.
OZNÁMENÍ	Označuje nebezpečí, které může v případě nezabránění způsobit věcné škody.
ⓘ	Označuje užitečné rady a pokyny a také informace pro efektivní a bezporuchový provoz.

3. Popis výrobku

- Lupa s osvětlením LED pro rovnoměrné osvětlení a současné zvětšení předmětů.
- Zapínání jednotlivých osvětlovacích segmentů pro odhalování drobných vad nebo jemných rozdílů povrchové struktury předmětů.
- Čočka 3,5 dioptrie pro zvětšený náhled předmětů
- Vložená čočka 8 dioptrií (Art. č. 491497 160) pro silnější zvětšení předmětů.

4. Bezpečnost

4.1. ZÁKLADNÍ BEZPEČNOSTNÍ POKYNY

⚠ **NEBEZPEČÍ**

Elektrický proud

Ohrožení života zasažením el. proudem.

» Před počátkem montáže, čištění a údržby odpojte přístroj od el. sítě.
» Elektrickou instalaci, údržbu a opravy smí provádět pouze vhodný odborný personál.
» Používejte pouze ve vnitřním prostředí.
» V případě poškozených elektrických kabelů nebo zásuvek přístroj ihned odpojte od el. sítě a nadále nepoužívejte.
» Přes kabely nepřejíždějte, nemačkejte ani nepřivírejte.
» V blízkosti součástí vedoucích el. proud neskladujte žádné tekutiny.
» Neobsluhujte mokrýma nebo vlhkýma rukama.
» Jmenovité napětí a frekvence uvedené na typovém štítku musejí souhlasit se síťovým napětím.

⚠ UPOZORNĚNÍ

Hmotné škody následkem nesprávného odpojení zajištěného konektorového spoje
Poškození přívodního vedení.
» Tahejte za zástrčku, ne za kabel.

⚠ UPOZORNĚNÍ

Hmotné škody následkem nevhodného instalace přívodního vedení
Nastavení výšky pracoviště nebo jiných pohyblivých prvků může způsobit mechanické napětí a poškození přívodního vedení.
» Instalujte přívodní vedení tak, aby nemohlo být pod mechanickým napětím.

OZNÁMENÍ

Nezakrytá lupa
Nebezpečí požáru působením slunečního záření.
» Mimo použití zakrývejte lupu krytem lupy.
» Zamezte přímému slunečnímu záření.

4.2. STANOVENÉ POUŽITÍ

- Lupu s osvětlením LED připevněte na stabilní montážní plochu pomocí stolní svorky.

4.3. NESPRÁVNÉ POUŽITÍ

- Není vhodné pro použití dětmi.
- Nepoužívejte v oblastech s nebezpečím výbuchu.
- Nevystavujte působení silného tepla, přímému slunečního záření nebo otevřenému ohni.
- Nikdy se nedívejte přímo do světelného paprsku.
- Nepoužívejte na volném prostranství nebo prostorách s vysokou vlhkostí vzduchu.
- V případě poškození produkt nadále nepoužívejte.
- Neprovádějte samovolné přestavby a modifikace.
- Vestavěné LED osvětlení neměňte.

5. Přehled přístroje

A

① tlačítko Zap/Vyp, ② kloubový šroub, ③ tyč svítilny, ④ čep, ⑤ osvětlovací segmenty ⑥ čočka

6. Montáž

6.1. MONTÁŽ SVÍTILNY

B

Stolní svorka slouží pouze k upevnění na dostatečně stabilní, vodorovnou montážní plochu.

1. Připevněte stolní svorku na hranu montážní plochy.

UPOZORNĚNÍ! Nebezpečí zranění při pádu nebo převrácení svítilny. Řádně namontujte připevňovací prvky.

2. Dolní čep [1] na tyči kloubového ramena zasuňte do otvoru stolní svorky [2].

» Pravidelně kontrolujte pevné usazení.

6.2. MONTÁŽ KRYTU LUPY

C

1. Přitlačte kryt lupy na horní prvek.
2. Nasaďte kryt lupy na lupu a pusťte.

» Kryt lupy drží pevně na hlavě svítilny.

6.3. ZAPARKOVÁNÍ KRYTU LUPY

D

OZNÁMENÍ

Nezakrytá lupa
Nebezpečí požáru působením slunečního záření.
» Mimo použití zakrývejte lupu krytem lupy.
» Zamezte přímému slunečnímu záření.

Před použitím lupy připevněte kryt čočky na tyč svítilny.

6.4. VÝMĚNA VELKÉ ČOČKY

E

Originální náhradní díly získáte od zákaznické služby Hoffmann Group.

1. Vypněte svítilnu a odpojte ji od el. sítě.
2. Otáčejte kolečko s prohlubněmi [1] proti směru hodinových ručiček, dokud nedosáhnete obou symbolů uvolnění na pouzdru.
3. Oddělejte kolečko a vyjměte čočku [2].

OZNÁMENÍ! Poškrábání čočky. Pokládejte čočku pouze na čistý podklad.

7. Uvedení do provozu

7.1. NASTAVENÍ TYČE SVÍTILNY

F

OZNÁMENÍ! Poškození svítilny. Neotáčejte klouby v jiném než specifikovaném směru. Při povolování kloubových šroubů držte hlavu svítilny.

1. Uvolněte kloubový šroub na nastavovaném kloubu.
2. Nastavte tyč svítilny do požadované polohy.
3. Utahujte povolený kloubový šroub, dokud tyč svítilny nedrží v požadované poloze.

7.2. PŘIPOJENÍ

OZNÁMENÍ

Nesprávné napájecí napětí
Poškození svítilny.
» Jmenovité napětí a frekvence uvedené na typovém štítku musejí souhlasit se síťovým napětím.

7.2.1. Připojení svítilny k síťovému napětí

1. Připojovací kabel svítilny připojte k síťovému napáječi.
2. Připojte síťovou zástrčku do el. sítě.

7.2.2. Připojení svítilny k napájení 24 V (SELV)

OZNÁMENÍ! Připojení provedené kvalifikovaným elektrotechnikem. Používejte pouze bezpečné nízké napětí (SELV). Dodržte osazení zástrčky.

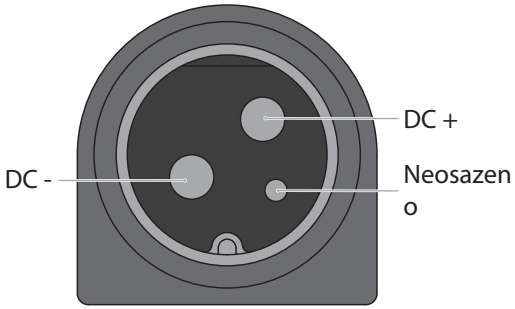

8. Obsluha

G

8.1. ZAPNUTÍ A VYPNUTÍ

1. Pro zapnutí svítilny stiskněte tlačítko Zap/Vyp.
2. Pro vypnutí svítilny stiskněte tlačítko Zap/Vyp.

8.2. STMÍVÁNÍ

1. Stiskněte a podržte tlačítko Zap/Vyp.
   » Jas svítilny se změní přibližně po jedné sekundě.
   » Kontrolka LED na tlačítku Zap/Vyp bliká, jakmile hodnota stmívání dosáhne minima nebo maxima.
2. Pro změnu směru stmívání znovu stiskněte a podržte tlačítko Zap/Vyp.

» Nastavený jas se uloží do paměti.

» Při dalším zapnutí svítilny se automaticky nastaví naposledy zvolený jas.

8.3. VÝMĚNA OSVĚTLOVACÍCH SEGMENTŮ

H

Osvětlovací segmenty svítilny

Stupeň	Popis
1	Svítí osvětlovací segmenty A + B + C.
2	Svítí osvětlovací segment B.
3	Svítí osvětlovací segment C.

Jednotlivé osvětlovací segmenty svítilny lze zapínat a vypínat samostatně.

1. Stiskněte dvakrát rychle za sebou tlačítko Zap/Vyp.
   » Nastaví se další stupeň.
   » Nastavený stupeň se uloží do paměti.
2. Při dalším zapnutí svítilny se automaticky nastaví naposledy zvolený stupeň.

9. Tabulka poruch

Svítilna je bezúdržbová. Zdroj světla může vyměnit pouze výrobce. Provozní zařízení (síťový napáječ se zástrčkou) může vyměnit konečný uživatel.

Porucha	Možná příčina	Opatření
Svítilna nesvítí.	Není připojená síťová zástrčka.	Připojte síťovou zástrčku do elektrické sítě.
	Jsou vadné elektronické součásti.	Kontaktujte zákaznický servis Hoffmann Group.
	Vadné LED.	Kontaktujte zákaznický servis Hoffmann Group.
	Provozní zařízení (síťový napáječ se zástrčkou) je vadné.	Vyměňte provozní zařízení (síťový napáječ se zástrčkou). Provozní zařízení může vyměnit konečný uživatel.
Svítilna se sama vypíná.	Příliš vysoká teplota v hlavě svítilny.	1. Svítilnu nelze znovu zapnout. » Teplota v hlavě svítilny klesá. 2. Opět zapněte svítilnu.
Svítilna nereaguje na zadání.	Softwarová funkce je vadná.	■ Odpojte síťovou zástrčku na několik sekund od el. sítě. ■ Pokud po opětovném zapnutí přístroj nereaguje, obraťte se na zákaznickou službu Hoffmann Group.
Připojovací vedení je poškozené.	Mechanický vliv na připojovací vedení.	■ Poškozené připojovací vedení ihned odpojte od el. sítě.

Porucha	Možná příčina	Opatření
		■ Nepřipojujte svítilnu k el. síti. ■ Obraťte se na zákaznickou službu Hoffmann Group a vyžádejte si výměnu nebo opravu.

10. Technické údaje

Rozměry

Označení		Hodnota
Hlava svítilny		Ø 265 mm Výška 21 mm
Tyč svítilny		Délka 500 mm + 484 mm + 372 mm
Údaje o lupě		
Velká čočka		Ø 160 mm (viditelné 153 mm)
Vložená čočka		Ø 31,5 mm
Tloušťka		Velká čočka 3,5 dioptrie
		Vložená čočka 8 dioptrií
Materiál čočky		Sklo
Údaje o LED		
Teplota barvy		neutrální bílá, cca 4000 K
Reprodukce barev CRI		≥90
Tolerance barev LED		3 SDCM
Elektrické hodnoty		
Rozsah napětí	Svítilna	24 V DC
	Svítilna + provozní zařízení	100–240 V AC
Rozsah frekvence svítilna + provozní zařízení		50/60 Hz
Příkon	Svítilna	11 W
	Svítilna + provozní zařízení	13 W
Provozní zařízení		Napájecí zdroj
Klasifikace		
Třída ochrany	Svítilna	III
	Svítilna + provozní zařízení	II
Druh krytí		IP 20
Třída energetické účinnosti		F
Druh provozu		Trvalý provoz

11. Čištění

Před zahájením čištění odpojte od el. sítě. Čistěte mírně navlhčeným hadříkem. Nepoužívejte čisticí prostředky obsahující chemické látky, alkohol, brusivo nebo rozpouštědla.

12. Recyklace a likvidace

LED svítilnu nelikvidujte v odpadu z domácnosti.
Při likvidaci dodržujte předpisy specifické pro danou zemi. Spotřebitelé jsou povinni LED svítilny odevzdat na vhodném sběrném místě.

Svítilnu můžete bezplatně vrátit společnosti Hoffmann Supply Chain GmbH, Poststraße 15, 90471 Nürnberg, Německo.

Tartalomjegyzék

1. Azonosító adatok 124

2. Általános tudnivalók 124
2.1. Szimbólumok és ábrázoló eszközök 124

3. Termékleírás 124

4. Biztonság 124
4.1. Alapvető biztonsági utasítások 124
4.2. Rendeltetésszerű használat 125
4.3. Rendeltetésellenes használat 125

5. Az eszköz áttekintése 125

6. Összeszerelés 125
6.1. Lámpa összeszerelése 125
6.2. Nagyítófedél felszerelése 125
6.3. Nagyítófedél tárolása 125
6.4. A nagy lencse cseréje 126

7. Üzembe helyezés 126
7.1. Lámparudazat beállítása 126
7.2. Csatlakoztatás 126
7.2.1. A lámpa csatlakoztatása a hálózati feszültséghez 126
7.2.2. Csatlakoztassa a lámpát a 24-V ellátó feszültséghez (SELV) 126

8. Kezelés 126
8.1. Be- és kikapcsolás 127
8.2. Fényerő szabályozás 127
8.3. Lámpaszegmensek váltása 127

9. Hibatáblázat 127

10. Műszaki adatok 128

11. Tisztítás 128

12. Újrahasznosítás és ártalmatlanítás 128

1. Azonosító adatok

Gyártó	Hoffmann Supply Chain GmbH Poststraße 15 90471 Nürnberg Németország
Márka	GARANT
Termék	491495 160 LED-es nagyítólámpa 491497 160 LED-es nagyítólámpa felhelyezhető lencsével
Verzió	02 Az eredeti kezelési útmutató fordítása
Készítés dátuma	2022/11

2. Általános tudnivalók

Olvassa el a használati útmutatót, tartsa be és későbbi tájékozódás céljából őrizze meg és tartsa mindig kéznél.

2.1. SZIMBÓLUMOK ÉS ÁBRÁZOLÓ ESZKÖZÖK

Figyelmeztető jelölések	Jelentés
VESZÉLY	Olyan veszélyt jelöl, amely halálhoz vagy súlyos sérüléshez vezet, ha nem előzik meg.
FIGYELMEZTETÉS	Olyan veszélyt jelöl, amely halálhoz vagy súlyos sérüléshez vezethet, ha nem előzik meg.
VIGYÁZAT	Olyan veszélyt jelöl, amely könnyű vagy közepesen súlyos sérüléshez vezet, ha nem előzik meg.
ÉRTESÍTÉS	Olyan veszélyt jelöl, amely a berendezés sérüléséhez vezet, ha nem előzik meg.
i	A hatékony és zavartalan működésre vonatkozó hasznos tippeket és tudnivalókat és információkat jelöli.

3. Termékleírás

- LED-es nagyítólámpa az egyenletes megvilágításhoz és tárgyak egyidejű nagyításához.
- Az egyes lámpaszegmensek kapcsolhatóak a tárgyak felülteszerkezetén lévő apró hibák vagy finom különbségek felfedezéséhez.
- 3,5 dioptriás lencse tárgyak nagyításához
- 8 dioptriás felhelyezhető lencse (491497 160 sz.) tárgyak erősebb nagyításához.

4. Biztonság

4.1. ALAPVETŐ BIZTONSÁGI UTASÍTÁSOK

VESZÉLY

Elektromos áram

Áramütés miatti életveszély.

» Minden szerelési, tisztítási és karbantartási munka előtt válassza le a készüléket az áramhálózatról.
» Az elektromos bekötést, karbantartást és javítást csak arra alkalmas szakemberek végezhetik.
» Csak beltérben használja.
» Sérült áramkábelek vagy csatlakozó aljzatok esetén a készüléket azonnal válassza le az áramhálózatról és ne használja többet.
» A kábelen ne hajtson át vagy azt ne szorítsa vagy csípje be.
» Ne tároljon folyadékokat áramot vezető komponensek közelében.
» Ne kezelje vizes vagy nedves kézzel.
» A típustáblán megadott névleges feszültségnek és frekvenciának meg kell egyeznie a hálózati feszültséggel.

⚠ VIGYÁZAT

Anyagi károk a reteszelt csatlakozás szakszerűtlen leválasztása következtében
Sérül a csatlakozó vezeték.
» A csatlakozó dugaszt húzza, ne a kábelt.

⚠ VIGYÁZAT

Anyagi károk a csatlakozó vezeték nem megfelelő elvezetése következtében
A munkaállomás vagy más mozgó elemek magasságállítása mechanikus feszültséget okozhat és a csatlakozó vezeték sérüléséhez vezethet.
» A csatlakozó vezetéket úgy vezesse el, hogy az ne legyen mechanikus feszültség alatt.

ÉRTESÍTÉS

Nem letakart nagyító
Tűzveszély napsugárzás miatt.
» Ha nem használja, a takarja le a nagyítót a takarólappal.
» Kerülje a közvetlen napsugárzást.

4.2. RENDELTETÉSSZERŰ HASZNÁLAT

- Szerelje fel a LED-es nagyítólámpát stabilan a szerelőfelületre az asztali szorítóval.

4.3. RENDELTETÉSELLENES HASZNÁLAT

- Gyermekek általi használatra nem alkalmas.
- Ne használja robbanásveszélyes területeken.
- Ne tegye ki a lámpát erős hőhatásnak, közvetlen napsugárzásnak vagy nyílt lángnak.
- Soha ne nézzen közvetlenül a fénycsóvába.
- Ne használja szabadtéren vagy magas páratartalmú helyiségekben.
- Sérülés esetén ne használja többet.
- Önhatalmú átalakítás vagy módosítás nem engedélyezett.
- A beépített LED világítást ne cserélje ki.

5. Az eszköz áttekintése

A

① Be/ki gomb ② Csuklószorító csavar ③ Lámparudazat ④ Csap ⑤ Fényszegmens ⑥ Lencse

6. Összeszerelés

6.1. LÁMPA ÖSSZESZERELÉSE

B

Az asztali szorító csak kellően stabil, vízszintes felületre rögzíthető.

1. Az asztali szorítót a felület szélére rögzítse.

VIGYÁZAT! Sérülésveszély a leeső vagy felboruló lámpa miatt. Szabályszerűen szerelje fel a rögzítőelemeket.

2. Helyezze a csuklós kar rudazatánál lévő alsó csapot [1] az asztali szorító nyílásába [2].

» Rendszeresen ellenőrizze a fix elhelyezkedést.

6.2. NAGYÍTÓFEDÉL FELSZERELÉSE

C

1. Nyomja össze a nagyítófedelet a felső részen.
2. Helyezze a nagyítófedelet felülről a nagyítóra és engedje el.

» A Nagyítófedél rászorul a lámpafejre.

6.3. NAGYÍTÓFEDÉL TÁROLÁSA

D

ÉRTESÍTÉS

Nem letakart nagyító
Tűzveszély napsugárzás miatt.
» Ha nem használja, a takarja le a nagyítót a takarólappal.
» Kerülje a közvetlen napsugárzást.

A nagyító használata előtt a nagyítófedelet rögzítse a lámparudazatra.

6.4. A NAGY LENCSE CSERÉJE

E

Az eredeti lencse pótalkatrész beszerzése a Hoffmann Group ügyfélszolgálatán keresztül.

1. Kapcsolja ki a lámpát és válassza le az áramhálózatról.
2. Forgassa a gyűrűt a mélyedéssel [1] az óramutató járásával ellenétes irányba a házon lévő feloldás jel eléréséig.
3. Távolítsa el gyűrűt és vegye ki a lencsét [2].

ÉRTESÍTÉS! A lencse karcolódik. A lencsét csak tiszta felületre helyezze le.

7. Üzembe helyezés

7.1. LÁMPARUDAZAT BEÁLLÍTÁSA

F

ÉRTESÍTÉS! Lámpa károsodása. A csuklókat ne mozgassa a tervezett forgásiránnyal ellentétesen. A csuklószorító csavar meglazításakor a lámpafejet tartsa meg.

1. Lazítsa meg a csuklószorító csavart a beállítani kívánt csuklónál.
2. Állítsa a lámparudazatot a kívánt helyzetbe.
3. A meglazított csuklószorító csavart húzza meg, míg a lámparudazat a kívánt pozícióban nem rögzül.

7.2. CSATLAKOZTATÁS

ÉRTESÍTÉS

Rossz tápfeszültség
Károsodik a lámpa.
» A típustáblán megadott névleges feszültségnek és frekvenciának meg kell egyeznie a hálózati feszültséggel.

7.2.1. A lámpa csatlakoztatása a hálózati feszültséghez

1. Csatlakoztassa a lámpa csatlakozó vezetékét a tápegységhez.
2. Csatlakoztassa a hálózati csatlakozót az elektromos hálózathoz.

7.2.2. Csatlakoztassa a lámpát a 24-V ellátó feszültséghez (SELV)

ÉRTESÍTÉS! A csatlakoztatást csak szakképzett villamossági szakember végezheti. Csak biztonsági törpefeszültséggel (SELV) működtesse. Ügyeljen a csatlakozó kiosztására.

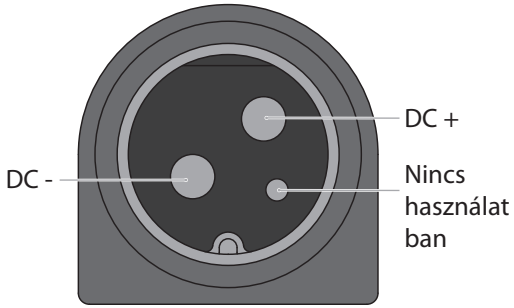

8. Kezelés

G

8.1. BE- ÉS KIKAPCSOLÁS

1. A lámpa bekapcsolásához nyomja meg a be/ki gombot.
2. A lámpa kikapcsolásához nyomja meg a be/ki gombot.

8.2. FÉNYERŐ SZABÁLYOZÁS

1. Nyomja meg és tartsa nyomva a be/ki gombot.
   » A lámpa fényereje kb. 1 másodperc után változik.
   » A be/ki gomb LED-je villog, ha elérte a legalacsonyabb vagy legmagasabb fényerő szabályozási szintet.
2. A fényerő szabályozás irányának módosításához nyomja meg ismét a be/ki gombot és tartsa nyomva.

» A beállított fényerő tárolódik.

» A lámpa következő bekapcsolásakor automatikusan a legutóbb kiválasztott fényerő van beállítva.

8.3. LÁMPASZEGMENSEK VÁLTÁSA

H

A lámpa szegmensei

Lépcső	Leírás
1	A lámpa A + B + C szegmensei.
2	A lámpa B szegmense.
3	A C lámpaszegmens világít.

A lámpa egyes szegmensei külön be- és kikapcsolhatóak.

1. Nyomja meg gyorsan kétszer egymás után be/ki gombot.
   » Bekapcsol a következő fokozat.
   » A beállított fokozat tárolódik.
2. A lámpa következő bekapcsolásakor automatikusan a legutóbb kiválasztott fokozat van beállítva.

9. Hibatáblázat

A lámpa karbantartásmentes. A fényforrást csak a gyártóval cseréltesse ki. A trafó (tápegység) a felhasználó által cserélhető.

Hiba	Lehetséges ok	Intézkedések
A lámpa nem világít.	A hálózati csatlakozó nincs bedugva.	Csatlakoztassa a hálózati csatlakozót az elektromos hálózathoz.
	Meghibásodtak az elektronikus komponensek.	Forduljon a Hoffmann Group ügyfélszolgálatához.
	Meghibásodott a LED.	Forduljon a Hoffmann Group ügyfélszolgálatához.
	A trafó (tápegység) meghibásodott.	Cserélje ki a trafót (tápegységet). A trafó a felhasználó által cserélhető.
A lámpa magától kikapcsol.	Túl magas a hőmérséklet a lámpafejben.	1. Ne kapcsolja be ismét a lámpát. » A hőmérséklet csökken a lámpafejben. 2. Kapcsolja be ismét a lámpát.
A lámpa nem reagál a műveletekre.	A szoftver működése hibás.	■ Válassza le a hálózati csatlakozót néhány másodpercre a áramhálózatról. ■ Ha az ismételt bekapcsolást követően sincs reakció, lépjen kapcsolatba a Hoffmann Group ügyfélszolgálatával.
Sérült a csatlakozó vezeték.	Mechanikus hatás érte a csatlakozó vezetéket.	■ A sérült csatlakozó vezetéket azonnal válassza le az áramhálózatról. ■ A lámpát már ne csatlakoztassa az áramhálózathoz. ■ Lépjen kapcsolatba a Hoffmann Group ügyfélszolgálatával a javítás érdekében.

10. Műszaki adatok

Méretek

Megnevezés		Érték
Lámpafej		Ø 265 mm Magasság 21 mm
Lámpa rudazat		Hossz 500 mm + 484 mm + 372 mm
Nagyító adatai		
Nagy lencse		Ø 160 mm (153 mm látható)
Felhelyezhető lencse		Ø 31,5 mm
Vastagság		Nagy lencse 3,5 dioptriás
		Felhelyezhető lencse 8 dioptriás
Lencse anyaga		Üveg
LED adatok		
Színhőmérséklet		természetes fehér 4000 K
Színvisszaadás CRI		≥90
Színtűrés LED		3 SDCM
Elektromos érték		
Befogási tartomány	Lámpa	24 V DC
	Lámpa + trafó	100 – 240 V AC
Lámpa + trafó frekvenciatartománya		50/60 Hz
Teljesítményfelvétel	Lámpa	11 W
	Lámpa + trafó	13 W
Trafó		Tápegység
Kategóriák		
Védelem	Lámpa	III
	Lámpa + trafó	II
Védettségi osztály		IP 20
Energiahatékonysági osztály		F
Üzemmód		Tartós üzem

11. Tisztítás

A tisztítás megkezdése előtt válassza le az áramhálózatról. Enyhén nedves kendővel tisztítsa meg. Ne használjon vegyi, alkoholos, súrolószer- vagy oldószer tartalmú tisztítószereket.

12. Újrahasznosítás és ártalmatlanítás

A LED-es lámpát ne a háztartási hulladékokba dobja.
A helyileg érvényes ártalmatlanítási előírásokat kell alkalmazni. A fogyasztók kötelesek a LED-es lámpákat egy arra alkalmas gyűjtőhelyre vinni.

A lámpa a Hoffmann Supply Chain GmbH részére – Poststraße 15, 90471 Nürnberg, Németország – díjmentesen visszaadható.

Garant

Manufacturer
Hoffmann Supply Chain GmbH
Poststraße 15, 90471 Nuremberg, Germany
www.hoffmann-group.com

Hoffmann UK Quality Tools Ltd
GEE Business Centre
Holborn Hill, Birmingham, B7 5JR, United Kingdom

Copyright © Hoffmann Group

Version 1 – 09/23

man_pdcsd-547