HOLEX

de | bg | da | en | fi | fr | it | hr | lt | nl | no | pl | pt | ro | ru | sv | sk | sl | es | cs | hu

# AKKU-STIFTTASCHENLAMPE

**081579 170**

**BEDIENUNGSANLEITUNG**

Ръководство за потребителя | Betjeningsvejledning | User guide | Käyttöohje | Instructions d'utilisation | Manuale d'uso | Upute za rukovanje | Naudojimo instrukcija | Gebruiksaanwijzing | Instruksjonsbok | Instrukcja obsługi | Manual de instruções | Manual de utilizare | Руководство по эксплуатации | Bruksanvisning | Návod na obsluhu | Navodila za uporabo | Manual de instrucciones | Návod k použití | Kezelési útmutató

HOLEX

Copyright © Hoffmann Group

Version 2 – 08/23

man_pdcsd-590

CE UKCA

Manufacturer
Hoffmann Supply Chain GmbH
Poststraße 15, 90471 Nuremberg, Germany
www.hoffmann-group.com

Hoffmann UK Quality Tools Ltd
GEE Business Centre
Holborn Hill, Birmingham, B7 5JR, United Kingdom

A

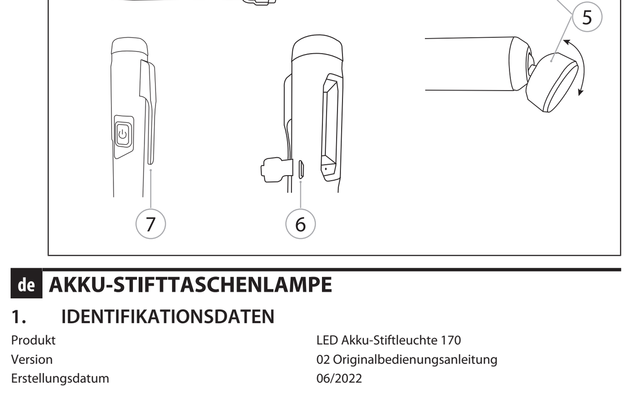

## de AKKU-STIFTTASCHENLAMPE

### 1. IDENTIFIKATIONSDATEN

| | |
|---|---|
| Produkt | LED Akku-Stiftleuchte 170 |
| Version | 02 Originalbedienungsanleitung |
| Erstellungsdatum | 06/2022 |

### 2. ALLGEMEINE HINWEISE

Bedienungsanleitung lesen, beachten, für späteres Nachschlagen aufbewahren und jederzeit verfügbar halten.

### 3. SICHERHEIT

#### 3.1 GRUNDLEGENDE SICHERHEITSHINWEISE

**⚠ WARNUNG**

**Austretender Elektrolyt**
**Augen- und Hautreizungen durch austretenden Elektrolyt**
Elektrolyt ist giftig und ätzend
- Körperkontakt vermeiden.
- Bei Augen- oder Körperkontakt betroffene Stelle gründlich abwaschen und schnellstmöglich Arzt aufsuchen.
- Bei ungewöhnlicher Gehäusewölbung Leuchte nicht mehr verwenden.

**ACHTUNG**

**Beschädigte Leuchte**
- Leuchte keiner starken Hitze, direkter Sonnenbestrahlung, offenem Feuer, Wasser oder Feuchtigkeit aussetzen.
- Ladevorgang unterbrechen, wenn sich Geruch oder übermäßige Hitzeentwicklung an Leuchte bemerkbar macht. Leuchte nicht mehr verwenden.
- Nach heftigem Aufprall oder Sturz Leuchte nicht mehr verwenden.

#### 3.2 BESTIMMUNGSGEMÄSSER GEBRAUCH

LED-Akku-Stifttaschenlampe mit Haupt- und Spotlicht, Magnetfuß und Taschenclip.
- Für den industriellen und privaten Gebrauch.

#### 3.3 SACHWIDRIGER EINSATZ

- Nicht für den Gebrauch durch Kinder geeignet.
- Nicht in explosionsgefährdeten Bereichen verwenden.
- Leuchte nicht öffnen, keine eigenmächtigen Umbauten und Modifizierungen tätigen.
- Akku und LED fest verbaut, nicht wechselbar.

### 4. GERÄTEÜBERSICHT

📷 A

① Spotlicht, ② Hauptlicht, ③ Ein-/Aus-Druckknopf, ④ Ladestands-Anzeige, ⑤ Beweglicher Magnetfuß, ⑥ Micro-USB-Ladeanschluss, ⑦ Taschenclip mit Magnet

### 5. INBETRIEBNAHME

#### 5.1 AKKU AUFLADEN

ⓘ *Akku vor erster Verwendung vollständig aufladen. Nur im ausgeschalteten Zustand aufladen.*
1. Micro-USB-Kabel mit Micro-USB-Ladeanschluss und Stromnetz verbinden.
   - Ladestands-Anzeige blinkt grün während Ladevorgang.
   - Ladevorgang abgeschlossen, wenn Ladestands-Anzeige dauerhaft grün leuchtet.
2. Leuchte von Stromnetz trennen.

**ACHTUNG**

**Beschädigung von Leuchte und Akku durch nicht kompatibles Zubehör**
- Ladegerät-Ausgangsspannung darf 5 V nicht überschreiten.

### 6. BEDIENUNG

#### 6.1 EINSTELL-MODI DER LEUCHTE

Die Leuchte bietet zwei Modi zur Auswahl:
- Einstellung 1: Spotlicht (Lichtstrom 80 lm)
- Einstellung 2: Hauptlicht (Lichtstrom 220 lm)

**LED-Risikogruppe 1 - IEC 62471**

**⚠ WARNUNG**

**Blendgefahr und Verletzungsgefahr der Netzhaut**
- Nie direkt in den Lichtstrahl blicken.
- Lichtstrahl nicht auf Augen von Menschen und Tieren richten.
- Bei gewerblicher Nutzung ist der Benutzer entsprechend der Unfallverhütungsvorschrift zu unterweisen.

#### 6.2 SPOTLICHT EIN- UND AUSSCHALTEN

1. Ein-/Aus-Druckknopf 1× betätigen, um Spotlicht einzuschalten.
2. Ein-/Aus-Druckknopf 2× betätigen, um Spotlicht auszuschalten.

#### 6.3 HAUPTLICHT EIN- UND AUSSCHALTEN

ⓘ *Lampe muss ausgeschaltet sein.*
1. Ein-/Aus-Druckknopf 2× betätigen, um Hauptlicht einzuschalten.
2. Ein-/Aus-Druckknopf 1× betätigen, um Hauptlicht auszuschalten.

#### 6.4 LEUCHTE BEFESTIGEN

Magnetfuß und Magnet am Taschenclip haftet auf allen glatten, planen, magnetischen Oberflächen.
Taschenclip, um Leuchte an Kleidungsstücken zu befestigen.

### 7. STÖRUNGEN

| Störung | Fehlerbeseitigung |
|---|---|
| Leuchte leuchtet nicht | 1. Akku aufladen. |
| Ladestands-Anzeige leuchtet während Ladevorgang nicht | 1. Leuchte vom Stromnetz trennen, erneut mit Netzteil verbinden.<br>2. Kundenservice Hoffmann Group kontaktieren. |

### 8. LAGERUNG

1. Alle drei Monate auf 50 % der Kapazität nachladen.
2. Leuchte bei Temperaturen zwischen -10°C und + 40°C lagern.

### 9. REINIGUNG

Leuchte mit feuchtem Tuch reinigen.

**ACHTUNG**

**Irreparable Schäden an Leuchte durch unsachgemäße Reinigung**
- Leuchte nicht während Ladevorgang reinigen.
- Keine chemischen, alkoholischen oder lösemittelhaltigen Reiniger einsetzen.

### 10. TECHNISCHE DATEN

| Leuchte | Hauptlicht | Spotlicht |
|---|---|---|
| Lichtstrom | 220 lm | 80 lm |
| Leuchtdauer je Akkuladung | 2,5 h | 5,5 h |
| Farbtemperatur | 6500 K | 6500 K |
| Abmessungen (L×Ø) | 172x22,5 mm | |
| Gewicht | 82 g | |
| Schutzklasse | IP 20, IK 07 | |
| Temperatur Arbeitsumgebung | -10°C bis +40°C | |
| Magnetfuß | 360° drehbar, max. 30° neigbar | |

| Li-Ionen-Akku | |
|---|---|
| Kapazität | 3,7 V / 1100 mAh / 4,07 Wh |
| Ladezeit | 3 h |

| Zu verwendendes Netzteil | |
|---|---|
| Eingang | 100 - 240 V / 50/60 Hz |
| Ausgang | 5 V / 1 A |

### 11. RECYCLING UND ENTSORGUNG

Leuchte nicht im Hausmüll entsorgen.
Die landesspezifischen Vorschriften für Entsorgung sind anzuwenden. Verbraucher sind verpflichtet, Leuchte zu einer geeigneten Sammelstelle zu bringen.

Leuchte kann unentgeltlich bei Hoffmann GmbH Qualitätswerkzeuge, Haberlandstr. 55, 81241 München, zurückgegeben werden.

## bg АКУМУЛАТОРНО ПРОДЪЛГОВАТО ДЖОБНО ФЕНЕРЧЕ

### 1. ИДЕНТИФИКАЦИОННИ ДАННИ

| | |
|---|---|
| Продукт | Светодиодно акумулаторно продълговато джобно фенерче 170 |
| Версия | 02 Оригинално ръководство за потребителя |
| Дата на съставяне | 06/2022 |

### 2. ОБЩИ УКАЗАНИЯ

Прочетете и спазвайте ръководството за потребителя, запазете го за по-късна справка и го дръжте на разположение по всяко време.

### 3. БЕЗОПАСНОСТ

#### 3.1 ОСНОВНИ УКАЗАНИЯ ЗА БЕЗОПАСНОСТ

**⚠ ПРЕДУПРЕЖДЕНИЕ**

**Изтичане на електролит**
**Дразнене на очите и кожата поради изтичащ електролит**
Електролитът е отровен и разяждащ
- Избягвайте контакт с тялото.
- В случай на контакт с очите или тялото измийте щателно засегнатото място и незабавно потърсете лекарска помощ.
- При необичайно огъване на корпуса преустановете употребата на лампата.

**ВНИМАНИЕ**

**Повредена лампа**
- Не излагайте лампата на въздействието на силна топлина, пряка слънчева светлина, открит огън, вода или влага.
- Прекратете процеса на зареждане, ако усетите миризма или прекомерно отделяне на топлина от лампата. Не използвайте повече лампата.
- Не използвайте повече лампата след силен удар или падане.

#### 3.2 ИЗПОЛЗВАНЕ ПО ПРЕДНАЗНАЧЕНИЕ

Светодиодно акумулаторно продълговато джобно фенерче с основна светлина и прожектор, магнитна опора и щипка за джоб.
- За употреба в промишлени и домашни условия.

#### 3.3 УПОТРЕБА НЕ ПО ПРЕДНАЗНАЧЕНИЕ

- Не е предназначена за използване от деца.
- Не използвайте в потенциално експлозивна атмосфера.
- Не отваряйте лампата и не извършвайте реконструкции и модификации.
- Акумулаторната батерия и светодиодът са монтирани за постоянно и не могат да се сменят.

### 4. ОБЩ ПРЕГЛЕД НА УРЕДА

📷 A

① спот светлина, ② основна светлина, ③ бутон за Вкл./Изкл., ④ индикатор за нивото на заряда, ⑤ подвижна магнитна опора, ⑥ Micro USB порт за зареждане, ⑦ щипка за джоб с магнит

### 5. ПУСКАНЕ В ЕКСПЛОАТАЦИЯ

#### 5.1 ЗАРЕЖДАНЕ НА АКУМУЛАТОРНАТА БАТЕРИЯ

ⓘ *Преди първата употреба заредете напълно акумулаторната батерия. Извършвайте зареждането само в изключено състояние.*
1. Свържете Micro-USB кабела с Micro USB порта за зареждане и с електрическата мрежа.
   - По време на зареждането индикаторът за нивото на заряда мига в зелено.
   - Процесът на зареждане е завършен, когато индикаторът за нивото на заряда свети постоянно зелено.
2. Изключете лампата от електрическата мрежа.

**ВНИМАНИЕ**

**Повреждане на лампата и на акумулаторната батерия от несъвместими принадлежности**
- Изходното напрежение на зарядното устройство не трябва да превишава 5 V.

### 6. УПОТРЕБА

#### 6.1 РЕЖИМ НА НАСТРОЙКА НА ЛАМПАТА

Могат да бъдат избрани два режима на работа на лампата:
- Настройка 1: Прожектор (светлинен поток 80 lm)
- Настройка 2: Основна светлина (светлинен поток 220 lm)

**Категория на риска за лампи, използващи светодиоди 1 – IEC 62471**

**⚠ ПРЕДУПРЕЖДЕНИЕ**

**Опасност от заслепяване и нараняване на ретината**
- Никога не гледайте директно в светлинния лъч.
- Не насочвайте светлинния лъч към очите на хора и животни.
- При професионална употреба потребителят трябва да бъде инструктиран в съответствие с правилата по техника на безопасност.

#### 6.2 ВКЛЮЧВАНЕ И ИЗКЛЮЧВАНЕ НА ПРОЖЕКТОРА

1. Натиснете 1 път бутона за Вкл./Изкл., за да включите прожектора.
2. Натиснете 2 пъти бутона за Вкл./Изкл., за да изключите прожектора.

#### 6.3 ВКЛЮЧВАНЕ И ИЗКЛЮЧВАНЕ НА ОСНОВНАТА СВЕТЛИНА

ⓘ *Лампата трябва да бъде изключена.*
1. Натиснете 2 пъти бутона за Вкл./Изкл., за да включите основната светлина.
2. Натиснете 1 път бутона за Вкл./Изкл., за да изключите основната светлина.

#### 6.4 ЗАКРЕПВАНЕ НА ЛАМПАТА

Магнитната опора и магнитът на щипката за джоб се задържат за всички гладки, плоски, магнитни повърхности.
Щипка за джоб, за закрепване на лампата към части от облеклото.

### 7. НЕИЗПРАВНОСТИ

| Неизправност | Отстраняване на проблеми |
|---|---|
| Лампата не свети | 1. Заредете акумулаторната батерия. |
| По време на зареждането индикаторът за нивото на заряда не свети | 1. Изключете лампата от мрежата и я свържете отново към адаптера.<br>2. Свържете се с отдела за обслужване на клиентите на Hoffmann Group. |

### 8. СЪХРАНЕНИЕ

1. Зареждайте до 50% от капацитета на всеки три месеца.
2. Съхранявайте лампата при температура между -10°C и + 40°C.

### 9. ПОЧИСТВАНЕ

Почиствайте лампата с навлажнена кърпа.

**ВНИМАНИЕ**

**Непоправими повреди на лампата вследствие на неправилно почистване**
- Не почиствайте лампата по време на зареждането.
- Не използвайте съдържащи химикали, разтворители или спирт почистващи препарати.

### 10. ТЕХНИЧЕСКИ ДАННИ

| Лампа | Основна светлина | Прожектор |
|---|---|---|
| Светлинен поток | 220 lm | 80 lm |
| Продължителност на светене на едно зареждане на акумулаторна батерия | 2,5 часа | 5,5 часа |
| Цветна температура | 6500 K | 6500 K |
| Размери (L×Ø) | 172x22,5 mm | |
| Тегло | 82 g | |
| Клас на защита | IP 20, IK 07 | |
| Температура на работната среда | -10°C до +40°C | |
| Магнитна опора | Може да се завърта на 360°, може да се накланя на макс. 30° | |

| Литиево-йонна акумулаторна батерия | |
|---|---|
| Капацитет | 3,7 V/1100 mAh/4,07 Wh |
| Време на зареждане | 3 часа |

| Използван мрежов адаптер | |
|---|---|
| Вход | 100 – 240 V/50/60 Hz |
| Изход | 5 V/1 A |

### 11. РЕЦИКЛИРАНЕ И ПРЕДАВАНЕ ЗА ОТПАДЪЦИ

Лампа Не изхвърляйте с битовите отпадъци.
Специфичните за страната разпоредби относно предаването за отпадъци трябва да се спазват. Потребителите са длъжни да предават Лампа в подходящ събирателен пункт.

Лампа може да бъде върнато безплатно на Hoffmann GmbH Qualitätswerkzeuge, Haberlandstr. 55, 81241 München, Германия.

## da AKKU-STIFTLAMPE

### 1. IDENTIFIKATIONSDATA

| | |
|---|---|
| Produkt | LED-akku-stiftlampe 170 |
| Version | 02 Original betjeningsvejledning |
| Udarbejdelsesdato | 06/2022 |

### 2. GENERELLE HENVISNINGER

Læs og følg betjeningsvejledningen. Opbevar den, og hold den altid tilgængelig til senere brug.

### 3. SIKKERHED

#### 3.1 GRUNDLÆGGENDE SIKKERHEDSANVISNINGER

**⚠ ADVARSEL**

**Udslip af elektrolyt**
**Øjen- og hudirritation pga. udslip af elektrolyt**
Elektrolyt er giftig og ætsende
- Undgå kropskontakt.
- Ved kontakt med øjne eller kroppen skal det pågældende sted vaskes grundigt, og der skal kontaktes en læge hurtigst muligt.
- Lygten må ikke længere benyttes, hvis der opstår usædvanlige buler udvendigt.

**BEMÆRK**

**Beskadiget lygte**
- Lygten må ikke udsættes for høj varme, direkte sollys, åben ild, vand eller fugtighed.
- Opladningen skal afbrydes, hvis der opstår usædvanlig varme på lygten eller den begynder at lugte. Lygten må ikke længere benyttes.
- Lygten må ikke længere benyttes, hvis den har fået et hårdt stød eller er blevet tabt.

#### 3.2 BESTEMMELSESMÆSSIG BRUG

LED-akku-stiftlampe med hoved- og spotlys, magnetfod og lommeclips.
- Til både industriel og privat brug.

#### 3.3 UKORREKT ANVENDELSE

- Må ikke anvendes af børn.
- Må ikke anvendes i eksplosive områder.
- Lygten må ikke åbnes, og der må ikke gennemføres egne ændringer eller modifikationer.
- Akku og LED er fastmonteret og kan ikke udskiftes.

### 4. OVERSIGT OVER ENHEDEN

📷 A

① spotlys ② hovedlys, ③ tænd/sluk-trykknap, ④ ladetilstandsvisning, ⑤ bevægelig magnetfod, ⑥ Micro-USB-ladetilslutning, ⑦ lommeclips med magnet

### 5. IDRIFTTAGNING

#### 5.1 OPLADNING AF AKKUET

ⓘ *Batteriet skal oplades helt før første ibrugtagning. Må kun oplades i slukket tilstand.*
1. Micro-USB-kablet forbindes med Micro-USB-ladetilslutningen og strømnettet.
   - Ladetilstandsvisningen blinker grønt under opladningen.
   - Opladningen er færdig, når ladetilstandsvisningen permanent lyser grønt.
2. Kobl lygten fra elnettet.

**BEMÆRK**

**Beskadigelse af lygten og akkuet ved brug af ikke-kompatibelt tilbehør**
- Laderens udgangsspænding må ikke overstige 5 V.

### 6. BETJENING

#### 6.1 LYGTENS INDSTILLINGSTILSTANDE

Lygten har to forskellige tilstande:
- Indstilling 1: Spotlys (lysstrøm 80 lm)
- Indstilling 2: Hovedlys (lysstrøm 220 lm)

**LED-risikogruppe 1 - IEC 62471**

**⚠ ADVARSEL**

**Fare for blænding og beskadigelse af nethinden**
- Se ikke direkte ind i lysstrålen.
- Peg ikke lysstrålen mod øjnende af hverken mennesker eller dyr.
- Ved erhvervsmæssig anvendelse skal brugeren oplæres i henhold til bestemmelser om forebyggelse af ulykker.

#### 6.2 TÆNDING OG SLUKNING AF SPOTLYSET

1. Tryk på tænd/sluk-trykknappen 1× for at tænde for spotlyset.
2. Tryk på tænd/sluk-trykknappen 2× for at slukke for spotlyset.

#### 6.3 TÆNDING OG SLUKNING AF HOVEDLYSET

ⓘ *Lampen skal være slukket.*
1. Tryk på tænd/sluk-trykknappen 2× for at tænde for hovedlyset.
2. Tryk på tænd/sluk-trykknappen 1× for at slukke for hovedlyset.

#### 6.4 FASTGØRELSE AF LYGTEN

Magnetfoden og magneten på lommeclipsen klæber på alle glatte, plane og magnetiske overflader.
Lommeclips til fastgørelse af lygten på beklædningsgenstande.

### 7. FEJL

| Fejl | Fejlafhjælpning |
|---|---|
| Lygten lyser ikke | 1. Oplad akkuet. |
| Ladetilstandsvisningen lyser ikke under opladningen | 1. Kobl lygten fra elnettet, og tilslut strømforsyningen igen.<br>2. Kontakt Hoffmann Groups kundeservice. |

### 8. OPBEVARING

1. Skal genoplades til 50 % af kapaciteten efter tre måneder.
2. Lygten skal opbevares i temperaturer mellem -10 °C og + 40 °C.

### 9. RENGØRING

Rengør lygten med en fugtig klud.

**BEMÆRK**

**Irreparable skader på lygten pga. ukorrekt rengøring**
- Lygten må ikke rengøres under opladningen.
- Der må ikke anvendes kemiske, alkoholholdige eller opløsningsmiddelholdige rengøringsmidler.

### 10. TEKNISKE DATA

| Lygte | Hovedlys | Spotlys |
|---|---|---|
| Lysstrøm | 220 lm | 80 lm |
| Brændetid pr. akku-opladning | 2,5 h | 5,5 h |
| Farvetemperatur | 6500 K | 6500 K |
| Mål (L×Ø) | 172x22,5 mm | |
| Vægt | 82 g | |
| Beskyttelsesklasse | IP 20, IK 07 | |
| Temperatur i arbejdsomgivelserne | -10 °C til +40 °C | |
| Magnetfod | Kan drejes 360°, kan vinkles maks. 30° | |

| Li-ion-akku | |
|---|---|
| Kapacitet | 3,7 V / 1100 mAh / 4,07 Wh |
| Opladningstid | 3 h |

| Strømforsyning der skal anvendes | |
|---|---|
| Indgang | 100 - 240 V / 50/60 Hz |
| Udgang | 5 V / 1 A |

### 11. GENBRUG OG BORTSKAFFELSE

Lygte Må ikke bortskaffes med husholdningsaffald.
De nationale forskrifter for bortskaffelse skal overholdes. Forbrugere er forpligtet til at aflevere Lygte til et egnet indsamlingssted.

Lygte kan gives gratis tilbage hos Hoffmann GmbH Qualitätswerkzeuge, Haberlandstr. 55, 81241 München, Tyskland.

## en RECHARGEABLE PEN LIGHT

### 1. IDENTIFICATION DATA

| | |
|---|---|
| Product | LED rechargeable pen light 170 |
| Version | 02 Original operating instructions |
| Date created | 06/2022 |

### 2. GENERAL INFORMATION

Read and observe the operating instructions, keep them as a reference for later and ensure they are accessible at all times.

### 3. SAFETY

#### 3.1 GROUPED SAFETY MESSAGES

**⚠ WARNING**

**Leaking electrolyte**
**Eye and skin irritation due to leaking electrolyte**
Electrolyte is toxic and corrosive
- Avoid contact with the body.
- If the event of contact with the eyes or body, thoroughly wash the affected area and consult a doctor as soon as possible.
- Do not use the light if the casing has unusual bulging.

**NOTICE**

**Damaged light**
- Do not expose the light to intense heat, direct sunlight, naked flames, water or moisture.
- Stop charging if you notice any odour or excessive heat coming from the light. No longer use the light.
- If the light suffers a heavy impact or fall, do not continue to use it.

#### 3.2 USE FOR THE INTENDED PURPOSE

LED rechargeable pen light with main light and spotlight, magnetic base and pocket clip.
- For both industrial and private use.

#### 3.3 REASONABLY FORESEEABLE MISUSE

- Not suitable for use by children.
- Do not use in explosion hazard areas.
- Do not open the light, do not make any unauthorised changes or modifications to it.
- Rechargeable battery and LED are fixed and cannot be replaced.

### 4. DEVICE OVERVIEW

📷 A

① Spotlight, ② Main light, ③ On/off button, ④ Charge status indicator, ⑤ Moving magnetic base, ⑥ Micro USB charging port, ⑦ Pocket clip with magnet

### 5. COMMISSIONING

#### 5.1 CHARGING THE BATTERY

ⓘ *Fully charge the battery before using it for the first time. Charge only when switched off.*
1. Use the micro USB cable to connect the micro USB charging port to the power supply.
   - Whilst the light is being charged, the charge status indicator flashes green.
   - When charging is complete, the charge status indicator light up continuously green.
2. Disconnect the lamp from the power supply.

**NOTICE**

**Damage to light and battery due to incompatible accessories**
- Charger output voltage must not exceed 5 V.

### 6. OPERATION

#### 6.1 SETTING MODES OF THE LIGHT

The light has two modes that can be selected:
- Setting 1: Spotlight (lighting intensity 80 lm)
- Setting 2: Main light (lighting intensity 220 lm)

**LED risk group 1 - IEC 62471**

**⚠ WARNING**

**Risk of blinding and injury to the retina**
- Never look directly into the light beam.
- Do not direct light beam at animals' or people's eyes.
- In the event of commercial use, the user must be instructed according to the accident prevention regulations.

#### 6.2 SWITCHING THE SPOTLIGHT ON AND OFF

1. Press the on/off button 1× in order to switch on the spotlight.
2. Press the on/off button 2× in order to switch off the spotlight.

#### 6.3 SWITCHING THE MAIN LIGHT ON AND OFF

ⓘ *Light must be switched off.*
1. Press the on/off button 2× in order to switch on the main light.
2. Press the on/off button 1× in order to switch off the main light.

#### 6.4 ATTACHING THE LIGHT

The magnetic base and magnet on the pocket clip will stick to all smooth flat magnetic surfaces.
Pocket clip to attach light to clothing.

### 7. FAULTS

| Fault | Troubleshooting |
|---|---|
| Light does not light up | 1. Charge the battery. |
| Whilst the light is being charged, the charge status indicator does not light up | 1. Disconnect light from the power supply and reconnect to power supply unit.<br>2. Contact Hoffmann Group customer service. |

### 8. STORAGE

1. Every three months, recharge the battery to 50% state of charge.
2. Store light at temperatures between -10°C and + 40°C.

### 9. CLEANING

Clean the light with a damp cloth.

**NOTICE**

**Irreparable damage to the light due to improper cleaning**
- Do not clean the light during charging.
- Do not use any chemical, alcohol or solvent-based cleaners.

### 10. TECHNICAL DATA

| Light | Main light | Spotlight |
|---|---|---|
| Lighting intensity | 220 lm | 80 lm |
| Illumination time per battery charge | 2.5 h | 5.5 h |
| Colour temperature | 6500 K | 6500 K |
| Dimensions (L×Ø) | 172x22.5 mm | |
| Weight | 82 g | |
| Protection class | IP 20, IK 07 | |
| Ambient temperature range | -10°C to +40°C | |
| Magnetic base | Can be rotated by 360°, can be tilted by max. 30° | |

| Li-ion battery | |
|---|---|
| Capacity | 3.7 V / 1100 mAh / 4.07 Wh |
| Charging time | 3 h |

| Power supply unit to be used | |
|---|---|
| Input | 100 - 240 V / 50/60 Hz |
| Output | 5 V / 1 A |

### 11. RECYCLING AND DISPOSAL

Do not dispose of the Torch in domestic waste.
Comply with the national regulations for disposal. Users have a responsibility to bring Torch to an appropriate collection point.

The Torch can be returned free of charge to Hoffmann GmbH Qualitätswerkzeuge, Haberlandstr. 55, 81241 Munich, Germany.

## fi AKKUKÄYTTÖINEN KYNÄVALAISIN

### 1. TUNNISTETIEDOT

| | |
|---|---|
| Tuote | Akkukäyttöinen LED-kynävalaisin 170 |
| Versio | 02 Käännös alkuperäisestä käyttöohjeesta |
| Laatimispäivämäärä | 6/2022 |

### 2. YLEISIÄ OHJEITA

Lue käyttöohjeet, noudata siinä mainittuja ohjeita, säilytä myöhempää tarvetta varten ja aina helposti saatavilla.

### 3. TURVALLISUUS

#### 3.1 TÄRKEÄT TURVALLISUUSOHJEET

**⚠ VAROITUS**

**Vuotava elektrolyytti**
**Vuotava elektrolyytti ärsyttää silmiä ja ihoa**
Elektrolyytti on myrkyllistä ja syövyttävää
- Vältä fyysistä kosketusta.
- Pese silmä- tai kehokosketuksessa altistunut kohta perusteellisesti ja hakeudu lääkäriin mahdollisimman pian.
- Älä käytä valaisinta enää, jos sen kotelo pullottaa epätavallisesti.

**HUOMIO**

**Vahingoittunut valaisin**
- Älä altista valaisinta suurelle kuumuudelle, suoralle auringonpaisteelle, avotulelle, vedelle tai kosteudelle.
- Keskeytä lataus, kun valaisimessa havaitaan hajua tai runsasta kuumenemista. Älä käytä valaisinta enää.
- Älä käytä valaisinta enää voimakkaan iskun tai putoamisen jälkeen.

#### 3.2 KÄYTTÖTARKOITUS

Akkukäyttöinen LED-kynävalaisin, pää- ja kohdevalo, magneettijalka ja taskuklipsi.
- Teollisuus- ja yksityiskäyttöön.

#### 3.3 VÄÄRINKÄYTTÖ

- Ei sovellu lasten käyttöön.
- Älä käytä räjähdysvaarallisissa tiloissa.
- Älä avaa valaisinta, älä tee luvattomia muutoksia ja muokkauksia.
- Akku ja LED on asennettu pysyvästi, niitä ei voida vaihtaa.

### 4. LAITTEEN YLEISKUVA

📷 A

① Kohdevalo, ② päävalo, ③ virtapainike, ④ varausnäyttö, ⑤ liikkuva magneettijalka, ⑥ Micro-USB-latausportti, ⑦ magneetilla varustettu taskuklipsi

### 5. KÄYTTÖÖNOTTO

#### 5.1 AKUN LATAAMINEN

ⓘ *Lataa akku ennen ensimmäistä käyttöä täyteen. Lataa vain kytkettynä pois päältä.*
1. Yhdistä Micro-USB-kaapelilla Micro-USB-latausporttiin ja sähköverkkoon.
   - Lataustilan näyttö vilkkuu vihreänä lataamisen aikana.
   - Lataus on päättynyt, kun lataustilan näytön väri on jatkuvasti vihreä.
2. Erota valaisin sähköverkosta.

**HUOMIO**

**Yhteensopimattomat tarvikkeet vahingoittavat valaisinta ja akkua**
- Laturin lähtöjännite ei saa olla enemmän kuin 5 V.

### 6. KÄYTTÖ

#### 6.1 VALAISIMEN ASETUKSET

Valaisimessa on valittavissa kaksi asetusta:
- Asetus 1: Kohdevalo (valovirta 80 lm)
- Asetus 2: Päävalo (valovirta 220 lm)

**LED-riskiryhmä 1 - IEC 62471**

**⚠ VAROITUS**

**Häikäisyvaara ja verkkokalvon vaurioitumisen vaara**
- Älä koskaan katso suoraan valonsäteeseen.
- Älä suuntaa valonsädettä ihmisten ja eläinten silmiin.
- Ammattikäytössä käyttäjää on opastettava tapaturmantorjuntamääräysten mukaisesti.

#### 6.2 KOHDEVALON SYTYTTÄMINEN JA SAMMUTTAMINEN

1. Paina virtapainiketta 1 kerran, kun haluat sytyttää kohdevalon.
2. Paina virtapainiketta 2 kertaa, kun haluat sammuttaa kohdevalon.

#### 6.3 PÄÄVALON SYTYTTÄMINEN JA SAMMUTTAMINEN

ⓘ *Lampun on oltava pois päältä.*
1. Paina virtapainiketta 2 kertaa, kun haluat sytyttää päävalon.
2. Paina virtapainiketta 1 kerran, kun haluat sammuttaa päävalon.

#### 6.4 VALAISIMEN KIINNITTÄMINEN

Magneettijalusta ja taskuklipsin magneetti tarttuu kaikkiin sileisiin, tasaisiin, magneettisiin pintoihin.
Taskuklipsi, jolla valaisin kiinnitetään vaatteisiin.

### 7. HÄIRIÖT

| Häiriö | Viankorjaus |
|---|---|
| Valaisimessa ei ole valoa | 1. Lataa akku. |
| Varaustilan näytössä ei ole valoa latauksen aikana | 1. Irrota valaisin sähköverkosta, yhdistä uudelleen verkkolaitteella.<br>2. Ota yhteyttä Hoffmann Groupin huoltopalveluun. |

### 8. SÄILYTYS

1. Lataa kolmen kuukauden välein 50 prosenttiin.
2. Valaisimen säilytyslämpötila on -10 °C...+ 40 °C.

### 9. PUHDISTUS

Puhdista valaisin kostealla liinalla.

**HUOMIO**

**Epäasiallinen puhdistus aiheuttaa valaisimeen vikoja, joita e voida korjata**
- Älä puhdista valaisinta latauksen aikana.
- Älä käytä kemiallisia, alkoholia tai liuottimia sisältäviä puhdistusaineita.

### 10. TEKNISET TIEDOT

| Valaisin | Päävalo | Kohdevalo |
|---|---|---|
| Valovirta | 220 lm | 80 lm |
| Valaisuaika akun latausta kohden | 2,5 h | 5,5 h |
| Värilämpötila | 6500 K | 6500 K |
| Mitat (P×Ø) | 172x22,5 mm | |
| Paino | 82 g | |
| Suojausluokka | IP 20, IK 07 | |
| Työympäristön lämpötila | -10 °C...+40 °C | |
| Magneettijalka | 360° kääntyvä, kork. 30° kallistuva | |

| Litiumioniakku | |
|---|---|
| Kapasiteetti | 3,7 V / 1100 mAh / 4,07 Wh |
| Latausaika | 3 h |

| Käytettävä verkkolaite | |
|---|---|
| Tulo | 100 - 240 V / 50/60 Hz |
| Lähtö | 5 V / 1 A |

### 11. KIERRÄTYS JA HÄVITTÄMINEN

Valaisin älä hävitä kotitalousjätteen mukana.
Maakohtaisia hävittämistä koskevia määräyksiä on noudatettava. Kuluttaja on velvollinen toimittamaan Valaisin keräyspisteeseen.

Valaisin voidaan palauttaa maksutta yritykselle Hoffmann GmbH Qualitätswerkzeuge, Haberlandstr. 55, 81241 München.

## fr LAMPE STYLO SANS FIL

### 1. DONNÉES D'IDENTIFICATION

| | |
|---|---|
| Produit | Lampe stylo sans fil à LED 170 |
| Version | 02 Instructions d'utilisation originales |
| Date de création | 06/2022 |

### 2. REMARQUES GÉNÉRALES

Lire, respecter et conserver les instructions d'utilisation à des fins de consultation ultérieure, et toujours les garder à disposition.

### 3. SÉCURITÉ

#### 3.1 CONSIGNES GÉNÉRALES DE SÉCURITÉ

**⚠ AVERTISSEMENT**

**Fuite d'électrolyte**
**Irritation des yeux et de la peau due à une fuite d'électrolyte**
L'électrolyte est toxique et corrosif
- Eviter tout contact avec le corps.
- En cas de contact avec les yeux ou le corps, rincer soigneusement la zone concernée et consulter un médecin dans les plus brefs délais.
- En cas de gonflement inhabituel du boîtier, ne plus utiliser la lampe.

**AVIS**

**Lampe endommagée**
- Ne pas exposer la lampe à une chaleur excessive, aux rayons directs du soleil, à une flamme nue, à de l'eau ou de l'humidité.
- Interrompre la charge en présence d'une odeur ou d'un dégagement de chaleur excessif au niveau de la lampe. Ne plus utiliser la lampe.
- Ne plus utiliser la lampe après une chute ou un choc violent.

#### 3.2 UTILISATION CONFORME À L'EMPLOI PRÉVU

Lampe de poche stylo sans fil à LED avec éclairage principal et ponctuel, base magnétique et clip de poche.
- Pour un usage industriel et privé.

#### 3.3 UTILISATION NON CONFORME

- Ne convient pas à une utilisation par des enfants.
- Ne pas utiliser dans des zones explosibles.
- Ne pas ouvrir la lampe, ne pas procéder à des transformations ou des modifications.
- La batterie et les LED sont montées de manière fixe, elles ne peuvent pas être remplacées.

### 4. APERÇU DE L'APPAREIL

📷 A

① Eclairage ponctuel, ② éclairage principal, ③ bouton-poussoir d'allumage/extinction, ④ indicateur de niveau de charge, ⑤ base magnétique mobile, ⑥ port de charge micro-USB, ⑦ clip de poche avec aimant

### 5. MISE EN SERVICE

#### 5.1 CHARGE DE LA BATTERIE

ⓘ *Charger complètement la batterie avant la première utilisation. Charger la batterie uniquement lorsque l'appareil est hors tension.*
1. Brancher le câble micro-USB sur le port de charge micro-USB et raccorder la lampe au secteur.
   - L'indicateur de niveau de charge clignote en vert pendant la charge.
   - La charge est terminée lorsque l'indicateur de niveau de charge reste allumé en vert.
2. Débrancher la lampe du secteur.

**AVIS**

**Endommagement de la lampe et de la batterie par des accessoires non compatibles**
- La tension de sortie du chargeur ne peut pas dépasser 5 V.

### 6. UTILISATION

#### 6.1 MODES DE RÉGLAGE DE LA LAMPE

La lampe comporte deux modes :
- Réglage 1 : éclairage ponctuel (flux lumineux de 80 lm)
- Réglage 2 : éclairage principal (flux lumineux de 220 lm)

**Groupe de risque des LED 1 - CEI 62471**

**⚠ AVERTISSEMENT**

**Risque d'éblouissement et risque de lésion de la rétine**
- Ne pas regarder directement le faisceau lumineux.
- Ne pas diriger le faisceau lumineux vers les yeux de personnes ou d'animaux.
- En cas d'utilisation professionnelle, l'utilisateur doit être informé conformément au règlement relatif à la prévention des accidents.

#### 6.2 ALLUMAGE ET EXTINCTION DE L'ÉCLAIRAGE PONCTUEL

1. Actionner une fois le bouton-poussoir d'allumage/extinction pour allumer l'éclairage ponctuel.
2. Actionner deux fois le bouton-poussoir d'allumage/extinction pour éteindre l'éclairage ponctuel.

#### 6.3 ALLUMAGE ET EXTINCTION DE L'ÉCLAIRAGE PRINCIPAL

ⓘ *La lampe doit être éteinte.*
1. Actionner deux fois le bouton-poussoir d'allumage/extinction pour allumer l'éclairage principal.
2. Actionner une fois le bouton-poussoir d'allumage/extinction pour éteindre l'éclairage principal.

#### 6.4 FIXATION DE LA LAMPE

La base magnétique et l'aimant sur le clip de poche adhèrent sur toutes les surfaces lisses, planes et magnétiques.
Clip de poche, pour fixer la lampe sur les vêtements.

### 7. PANNES

| Problème | Solution |
|---|---|
| La lampe ne s'allume pas | 1. Charger la batterie. |
| L'indicateur de niveau de charge ne s'allume pas pendant la charge | 1. Débrancher la lampe du secteur et la rebrancher sur le bloc d'alimentation.<br>2. Contacter le service clientèle de Hoffmann Group. |

### 8. STOCKAGE

1. Recharger à 50 % de la capacité tous les trois mois.
2. Stocker la lampe à des températures comprises entre -10 et + 40 °C.

### 9. NETTOYAGE

Nettoyer la lampe à l'aide d'un chiffon humide.

**AVIS**

**Dommages irréparables à la lampe en cas de nettoyage non conforme**
- Ne pas nettoyer la lampe pendant la charge.
- Ne pas utiliser de produits nettoyants chimiques ou à base d'alcool ou de solvant.

### 10. CARACTÉRISTIQUES TECHNIQUES

| Lampe | Éclairage principal | Éclairage ponctuel |
|---|---|---|
| Flux lumineux | 220 lm | 80 lm |
| Durée d'éclairage par charge de la batterie | 2,5 h | 5,5 h |
| Température de couleur | 6 500 K | 6 500 K |
| Dimensions (L×Ø) | 172x22,5 mm | |
| Poids | 82 g | |
| Classe de protection | IP 20, IK 07 | |
| Température de l'environnement de travail | -10 °C à +40 °C | |
| Base magnétique | Orientable à 360°, inclinaison max. 30° | |

| Batterie Li-Ion | |
|---|---|
| Capacité | 3,7 V / 1100 mAh / 4,07 Wh |
| Durée de charge | 3 h |

| Bloc d'alimentation à utiliser | |
|---|---|
| Entrée | 100 - 240 V / 50/60 Hz |
| Sortie | 5 V / 1 A |

### 11. RECYCLAGE ET MISE AU REBUT

Lampe Ne pas jeter dans les ordures ménagères.
Respecter les réglementations nationales en matière de mise au rebut. Les consommateurs sont tenus de déposer les Lampe dans un centre de collecte approprié.

LaLampe peut être retournée gratuitement à Hoffmann GmbH Qualitätswerkzeuge, Haberlandstr. 55, 81241 Munich (Allemagne).

## it LAMPADA TASCABILE A STELO A BATTERIA

### 1. DATI IDENTIFICATIVI

| | |
|---|---|
| Prodotto | Torcia a stelo a batteria a LED 170 |
| Versione | 02 Manuale dell'utente originale |
| Data di creazione | 06/2022 |

### 2. NOTE GENERALI

Leggere il manuale d'uso, rispettarlo, conservarlo per riferimento futuro e tenerlo sempre a portata di mano.

### 3. SICUREZZA

#### 3.1 AVVERTENZE FONDAMENTALI PER LA SICUREZZA

**⚠ AVVERTENZA**

**Fuoriuscita di elettroliti**
**Irritazione agli occhi e alla pelle dovuta alla fuoriuscita di elettroliti**
Gli elettroliti sono tossici e corrosivi
- Evitare il contatto con le parti del corpo.
- In caso di contatto con gli occhi o altre parti del corpo, lavare a fondo la zona interessata e contattare immediatamente un medico.
- Non utilizzare la lampada se l'alloggiamento presenta una forma insolita.

**AVVISO**

**Lampada danneggiata**
- Tenere la lampada lontano da fonti di calore, raggi solari diretti, fiamme libere, acqua e umidità.
- Interrompere la ricarica in caso di cattivo odore o se la lampada si scalda eccessivamente. Non usare la lampada.
- Non usare la lampada in caso di urti o cadute violente.

#### 3.2 IMPIEGO CONFORME ALLO SCOPO PREVISTO

Lampada a stelo tascabile a batteria a LED dotata di luce principale e faretto, base magnetica e clip tascabile
- Per uso privato e industriale.

#### 3.3 USO IMPROPRIO

- Non adatta all'uso da parte dei bambini.
- Non usare in aree a rischio di esplosione.
- Non aprire la lampada, non apportare modifiche né trasformazioni non autorizzate.
- Batteria e LED fissi, non sostituibili.

### 4. PANORAMICA DELL'APPARECCHIO

📷 A

① Faretto, ② luce principale, ③ pulsante On/Off, ④ indicazione dello stato di carica, ⑤ base magnetica mobile, ⑥ attacco di ricarica micro USB, ⑦ clip tascabile con magnete

### 5. MESSA IN FUNZIONE

#### 5.1 CARICAMENTO DELLA BATTERIA

ⓘ *Caricare completamente la batteria prima del primo utilizzo. Effettuare il caricamento solo a lampada spenta.*
1. Collegare il cavo micro USB all'attacco di ricarica micro USB e alla rete elettrica.
   - Durante il processo di ricarica, l'indicazione dello stato di carica lampeggia verde.
   - La procedura è terminata quando la spia dell'indicazione dello stato di carica rimane verde fissa.
2. Scollegare la lampada dalla rete elettrica.

**AVVISO**

**Danni alla lampada e alla batteria dovuti all'uso di accessori non compatibili**
- La tensione in uscita del caricabatterie non deve superare i 5 V.

### 6. UTILIZZO

#### 6.1 MODALITÀ DI REGOLAZIONE DELLA LAMPADA

È possibile scegliere fra due diverse modalità di regolazione:
- Regolazione 1: faretto (corrente d'illuminazione di 80 lm)
- Regolazione 2: luce principale (corrente d'illuminazione di 220 lm)

**Gruppo di rischio LED 1 - IEC 62471**

**⚠ AVVERTENZA**

**Pericolo di abbagliamento e lesioni alla retina**
- Non guardare direttamente il raggio luminoso.
- Non puntare il raggio luminoso negli occhi di persone o animali.
- In caso di uso commerciale, l'utilizzatore deve essere istruito secondo le norme antinfortunistiche.

#### 6.2 ACCENSIONE E SPEGNIMENTO DEL FARETTO

1. Per accendere il faretto, azionare una volta il pulsante On/Off.
2. Per spegnere il faretto, azionare due volte il pulsante On/Off.

#### 6.3 ACCENSIONE E SPEGNIMENTO DELLA LUCE PRINCIPALE

ⓘ *La lampada deve essere spenta.*
1. Per accendere la luce principale, azionare due volte il pulsante On/Off.
2. Per spegnere la luce principale, azionare una volta il pulsante On/Off.

#### 6.4 FISSAGGIO DELLA LAMPADA

La base magnetica e il magnete sulla clip tascabile aderiscono su tutte le superfici lisce, piane e magnetiche.
Utilizzare la clip tascabile per fissare la lampada agli indumenti.

### 7. GUASTI

| Guasto | Eliminazione dei guasti |
|---|---|
| La lampada non si accende | 1. Caricare la batteria. |
| L'indicazione dello stato di carica non si accende durante la procedura di ricarica | 1. Scollegare la lampada dalla rete elettrica e ricollegare l'alimentatore.<br>2. Contattare il servizio clienti di Hoffmann Group. |

### 8. CONSERVAZIONE

1. Ogni tre mesi, ricaricare la batteria al 50% della sua capacità.
2. Conservare la lampada a una temperatura compresa tra -10 °C e +40 °C.

### 9. PULIZIA

Pulire la lampada usando un panno umido.

**AVVISO**

**Danni irreparabili alla lampada dovuti a una pulizia errata**
- Non pulire la lampada quando è in ricarica.
- Non usare detergenti chimici, alcolici o a base di solventi.

### 10. DATI TECNICI

| Lampada | Luce principale | Faretto |
|---|---|---|
| Corrente d'illuminazione | 220 lm | 80 lm |
| Durata di illuminazione per ogni carica della batteria | 2,5 h | 5,5 h |
| Temperatura cromatica | 6500 K | 6500 K |
| Dimensioni (L×Ø) | 172x22,5 mm | |
| Peso | 82 g | |
| Classe di protezione | IP 20, IK 07 | |
| Temperatura del luogo di lavoro | da -10 °C a +40 °C | |
| Base magnetica | ruotabile di 360°, inclinabile fino a max. 30° | |

| Batteria agli ioni di litio | |
|---|---|
| Capacità | 3,7 V / 1100 mAh / 4,07 Wh |
| Tempo di ricarica | 3 h |

| Alimentatore raccomandato | |
|---|---|
| Ingresso | 100 - 240 V / 50/60 Hz |
| Uscita | 5 V / 1 A |

### 11. RICICLAGGIO E SMALTIMENTO

Lampada Non smaltire nei rifiuti domestici.
Osservare le norme locali in materia di smaltimento. I consumatori sono obbligati allo smaltimento presso gli appositi punti di raccolta Lampada.

Lampada può essere restituito gratuitamente a Hoffmann GmbH Qualitätswerkzeuge, Haberlandstr. 55, 81241 Monaco di Baviera.

## hr DŽEPNA SVJETILJKA S AKUMULATOROM

### 1. IDENTIFIKACIJSKI PODACI

| | |
|---|---|
| Proizvod | LED akumulatorska štapna svjetiljka 170 |
| Verzija | 02 Originalne upute za rukovanje |
| Datum sastavljanja | 06/2022 |

### 2. OPĆE UPUTE

Pročitajte upute za rukovanje i pridržavajte ih se te ih spremite i držite na raspolaganju kao referencu.

### 3. SIGURNOST

#### 3.1 OSNOVNE SIGURNOSNE UPUTE

**⚠ UPOZORENJE**

**Istjecajući elektrolit**
**Nadraženost očiju i kože zbog istjecanja elektrolita**
Elektrolit je otrovan i nadražuje
- Izbjegavati kontakt s tijelom.
- U slučaju kontakta s očima ili tijelom temeljito isprati zahvaćeno područje i što prije zatražiti liječničku pomoć.
- U slučaju neobičnog ispupčenja kućišta više ne upotrebljavati svjetiljku.

**NAPOMENA**

**Oštećena svjetiljka**
- Ne izlagati svjetiljku velikoj vrućini, izravnoj sunčevoj svjetlosti, otvorenom plamenu, vodi ili vlazi.
- Prekinuti postupak punjenja kod pojave mirisa ili prekomjernog razvoja topline na svjetiljci. Svjetiljku više ne upotrebljavati.
- Nakon jakog udarca ili pada svjetiljku više ne upotrebljavati.

#### 3.2 NAMJENSKA UPOTREBA

LED akumulatorska džepa štapna svjetiljka s glavnim svjetlom i reflektorom, magnetskim postoljem i džepnom kopčom.
- Za industrijsku i privatnu uporabu.

#### 3.3 NEPROPISNA UPOTREBA

- Djeci nije dopuštena upotreba.
- Upotreba u potencijalno eksplozivnim područjima nije dopuštena.
- Svjetiljku ne otvarati ili poduzimati svojevoljne preinake i prilagodbe.
- Baterija i LED trajno ugrađeni, nisu zamjenjivi.

### 4. PREGLED UREĐAJA

📷 A

① Reflektor, ② Glavno svjetlo, ③ Okretni gumb za uključivanje/isključivanje, ④ Indikator stanja napunjenosti, ⑤ Pokretno magnetsko postolje, ⑥ Micro-USB priključak za punjenje, ⑦ Džepna kopča s magnetom

### 5. PUŠTANJE U RAD

#### 5.1 PUNJENJE BATERIJE

ⓘ *Bateriju u potpunosti napuniti prije prve upotrebe. Puniti samo u isključenom stanju.*
1. Preko Micro-USB kabela spojiti svjetiljku na Micro-USB priključak za punjenje i struju.
   - Indikator stanja napunjenosti treperi zeleno tijekom punjenja.
   - Postupak punjenja dovršen je kad indikator stanja napunjenosti neprekidno svijetli zeleno.
2. Svjetiljku odvojite od sustava napajanja.

**NAPOMENA**

**Oštećenje svjetiljke i baterije zbog nekompatibilnog pribora**
- Izlazni napon punjača ne smije prekoračiti 5 V.

### 6. RUKOVANJE

#### 6.1 NAČINI POSTAVLJANJA SVJETILJKE

Svjetiljka nudi dva načina:
- Postavka 1: Reflektor (svjetlosni tok 80 lm)
- Postavka 2: Glavno svjetlo (svjetlosni tok 220 lm)

**LED rizična skupina 1 – IEC 62471**

**⚠ UPOZORENJE**

**Opasnost od zasljepljivanja i ozljeda mrežnice**
- Nikad nemojte gledati izravno u svjetlosni snop.
- Svjetlosni snop nemojte usmjeravati u oči ljudi ili životinja.
- U slučaju poslovne upotrebe korisnika treba uputiti u skladu s propisom o sprječavanju nesreća.

#### 6.2 UKLJUČIVANJE I ISKLJUČIVANJE REFLEKTORA

1. Pritisnuti gumb za uključivanje/isključivanje 1× za uključivanje reflektora.
2. Pritisnuti gumb za uključivanje/isključivanje 2× za isključivanje reflektora.

#### 6.3 UKLJUČIVANJE I ISKLJUČIVANJE GLAVNOG SVJETLA

ⓘ *Svjetiljka mora biti isključena.*
1. Pritisnuti gumb za uključivanje/isključivanje 2× za uključivanje glavnog svjetla.
2. Pritisnuti gumb za uključivanje/isključivanje 1× za isključivanje glavnog svjetla.

#### 6.4 PRIKLJUČIVANJE SVJETILJKE

Magnetsko postolje i magnet na džepnoj kopči prianjaju na sve glatke, ravne, magnetske površine.
Džepna kopča za pričvršćivanje svjetiljke na odjeću.

### 7. SMETNJE

| Smetnja | Uklanjanje pogrešaka |
|---|---|
| Svjetiljka ne svijetli | 1. Napuniti bateriju. |
| Indikator stanja napunjenosti ne svijetli tijekom punjenja | 1. Odvojiti svjetiljku od napajanja i ponovno spojiti na napajanje.<br>2. Kontaktirati korisničku podršku tvrtke Hoffmann Group. |

### 8. SKLADIŠTENJE

1. Svaka tri mjeseca ponovno napuniti na 50 % kapaciteta.
2. Svjetiljku čuvati na temperaturama od -10°C do 40°C.

### 9. ČIŠĆENJE

Svjetiljku čistiti vlažnom krpom.

**NAPOMENA**

**Nepovratna oštećenja svjetiljke zbog nepropisnog čišćenja**
- Svjetiljku ne čistiti tijekom punjenja.
- Ne primjenjivati sredstva za čišćenje koja sadrže kemikalije, alkohol ili otopine.

### 10. TEHNIČKI PODACI

| Svjetiljka | Glavno svjetlo | Reflektor |
|---|---|---|
| Svjetlosni tok | 220 lm | 80 lm |
| Trajanje svjetla po punjenju baterije | 2,5 h | 5,5 h |
| Temperatura boje | 6500 K | 6500 K |
| Dimenzije (D×Ø) | 172x22,5 mm | |
| Težina | 82 g | |
| Klasa zaštite | IP 20, IK 07 | |
| Temperatura radnog okruženja | od -10°C do +40°C | |
| Magnetsko postolje | okretljivo za 360°, nagibno maks. 30° | |

| Li-ionska baterija | |
|---|---|
| Kapacitet | 3,7 V / 1100 mAh / 4,07 Wh |
| Vrijeme punjenja | 3 h |

| Napajanje koje treba koristiti | |
|---|---|
| Ulaz | 100 - 240 V / 50/60 Hz |
| Izlaz | 5 V / 1 A |

### 11. RECIKLIRANJE I ZBRINJAVANJE

Svjetiljka Ne odlažite u kućanski otpad.
Pridržavajte se propisa za zbrinjavanje specifičnih za državu. Potrošači su obvezni odnijeti ih na odgovarajuće odlagalište Svjetiljka.

Svjetiljka Mogu se također besplatno vratiti tvrtki Hoffmann GmbH Qualitätswerkzeuge, Haberlandstr. 55, 81241 München.

## lt AKUMULIATORINIS KIŠENINIS ŠVIESTUVAS

### 1. IDENTIFIKAVIMO DUOMENYS

| | |
|---|---|
| Gaminys | Akumuliatorinis LED šviestuvas 170 |
| Versija | 02 Originali naudojimo instrukcija |
| Pagal sukūrimo datą | 06/2022 |

### 2. BENDRIEJI NURODYMAI

Perskaitykite naudojimo instrukciją, atkreipkite dėmesį į pastabas, laikykitės tolesnių nurodymų ir visada ją laikykite pasiekiamoje vietoje.

### 3. SAUGA

#### 3.1 ESMINĖS SAUGOS NUORODOS

**⚠ ĮSPĖJIMAS**

**Išsiliejęs elektrolitas**
**Akių ir odos sudirginimas dėl išsiliejusio elektrolito**
Elektrolitas yra nuodingas ir ėsdinantis
- Venkite sąlyčio su kūnu.
- Įvykus sąlyčiui su akimis ar kūnu, kruopščiai nuplaukite paveiktą vietą ir kuo greičiau kreipkitės į gydytoją.
- Nenaudokite lempos, jei jos korpusas yra neįprastai kreivas.

**PRANEŠIMAS**

**Pažeista šviestuvas**
- Šviestuvas neatlaiko stipraus karščio, tiesioginių saulės spindulių, atviros ugnies, vandens ar drėgmės.
- Stabdykite įkrovimą, jei nuo lempos sklinda neįprastas kvapas ar itin didelis karštis. Šviestuvo nebenaudokite.
- Nebenaudokite lempos, jei ji buvo nukritusi ar smarkiai sutrenkta.

#### 3.2 NAUDOJIMAS PAGAL PASKIRTĮ

LED akumuliatorinis pailgas prožektorius su baziniu ir taškiniu apšvietimo funkcija, magnetiniu stovu ir segtuku tvirtinimui prie krepšio.
- Skirtas naudoti pramonėje ir privačiame sektoriuje.

#### 3.3 NETINKAMAS NAUDOJIMAS

- Žibintuvėlis netinkamas naudotis vaikams.
- Nenaudokite potencialiai sprogiose atmosferose.
- Neardykite šviestuvų, nieko savavališkai nekeiskite ir nemodifikuokite.
- Akumuliatorius ir LED patikimai pritvirtinti, nekeičiami.

### 4. ĮRENGINIO APŽVALGA

📷 A

① Taškinis apšvietimas, ② bazinis apšvietimas, ③ įjungimo / išjungimo stumiamasis jungiklis, ④ įkrovos lygio indikatorius, ⑤ kilnojamas magnetinis stovas, ⑥ mikro USB įkrovimo prievadas, ⑦ kišeninis laikiklis su magnetu

### 5. PALEIDIMAS EKSPLOATUOTI

#### 5.1 AKUMULIATORIAUS ĮKROVIMAS

ⓘ *Prieš pirmą naudojimą pilnai įkraukite akumuliatorių. Laikyti tik išjungtą.*
1. Prijunkite mikro USB įkrovimo prievadą ir USB kabelį prie maitinimo tinklo.
   - Kol akumuliatorius įkraunamas, tol įkrovimo būsenos indikatorius mirksi žaliai.
   - Įkrovimo procesas baigtas, kai įkrovimo būsenos indikatorius šviečia žaliai.
2. Atjunkite šviestuvą nuo maitinimo lizdo.

**PRANEŠIMAS**

**Šviestuvo ir akumuliatoriaus pažeidimai dėl nesuderinamų priedų**
- Įkrovos įtampa neturi viršyti 5 V.

### 6. VALDYMAS

#### 6.1 ŠVIESTUVO REGULIAVIMO REŽIMAI

Yra du šviestuvo nustatymo režimai:
- Nustatymas 1: taškinis apšvietimas (šviesos srautas 80 lm)
- Nustatymas 2: Bazinis apšvietimas (šviesos srautas 220 lm)

**LED rizikos grupė 1 - IEC 62471**

**⚠ ĮSPĖJIMAS**

**Apakinimo ir tinklainės pažeidimo pavojus**
- Niekada nežiūrėkite tiesiai į šviesos spindulį.
- Šviesos spindulio nenukreipkite į žmones ir gyvūnus.
- Norėdamas žibintuvėlį naudoti komerciniais tikslais, naudotojas turi būti instruktuojamas pagal nelaimingų atsitikimų prevencijos taisykles.

#### 6.2 TAŠKINĮ APŠVIETIMĄ ĮJUNGTI IR IŠJUNGTI

1. Norėdami įjungti taškinį apšvietimą, 1 kartą paspauskite įjungimo/išjungimo mygtuką.
2. Norėdami išjungti taškinį apšvietimą, 2 kartus paspauskite įjungimo/išjungimo mygtuką.

#### 6.3 BAZINĮ APŠVIETIMĄ ĮJUNGTI IR IŠJUNGTI

ⓘ *Lempa turi būti išjungta.*
1. Norėdami išjungti bazinį apšvietimą, 2 kartus paspauskite įjungimo/išjungimo mygtuką.
2. Norėdami išjungti koncentruotą apšvietimą, 1 kartą paspauskite įjungimo/išjungimo mygtuką.

#### 6.4 ŠVIESTUVO TVIRTINIMAS

Magnetinis stovas ir magnetas prie segtuko krepšiui prikimba prie visų lygių, plokščių, magnetinių paviršių.
Kišeninis segtukas šviestuvui pritvirtinti prie drabužių.

### 7. TRIKTYS

| Triktis | Klaidų pašalinimas |
|---|---|
| Šviestuvas neveikia | 1. Akumuliatoriaus įkrovimas. |
| Kol akumuliatorius įkraunamas, tol įkrovimo būsenos indikatoriaus lemputė šviečia raudonai | 1. Atjunkite lempą nuo maitinimo šaltinio ir vėl prijunkite prie maitinimo šaltinio.<br>2. Susisiekite su Hoffmann Group klientų aptarnavimo tarnyba. |

### 8. LAIKYMAS

1. Kas tris mėnesius įkraukite iki 50 %.
2. Sandėliavimo temperatūra tarp -10°C ir + 40°C.

### 9. VALYMAS

Darbastalį nuvalykite drėgna šluoste.

**PRANEŠIMAS**

**Nepataisomas lempos pažeidimas dėl netinkamo valymo**
- Nevalykite šviestuvo įkrovimo metu.
- Nenaudokite cheminių, alkoholinių arba tirpiklių pagrindu veikiančių valiklių.

### 10. TECHNINIAI DUOMENYS

| Šviestuvas | Pagrindinė apšvietimas | Taškinė šviesa |
|---|---|---|
| Šviesos srautas | 220 lm | 80 lm |
| Šviesos trukmė vienam akumuliatoriaus įkrovimui | 2,5 h | 5,5 h |
| Apšvietimo spalvinė temperatūra | 6500 K | 6500 K |
| Matmenys (L×Ø) | 172x22,5 mm | |
| Svoris | 82 g | |
| Apsaugos klasė | IP 20, IK 07 | |
| Darbo aplinkos temperatūra | -10°C iki +40°C | |
| Magnetinis padas | Pasukamas 360°, maks. 30° paverčiamas | |

| Ličio jono akumuliatoriai | |
|---|---|
| Talpa | 3,7 V / 1100 mAh / 4,07 Wh |
| Įkrovimo laikas | 3 h |

| Naudojamas maitinimo adapteris | |
|---|---|
| Įėjimas | 100 - 240 V / 50/60 Hz |
| Išvestis | 5 V / 1 A |

### 11. PERDIRBIMAS IR ŠALINIMAS

Šviestuvas neišmeskite kartu su buitinėmis atliekomis.
Laikykitės šalyje galiojančių šalinimo taisyklių. Naudotojai įsipareigoja Šviestuvas pristatyti į priėmimo punktą.

Šviestuvas galima nemokamai grąžinti adresu Hoffmann GmbH Qualitätswerkzeuge, Haberlandstr. 55, 81241 München.

## nl ACCUPENZAKLAMP

### 1. IDENTIFICATIEGEGEVENS

| | |
|---|---|
| Product | Led-acculichtpen 170 |
| Versie | 02 Vertaling van de originele bedieningshandleiding |
| Aanmaakdatum | 06/2022 |

### 2. ALGEMENE AANWIJZINGEN

Handleiding lezen, in acht nemen, voor later gebruik bewaren en te allen tijde beschikbaar houden.

### 3. VEILIGHEID

#### 3.1 BASISVEILIGHEIDSINSTRUCTIES

**⚠ WAARSCHUWING**

**Uitstromende elektrolyt**
**Oog- en huidirritaties door uitstromende elektrolyt**
Elektrolyt is giftig en bijtend
- Contact met het lichaam vermijden.
- Bij contact met de ogen of het lichaam de desbetreffende plek grondig afspoelen en zo snel mogelijk een arts raadplegen.
- Bij een ongewone welving van de behuizing de lamp niet meer gebruiken.

**LET OP**

**Beschadigde lamp**
- Lamp niet blootstellen aan grote hitte, direct zonlicht, open vuur, water of vochtigheid.
- Laadproces onderbreken als er een geur of overmatige warmteontwikkeling aan de lamp ontstaat. Lamp niet meer gebruiken.
- Na hevig stoten of vallen van de lamp, deze niet meer gebruiken.

#### 3.2 BEOOGD GEBRUIK

Led-accupenzaklamp met hoofdverlichting, spotlight, magneetvoet en clip.
- Voor industrieel en particulier gebruik.

#### 3.3 ONJUIST GEBRUIK

- Niet geschikt om door kinderen te worden gebruikt.
- Niet gebruiken in omgevingen met explosiegevaar.
- Lamp niet openen, zelf ombouwen of aanpassen.
- Accu en led vast ingebouwd, niet verwisselbaar.

### 4. APPARAATOVERZICHT

📷 A

① Spotlight, ② Hoofdverlichting, ③ Aan-/uit-drukknop, ④ Weergave van ladingsniveau, ⑤ Beweegbare magneetvoet, ⑥ Micro-USB-laadaansluiting, ⑦ Clip met magneet

### 5. INGEBRUIKNEMING

#### 5.1 ACCU OPLADEN

ⓘ *De accu vóór het eerste gebruik volledig opladen. Alleen in uitgeschakelde toestand opladen.*
1. Micro-USB-kabel met micro-USB-laadaansluiting en stroomnet verbinden.
   - De weergave van het ladingsniveau knippert groen tijdens opladen.
   - Het laden is afgesloten als de weergave van het ladingsniveau permanent groen brandt.
2. De lamp loskoppelen van het lichtnet.

**LET OP**

**Beschadiging van lamp en accu door niet-compatibele accessoires**
- Laderuitgangsspanning mag niet hoger zijn dan 5 V.

### 6. BEDIENING

#### 6.1 INSTELMODI VAN DE LAMP

De lamp biedt een keuze uit twee modi:
- Instelling 1: Spotlight (lichtstroom 80 lm)
- Instelling 2: Hoofdverlichting (lichtstroom 220 lm)

**Led-risicogroep 1 - IEC 62471**

**⚠ WAARSCHUWING**

**Gevaar voor verblinding en netvliesletsel**
- Nooit rechtstreeks in de lichtstraal kijken.
- Lichtstraal niet op ogen van mensen en dieren richten.
- Bij commercieel gebruik moet de gebruiker overeenkomstig de voorschriften ter voorkoming van ongevallen worden geïnstrueerd.

#### 6.2 SPOTLIGHT IN- EN UITSCHAKELEN

1. Aan-/uit-drukknop 1x bedienen om spotlight in te schakelen.
2. Aan-/uit-drukknop 2x bedienen om spotlight uit te schakelen.

#### 6.3 HOOFDVERLICHTING IN- EN UITSCHAKELEN

ⓘ *Lamp moet uitgeschakeld zijn.*
1. Aan-/uit-drukknop 2x bedienen om hoofdverlichting in te schakelen.
2. Aan-/uit-drukknop 1x bedienen om hoofdverlichting uit te schakelen.

#### 6.4 LAMP BEVESTIGEN

De magneetvoet en magneet aan de clip hecht op alle gladde, vlakke, magnetische oppervlakken.
Clip om lamp aan kledingsstukken te bevestigen.

### 7. STORINGEN

| Storing | Verhelpen van fouten |
|---|---|
| Lamp brandt niet | 1. Accu opladen. |
| Weergave van ladingsniveau brandt niet tijdens het opladen | 1. Lamp van het stroomnet scheiden, opnieuw met netadapter verbinden.<br>2. Klantenservice Hoffmann Group contacteren. |

### 8. OPSLAG

1. Elke drie maanden tot 50% van de capaciteit bijladen.
2. Lamp bij temperaturen tussen -10 °C en + 40 °C opslaan.

### 9. REINIGING

Lamp reinigen met een vochtige doek.

**LET OP**

**Onherstelbare schade aan lamp door onjuiste reiniging**
- Lamp niet tijdens het laadproces reinigen.
- Geen chemische, alcoholische of oplosmiddelhoudende reinigingsmiddelen gebruiken.

### 10. TECHNISCHE GEGEVENS

| Lamp | Hoofdverlichting | Spotlight |
|---|---|---|
| Lichtstroom | 220 lm | 80 lm |
| Brandduur per acculading | 2,5 h | 5,5 h |
| Kleurtemperatuur | 6500 K | 6500 K |
| Afmetingen (L×Ø) | 172x22,5 mm | |
| Gewicht | 82 g | |
| Veiligheidsklasse | IP 20, IK 07 | |
| Temperatuur werkomgeving | -10 °C tot +40 °C | |
| Magneetvoet | 360° Draaibaar, max. 30° kantelbaar | |

| Li-ion-accu | |
|---|---|
| Capaciteit | 3,7 V / 1100 mAh / 4,07 Wh |
| Laadtijd | 3 h |

| Te gebruiken netadapter | |
|---|---|
| Ingang | 100 - 240 V / 50/60 Hz |
| Uitgang | 5 V / 1 A |

### 11. RECYCLING EN WEGGOOIEN

Lamp niet in het huisvuil weggooien.
De landspecifieke voorschriften voor afval moeten worden opgevolgd. Verbruikers zijn verplicht Lamp naar een geschikt verzamelpunt te brengen.

Lamp kan kosteloos bij Hoffmann GmbH Qualitätswerkzeuge, Haberlandstr. 55, 81241 München, worden teruggegeven.

## no PENNFORMET LOMMELYKT MED OPPLADBART BATTERI

### 1. IDENTIFIKASJONSDATA

| | |
|---|---|
| Produkt | Pennformet lommelykt med LED-lys og oppladbart batteri 170 |
| Versjon | 02 Oversettelse av original instruksjonsbok |
| Opprettelsesdato | 06/2022 |

### 2. GENERELLE MERKNADER

Les instruksjonsboken, følg den, oppbevar den for senere bruk og hold den alltid tilgjengelig.

### 3. SIKKERHET

#### 3.1 GRUNNLEGGENDE SIKKERHETSHENVISNINGER

**⚠ ADVARSEL**

**Elektrolyttlekkasje**
**Irritasjon av øyne og hud på grunn av elektrolyttlekkasje**
Elektrolytt er giftig og etsende
- Unngå hudkontakt.
- Hvis du får elektrolytt i øynene eller på huden må du vaske stedet grundig og oppsøke lege så fort som mulig.
- Hvis huset buer på en uvanlig måte, må ikke lykten brukes lenger.

**LES DETTE**

**Skadet lykt**
- Lykten må ikke utsettes for sterk varme, direkte sollys, åpen ild, vann eller fuktighet.
- Avbryt ladingen hvis du merker lukt eller kraftig varmeutvikling i lykten. Ikke bruk denne lykten mer.
- Ikke bruk lykten etter kraftig støt eller fall.

#### 3.2 KORREKT BRUK

Pennformet lommelykt med LED-lys og oppladbart batteri, med hovedlys og spotlys, magnetfot og lommeklips.
- Til industriell og privat bruk.

#### 3.3 IKKE-KORREKT BRUK

- Ikke egnet til å brukes av barn.
- Skal ikke brukes i områder med eksplosjonsfare.
- Lykten skal ikke åpnes; det skal ikke utføres omstilling og modifisering.
- Batteri og LED er fast montert, kan ikke skiftes ut.

### 4. APPARATOVERSIKT

📷 A

① Spotlight, ② Hovedlys, ③ På/av-trykknapp, ④ Ladestatusindikator, ⑤ Bevegelig magnetfot, ⑥ Mikro-USB-ladekontakt, ⑦ Lommeklips med magnet

### 5. OPPSTART

#### 5.1 LADE BATTERIET

ⓘ *Batteriet skal lades fullstendig opp før første bruk. Skal kun lades når slått av.*
1. Kobles til strømnettet via mikro-USB-kabel med mikro-USB-ladetilkobling.
   - Indikatoren for ladestatus blinker grønt under ladingen.
   - Ladingen er fullført når indikatoren for ladestatus lyser permanent grønt.
2. Koble lykten fra strømnettet.

**LES DETTE**

**Skader på lykt og batteri på grunn av ikke kompatibelt tilbehør.**
- Utgangsspenningen for laderen skal ikke overstige 5 V.

### 6. BETJENING

#### 6.1 INNSTILLINGSMODUSER FOR LYKTEN

Lykten har to moduser til utvalg:
- Innstilling 1: Spotlys (lysstrøm 80 lm)
- Innstilling 2: Hovedlys (lysstrøm 220 lm)

**LED-risikogruppe 1 - IEC 62471**

**⚠ ADVARSEL**

**Fare for blending, og fare for skader på netthinnen**
- Se aldri rett inn i lysstrålen.
- Ikke rett lysstrålen mot øynene på mennesker eller dyr.
- Ved yrkesmessig bruk må brukeren instrueres iht. forskrift om forebygging av ulykker.

#### 6.2 SLÅ SPOTLYSET PÅ OG AV

1. Trykk 1 gang på PÅ/AV-trykknappen for å slå spotlyset på.
2. Trykk 2 ganger på PÅ/AV-trykknappen for å slå spotlyset av.

#### 6.3 SLÅ HOVEDLYSET PÅ OG AV

ⓘ *Lampen må være slått av.*
1. Trykk 2 ganger på PÅ/AV-trykknappen for å slå hovedlyset på.
2. Trykk 1 gang på PÅ/AV-trykknappen for å slå hovedlyset av.

#### 6.4 FESTE LYKTEN

Magnetfoten og magneten på lommeklipset sitter fast på alle glatte, flate, magnetiske overflater.
Lommeklips for å feste lykten til klesplagg.

### 7. FEIL

| Feil | Utbedring av feil |
|---|---|
| Lykten lyser ikke | 1. Lad batteriet. |
| Indikatoren for ladestatus lyser ikke under ladingen | 1. Koble lykten fra strømnettet, koble den på nytt til nettadapteren.<br>2. Kontakt kundeservice i Hoffmann Group. |

### 8. LAGRING

1. Lades til 50 % av full kapasitet hver tredje måned.
2. Lagre lykten ved temperaturer mellom -10 °C og+ 40 °C.

### 9. RENGJØRING

Rengjør lykten med en fuktig klut.

**LES DETTE**

**Uopprettelige skader på lykten på grunn av ukyndig rengjøring**
- Ikke rengjør lykten mens den lades.
- Ikke bruk kjemiske, alkoholbaserte eller løsemiddelholdige rengjøringsmidler.

### 10. TEKNISKE DATA

| Lykt | Hovedlys | Spotlys |
|---|---|---|
| Lysstrøm | 220 lm | 80 lm |
| Lystid per batterilading | 2,5 t | 5,5 t |
| Fargetemperatur | 6500 K | 6500 K |
| Mål (L×Ø) | 172x22,5 mm | |
| Vekt | 82 g | |
| Innkapsling | IP 20, IK 07 | |
| Temperatur arbeidsomgivelser | -10 °C til +40 °C | |
| Magnetfot | Dreibar 360°, maks. 30° vinkel | |

| Li-Ion-batteri | |
|---|---|
| Kapasitet | 3,7 V / 1100 mAh / 4,07 Wh |
| Ladetid | 3 t |

| Nettadapter som skal brukes | |
|---|---|
| Inngang | 100 - 240 V / 50/60 Hz |
| Utgang | 5 V / 1 A |

### 11. RESIRKULERING OG AVFALLSHÅNDTERING

Lykt skal ikke kastes i husholdningsavfallet.
Nasjonale forskrifter om avfallshåndtering skal anvendes. Forbrukerne er forpliktet til å levere Lykt inn til et egnet deponi.

Lykt kan returneres gratis til Hoffmann GmbH Qualitätswerkzeuge, Haberlandstr. 55, 81241 München.

## pl AKUMULATOROWA LATARKA DŁUGOPISOWA

### 1. DANE IDENTYFIKACYJNE

| | |
|---|---|
| Produkt | Akumulatorowa lampa prętowa LED 170 |
| Wersja | 02 Oryginalna instrukcja obsługi |
| Data opracowania | 06/2022 |

### 2. INFORMACJE OGÓLNE

Należy zapoznać się z instrukcją obsługi i przestrzegać jej oraz zachować ją na przyszłość, przechowując w dostępnym miejscu.

### 3. BEZPIECZEŃSTWO

#### 3.1 PODSTAWOWE WSKAZÓWKI BEZPIECZEŃSTWA

**⚠ OSTRZEŻENIE**

**Wyciekający elektrolit**
**Podrażnienie oczu i skóry na skutek kontaktu z wyciekającym elektrolitem**
Elektrolit jest toksyczny i żrący
- Unikać kontaktu fizycznego.
- W razie kontaktu z oczami lub skórą dokładnie przemyć dane miejsce i jak najszybciej zasięgnąć porady lekarza.
- W przypadku odkształcenia obudowy zaprzestać użytkowania latarki.

**NOTYFIKACJA**

**Uszkodzona latarka**
- Nie wystawiać latarki na działanie wysokich temperatur, bezpośredniego promieniowania słonecznego, otwartego ognia, wody czy wilgoci.
- W przypadku wyczucia odoru spalenizny lub zauważenia nadmiernego nagrzania latarki przerwać proces ładowania. Zaprzestać użytkowania latarki.
- Po silnym uderzeniu lub wypadnięciu latarki zaprzestać jej użytkowania.

#### 3.2 ZASTOSOWANIE ZGODNE Z PRZEZNACZENIEM

Latarka z diodą LED i akumulatorem z reflektorami głównym i punktowym, podstawą magnetyczną i klipsem do kieszeni.
- Przeznaczony do zastosowań przemysłowych i domowych.

#### 3.3 NIEDOZWOLONE STOSOWANIE

- Nie nadaje się do używania przez dzieci.
- Nie używać w środowisku zagrożonym eksplozją.
- Nie otwierać latarki, nie dokonywać samodzielnych modyfikacji ani zmian konstrukcyjnych.
- Akumulator i dioda LED są wbudowane na stałe, niewymienne.

### 4. PRZEGLĄD CZĘŚCI URZĄDZENIA

📷 A

① reflektor punktowy, ② reflektor główny, ③ przycisk włączający/wyłączający, ④ wskazanie stanu naładowania, ⑤ ruchoma podstawa magnetyczna, ⑥ gniazdo microUSB do ładowania, ⑦ klips do kieszeni z magnesem

### 5. URUCHAMIANIE

#### 5.1 ŁADOWANIE AKUMULATORA

ⓘ *Przed pierwszym użyciem całkowicie naładować akumulator. Ładować tylko w wyłączonym stanie.*
1. Połączyć kabel microUSB z gniazdem microUSB do ładowania i zasilaniem sieciowym.
   - W czasie ładowania wskazanie stanu naładowania miga na zielono.
   - Gdy wskazanie stanu naładowania świeci ciągle na zielono, ładowanie się zakończyło.
2. Odłączyć latarkę od zasilania sieciowego.

**NOTYFIKACJA**

**Uszkodzenie latarki i akumulatora w wyniku stosowania niekompatybilnych akcesoriów**
- Nie przekraczać napięcia wyjściowego ładowarki wynoszącego 5 V.

### 6. OBSŁUGA

#### 6.1 TRYBY PRACY LATARKI

Latarka może pracować w dwóch trybach do wyboru:
- Tryb 1: Reflektor punktowy (strumień światła do 80 lm)
- Tryb 2: Reflektor główny (strumień światła do 220 lm)

**Grupa ryzyka LED 1 – IEC 62471**

**⚠ OSTRZEŻENIE**

**Ryzyko oślepienia i ryzyko uszkodzenia siatkówki oka**
- Nigdy nie patrzeć bezpośrednio na strumień światła.
- Nie kierować strumienia światła na oczy ludzi ani zwierząt.
- W przypadku zastosowania przemysłowego należy przeszkolić użytkownika z zakresu przepisów dotyczących zapobiegania wypadkom.

#### 6.2 WŁĄCZANIE I WYŁĄCZANIE REFLEKTORA PUNKTOWEGO

1. Aby włączyć reflektor punktowy, 1 × wcisnąć przycisk włączający/wyłączający.
2. Aby wyłączyć reflektor punktowy, 2 × wcisnąć przycisk włączający/wyłączający.

#### 6.3 WŁĄCZANIE I WYŁĄCZANIE REFLEKTORA GŁÓWNEGO

ⓘ *Latarka musi być wyłączona.*
1. Aby włączyć reflektor główny, 2 × wcisnąć przycisk włączający/wyłączający.
2. Aby wyłączyć reflektor główny, 1 × wcisnąć przycisk włączający/wyłączający.

#### 6.4 MOCOWANIE LATARKI

Podstawa magnetyczna i magnes przy klipsie do kieszeni przyczepiają się do gładkich, płaskich, magnetycznych powierzchni.
Klips do kieszeni umożliwia mocowanie latarki do odzieży.

### 7. USTERKI

| Usterka | Rozwiązanie |
|---|---|
| Latarka nie świeci | 1. Naładować akumulator. |
| Wskazanie stanu naładowania nie świeci w czasie ładowania | 1. Odłączyć latarkę od zasilania, ponownie podłączyć zasilacz.<br>2. Skontaktować się z działem obsługi klienta w Hoffmann Group. |

### 8. PRZECHOWYWANIE

1. Co trzy miesiące ładować do 50% pojemności.
2. Latarkę przechowywać w temperaturze od -10°C do +40°C.

### 9. CZYSZCZENIE

Latarkę czyścić wilgotną ściereczką.

**NOTYFIKACJA**

**Nieodwracalne uszkodzenia latarki w wyniku nieprawidłowego czyszczenia**
- Nie czyścić latarki w czasie ładowania.
- Nie stosować środków chemicznych, na bazie alkoholu lub zawierających rozpuszczalniki.

### 10. DANE TECHNICZNE

| Latarka | Reflektor główny | Reflektor punktowy |
|---|---|---|
| Strumień światła | 220 lm | 80 lm |
| Czas świecenia po naładowaniu | 2,5 h | 5,5 h |
| Temperatura barwy | 6500 K | 6500 K |
| Wymiary (dł. × Ø) | 172x22,5 mm | |
| Masa | 82 g | |
| Stopień ochrony | IP20, IK 07 | |
| Temperatura środowiska pracy | od -10°C do +40°C | |
| Podstawa magnetyczna | Obracana o 360°, pochylana o maks. 30° | |

| Akumulator litowo-jonowy | |
|---|---|
| Pojemność | 3,7 V / 1100 mAh / 4,07 Wh |
| Czas ładowania | 3 h |

| Zalecany zasilacz | |
|---|---|
| Wejście | 100–240 V / 50/60 Hz |
| Wyjście | 5 V / 1 A |

### 11. RECYKLING I UTYLIZACJA

Lampa Nie wyrzucać z odpadami komunalnymi.
Należy przestrzegać krajowych przepisów dotyczących utylizacji. Użytkownicy są zobowiązani Lampa do przekazania do odpowiedniego punktu zbiórki.

Lampa można nieodpłatnie odesłać na adres Hoffmann GmbH Qualitätswerkzeuge, Haberlandstr. 55, 81241 München, Niemcy.

# pt LANTERNA DE BOLSO TIPO CANETA COM BATERIA

## 1. DADOS DE IDENTIFICAÇÃO

| | |
|---|---|
| Produto | Lanterna LED tipo caneta com bateria 170 |
| Versão | 02 Tradução do manual de instruções original |
| Data de criação | 06/2022 |

## 2. INDICAÇÕES GERAIS

Ler e respeitar o manual de instruções, guardar para referência futura e manter sempre disponível para consulta.

## 3. SEGURANÇA

### 3.1 INDICAÇÕES BÁSICAS DE SEGURANÇA

**⚠ ATENÇÃO**

**Fuga de eletrólito**
**Irritações cutâneas e oculares devido à fuga de eletrólito**
O eletrólito é tóxico e corrosivo
- ► Evitar o contacto com o corpo.
- ► Em caso de contacto com os olhos ou o corpo, lavar a área afetada com água abundante e procurar imediatamente um médico.
- ► Se for detetado um arqueamento anormal da lanterna, não voltar a utilizá-la.

**AVISO**

**Lanterna danificada**
- ► Não expor a lanterna a calor intenso, radiação solar direta, chama aberta, água ou humidade.
- ► Interromper o processo de carga se for percetível algum odor ou uma formação excessiva de calor na lanterna. Não voltar a utilizar a lanterna.
- ► Não voltar a utilizar a lanterna após um impacto violento ou uma queda.

### 3.2 UTILIZAÇÃO ADEQUADA

Lanterna de bolso LED tipo caneta com bateria, luz principal e projetor, base magnética e clipe para o bolso.
- ■ Adequado para o uso industrial e privado.

### 3.3 UTILIZAÇÃO INDEVIDA

- ■ Não é adequada para ser usada por crianças.
- ■ Não utilizar em áreas potencialmente explosivas.
- ■ Não abrir a lanterna, não realizar conversões nem modificações arbitrárias.
- ■ Bateria e LED montados de forma fixa, não intercambiáveis.

## 4. VISTA GERAL DO APARELHO

A

① Projetor, ② luz principal, ③ botão para ligar/desligar, ④ indicador do estado de carga, ⑤ base magnética móvel, ⑥ ligação de carga Micro-USB, ⑦ clipe para o bolso com íman

## 5. COLOCAÇÃO EM FUNCIONAMENTO

### 5.1 CARREGAR A BATERIA

ⓘ *Carregar totalmente a bateria antes da primeira utilização. Carregar apenas no estado desligado.*
1. Ligar o cabo Micro-USB com ligação de carga Micro-USB à rede elétrica.
   - ► O indicador do estado de carga pisca a verde durante o processo de carga.
   - ► Processo de carga concluído, se o indicador do estado de carga ficar aceso a verde.
2. Separar a lanterna da rede elétrica.

**AVISO**

**Danos na lanterna e na bateria devido a acessórios não compatíveis**
- ► A tensão de saída do carregador não pode exceder os 5 V.

## 6. OPERAÇÃO

### 6.1 MODOS DE DEFINIÇÃO DA LANTERNA

A lanterna dispõe de dois modos para seleção:
- ■ Definição 1: Projetor (fluxo luminoso 80 lm)
- ■ Definição 2: Luz principal (fluxo luminoso 220 lm)

**Grupo de risco LED 1 - IEC 62471**

**⚠ ATENÇÃO**

**Perigo de encandeamento e perigo de ferimento da retina**
- ► Não olhar diretamente para o feixe de luz.
- ► Não direcionar o feixe de luz para os olhos de pessoas ou animais.
- ► Em caso de uso comercial, o utilizador deve receber instrução relativamente ao regulamento de prevenção de acidentes.

### 6.2 LIGAR E DESLIGAR O PROJETOR

1. Acionar 1 vez o botão de ligar/desligar para ligar o projetor.
2. Acionar 2 vezes o botão de ligar/desligar para desligar o projetor.

### 6.3 LIGAR E DESLIGAR A LUZ PRINCIPAL

ⓘ *A lâmpada tem de estar desligada.*
1. Acionar 2 vezes o botão de ligar/desligar para ligar a luz principal.
2. Acionar 1 vez o botão de ligar/desligar para desligar a luz principal.

### 6.4 FIXAR A LANTERNA

A base magnética e o íman no clipe para o bolso aderem a todas as superfícies lisas, planas e magnéticas.
Clipe para o bolso para fixar a lanterna a peças de vestuário.

## 7. FALHAS

| Falha | Resolução de problemas |
|---|---|
| A lanterna não acende | 1. Carregar a bateria. |
| O indicador do estado de carga não acende durante o processo de carga | 1. Separar a lanterna da rede elétrica, ligar novamente à fonte de alimentação.<br>2. Contactar o serviço ao cliente Hoffmann Group. |

## 8. ARMAZENAMENTO

1. Recarregar para 50 % da capacidade a cada três meses.
2. Armazenar a lanterna a temperaturas entre -10°C e + 40°C.

## 9. LIMPEZA

Limpar a lanterna com um pano humedecido.

**AVISO**

**Danos irreparáveis na lanterna devido a uma limpeza inadequada**
- ► Não limpar a lanterna durante o processo de carga.
- ► Não aplicar produtos de limpeza químicos, alcoólicos ou que contenham solventes.

## 10. DADOS TÉCNICOS

| Lanterna | Luz principal | Projetor |
|---|---|---|
| Fluxo luminoso | 220 lm | 80 lm |
| Duração de iluminação por carga da bateria | 2,5 h | 5,5 h |
| Temperatura da cor | 6500 K | 6500 K |
| Medidas (C×Ø) | 172x22,5 mm | |
| Peso | 82 g | |
| Classe de proteção | IP 20, IK 07 | |
| Temperatura do ambiente de trabalho | -10°C a +40°C | |
| Base magnética | rotacional a 360°, inclinável no máx. 30° | |

| Bateria de lítio | |
|---|---|
| Capacidade | 3,7 V / 1100 mAh / 4,07 Wh |
| Tempo de carga | 3 h |

| Fonte de alimentação a utilizar | |
|---|---|
| Entrada | 100 - 240 V / 50/60 Hz |
| Saída | 5 V / 1 A |

## 11. RECICLAGEM E ELIMINAÇÃO

Lanterna não eliminar juntamente com o lixo doméstico.
Devem ser aplicadas as disposições específicas do país para eliminação. Os consumidores são obrigados a entregar as Lanterna num ponto de recolha adequado.

A Lanterna pode ser devolvida gratuitamente à Hoffmann GmbH Qualitätswerkzeuge, Haberlandstr. 55, 81241 München.

# ro LAMPĂ DE BUZUNAR TIP CREION, CU ACUMULATOR

## 1. DATE DE IDENTIFICARE

| | |
|---|---|
| Produs | Lampă tip creion cu LED 170 |
| Versiune | 02 Traducerea manualului original de utilizare |
| Data elaborării | 06/2022 |

## 2. INDICAȚII GENERALE

Citiți manualul de utilizare, respectați-l, păstrați-l pentru referințe ulterioare și păstrați-l accesibil în orice moment.

## 3. SIGURANȚĂ

### 3.1 INSTRUCȚIUNI FUNDAMENTALE DE SIGURANȚĂ

**⚠ AVERTISMENT**

**Scurgere de electrolit**
**Iritații la nivelul ochilor și al pielii din cauza contactului cu electrolitul scurs**
Soluția de electrolit este toxică și iritantă
- ► Evitați contactul cu corpul.
- ► În cazul contactului cu ochii sau cu altă suprafață a corpului, spălați cu grijă locul afectat și consultați de urgență un medic.
- ► În cazul unei deformări neobișnuite a carcasei, nu mai folosiți lampa.

**INDICAȚIE**

**Lămpi deteriorate**
- ► Nu expuneți lămpile la căldură excesivă, la razele soarelui, la foc deschis, la apă sau la umezeală.
- ► Întrerupeți procesul de încărcare în cazul în care detectați un miros specific sau o încălzire excesivă a lămpii. Nu mai utilizați lampa.
- ► Nu mai utilizați lampa după o lovitură puternică sau după trântirea acesteia.

### 3.2 UTILIZARE CONFORMĂ DESTINAȚIEI

Lampă de buzunar tip creion cu LED cu acumulator, cu lumină principală și lumină spot, cu picior magnetic și clemă de prindere.
- ■ Pentru uz industrial și privat.

### 3.3 UTILIZARE NECORESPUNZĂTOARE

- ■ Nu se recomandă pentru a fi utilizată de copii.
- ■ Nu o utilizați în medii cu pericol de explozie.
- ■ Nu desfaceți lampa, nu executați din proprie inițiativă modificări sau transformări.
- ■ Acumulatorul și LED-ul sunt fixe și nu se pot înlocui.

## 4. PREZENTARE GENERALĂ A DISPOZITIVULUI

A

① lumină spot, ② lumină principală, ③ buton de oprire/pornire, ④ afișaj nivel de încărcare, ⑤ picior magnetic mobil, ⑥ port de încărcare micro-USB, ⑦ clemă de prindere cu magnet

## 5. PUNEREA ÎN FUNCȚIUNE

### 5.1 ÎNCĂRCAREA ACUMULATORULUI

ⓘ *Încărcați complet acumulatorul înainte de prima utilizare. Încărcați numai când lampa este oprită.*
1. Conectați cablul micro-USB la portul de încărcare micro-USB și la rețeaua de tensiune.
   - ► Afișajul nivelului de încărcare luminează intermitent verde în timpul procesului de încărcare.
   - ► Procesul de încărcare s-a încheiat atunci când afișajul nivelului de încărcare a acumulatorului luminează verde permanent.
2. Deconectați lanterna de la rețeaua de alimentare.

**INDICAȚIE**

**Daune provocate lămpii și acumulatorului prin folosirea accesoriilor necompatibile**
- ► Tensiunea de ieșire a încărcătorului nu trebuie să fie mai mare de 5 V.

## 6. OPERARE

### 6.1 MODURI DE SETARE A LĂMPII

Puteți alege dintre două moduri permise de lampă:
- ■ Setarea 1: Lumină spot (flux luminos 80 lm)
- ■ Setarea 2: Lumină principală (flux luminos 220 lm)

**Grupă de risc LED 1 - IEC 62471**

**⚠ AVERTISMENT**

**Pericol de orbire și pericol de lezare a retinei**
- ► Nu priviți niciodată direct în fasciculul luminos.
- ► Nu îndreptați fasciculul luminos direct spre ochii oamenilor sau ai animalelor.
- ► În cazul utilizării în scopuri comerciale, utilizatorul trebuie instruit în conformitate cu normele de prevenire a accidentelor.

### 6.2 PORNIREA ȘI OPRIREA LUMINII SPOT

1. 1× apăsare buton de pornire/oprire pentru a porni lumina spot.
2. 2× apăsare buton de pornire/oprire pentru a opri lumina spot.

### 6.3 PORNIREA ȘI OPRIREA LUMINII PRINCIPALE

ⓘ *Lampa trebuie oprită.*
1. 2× apăsare buton de pornire/oprire pentru a porni lumina principală.
2. 1× apăsare buton de pornire/oprire pentru a opri lumina principală.

### 6.4 FIXAREA LĂMPII

Piciorul magnetic și magnetul clemei de prindere aderă la toate suprafețele magnetice netede și plane.
Clemă de prindere pentru fixarea lămpii la obiecte de vestimentație.

## 7. DEFECȚIUNI

| Defecțiune | Remedierea defecțiunilor |
|---|---|
| Lumina nu se aprinde | 1. Încărcați acumulatorul. |
| Afișajul nivelului de încărcare nu se aprinde în timpul procesului de încărcare | 1. Deconectați lampa de la rețeaua de tensiune și conectați-o din nou la alimentator.<br>2. Contactați Serviciul pentru clienți al Hoffmann Group. |

## 8. DEPOZITAREA

1. Reîncărcați la o capacitate de 50 % la fiecare trei luni.
2. Depozitați lampa la temperaturi cuprinse între -10°C și 40°C.

## 9. CURĂȚAREA

Curățați lampa cu o cârpă umedă.

**INDICAȚIE**

**Defecțiuni ireparabile la lampă din cauza curățării neadecvate**
- ► Nu curățați lampa în timpul încărcării.
- ► Nu utilizați produse de curățare care conțin substanțe chimice, alcool sau dizolvanți.

## 10. DATE TEHNICE

| Lampă | Lumină principală | Lumină spot |
|---|---|---|
| Flux luminos | 220 lm | 80 lm |
| Durata iluminării la o încărcare a acumulatorului | 2,5 h | 5,5 h |
| Temperatură de culoare | 6500 K | 6500 K |
| Dimensiuni (L×Ø) | 172x22,5 mm | |
| Greutate | 82 g | |
| Clasa de protecție | IP 20, IK 07 | |
| Temperatura mediului de lucru | -10°C până la +40°C | |
| Picior magnetic | rotativ la 360°, cu înclinare de max. 30° | |

| Acumulator Li-Ion | |
|---|---|
| Capacitate | 3,7 V / 1100 mAh / 4,07 Wh |
| Timp de încărcare | 3 h |

| În funcție de alimentatorul folosit | |
|---|---|
| Intrare | 100 - 240 V / 50/60 Hz |
| Ieșire | 5 V / 1 A |

## 11. RECICLARE ȘI ELIMINARE

Lanternă a nu se elimina împreună cu deșeurile menajere.
Trebuie aplicate reglementările specifice pentru eliminare. Consumatorii sunt obligați Lanternă să predea produsul la un punct de colectare adecvat.

Lanternă produsul poate fi returnat gratuit la Hoffmann GmbH Qualitätswerkzeuge, Haberlandstr. 55, 81241 München.

# ru АККУМУЛЯТОРНЫЙ СТЕРЖНЕВОЙ КАРМАННЫЙ ФОНАРИК

## 1. ИДЕНТИФИКАЦИОННЫЕ ДАННЫЕ

| | |
|---|---|
| Изделие | Светодиодный аккумуляторный стержневой фонарик 170 |
| Версия | 02 Перевод оригинала руководства по эксплуатации |
| Дата составления | 06/2022 |

## 2. ОБЩИЕ УКАЗАНИЯ

Прочтите руководство по эксплуатации, соблюдайте его и храните в постоянном доступе для последующих справок.

## 3. БЕЗОПАСНОСТЬ

### 3.1 ОСНОВНЫЕ УКАЗАНИЯ ПО ТЕХНИКЕ БЕЗОПАСНОСТИ

**⚠ ПРЕДУПРЕЖДЕНИЕ**

**Вытекший электролит**
**Раздражения глаз и кожи при контакте с вытекшим электролитом**
Электролит является ядовитым веществом с раздражающим действием.
- ► Избегайте контакта с телом.
- ► В случае контакта с телом или попадания в глаза тщательно промойте место контакта и немедленно обратитесь к врачу.
- ► При необычной деформации корпуса последующее применение лампы запрещено.

**УВЕДОМЛЕНИЕ**

**Поврежденная лампа**
- ► Не подвергайте лампу воздействию высоких температур, прямых солнечных лучей, открытого пламени, воды или влаги.
- ► При появлении запаха или при чрезмерном нагреве лампы прекратите процесс зарядки. Не используйте больше лампу.
- ► Не используйте лампу после сильного удара или падения.

### 3.2 ПРИМЕНЕНИЕ ПО НАЗНАЧЕНИЮ

Светодиодный аккумуляторный стержневой карманный фонарик с основным и направленным светом, с магнитной опорой и клипсой для крепления в кармане.
- ■ Для промышленного применения и для использования в личных целях.

### 3.3 ИСПОЛЬЗОВАНИЕ НЕ ПО НАЗНАЧЕНИЮ

- ■ Изделие не предназначено для использования детьми.
- ■ Не применяйте во взрывоопасных зонах.
- ■ Не вскрывайте лампу, не производите самовольные модификации и переделку конструкции.
- ■ Аккумулятор и светодиод являются несъемными и не подлежат замене.

## 4. ОБЩИЙ ВИД УСТРОЙСТВА

A

① источник направленного света, ② источник основного света, ③ кнопка включения/выключения, ④ индикатор уровня заряда, ⑤ подвижная магнитная опора, ⑥ разъем для зарядки Micro-USB, ⑦ клипса с магнитом для крепления в кармане

## 5. ВВОД В ЭКСПЛУАТАЦИЮ

### 5.1 ЗАРЯДКА АККУМУЛЯТОРА

ⓘ *Полностью зарядите аккумулятор перед первым использованием. Храните только в выключенном состоянии.*
1. Подсоедините кабель Micro-USB к разъему Micro-USB на лампе с одной стороны и к сети с другой.
   - ► В процессе зарядки индикатор уровня заряда мигает зеленым.
   - ► Процесс зарядки завершен, когда индикатор уровня заряда горит зеленым постоянным светом.
2. Отсоедините фонарь от электрической сети.

**УВЕДОМЛЕНИЕ**

**Повреждение лампы и аккумулятора в результате использования несовместимых принадлежностей**
- ► Выходное напряжение зарядного устройства не должно превышать 5 В.

## 6. ОБСЛУЖИВАНИЕ

### 6.1 УСТАНОВОЧНЫЕ РЕЖИМЫ ФОНАРИКА

Фонарик имеет три режима работы:
- ■ настройка 1: направленный свет (световой поток 80 лм);
- ■ настройка 2: основной свет (световой поток 220 лм).

**Светодиод группы риска 1 — IEC 62471**

**⚠ ПРЕДУПРЕЖДЕНИЕ**

**Опасность ослепления и повреждения сетчатки глаза**
- ► Категорически запрещается смотреть прямо в световой луч.
- ► Не направляйте световой луч в глаза людям и животным.
- ► При промышленном применении требуется инструктаж пользователя по правилам охраны труда.

### 6.2 ВКЛЮЧЕНИЕ И ВЫКЛЮЧЕНИЕ НАПРАВЛЕННОГО СВЕТА

1. Чтобы включить направленный свет, нажмите кнопку Вкл./Выкл. один раз.
2. Чтобы выключить направленный свет, нажмите кнопку Вкл./Выкл. дважды.

### 6.3 ВКЛЮЧЕНИЕ И ВЫКЛЮЧЕНИЕ ОСНОВНОГО СВЕТА

ⓘ *Фонарик должен быть выключен.*
1. Чтобы включить основной свет, нажмите кнопку Вкл./Выкл. дважды.
2. Чтобы выключить основной свет, нажмите кнопку Вкл./Выкл. один раз.

### 6.4 ЗАКРЕПЛЕНИЕ ФОНАРИКА

Магнитная опора и магнит на клипсе крепятся ко всем гладким, ровным магнитным поверхностям.
Клипса предназначена для закрепления фонарика на элементах одежды.

## 7. НЕИСПРАВНОСТИ

| Неисправность | Устранение неисправности |
|---|---|
| Лампа не горит | 1. Зарядить аккумулятор. |
| Во время зарядки индикатор уровня заряда не горит | 1. Отсоединить лампу от сети, повторно подсоединить к сетевому блоку питания.<br>2. Обратиться в службу поддержки клиентов Hoffmann Group. |

## 8. ХРАНЕНИЕ

1. Через каждые три месяца выполняйте подзарядку до 50 % емкости аккумулятора.
2. Храните изделие при температуре от -10 °C до + 40 °C.

## 9. ОЧИСТКА

Очистите лампу влажной салфеткой.

**УВЕДОМЛЕНИЕ**

**Неустранимые повреждения лампы в результате неправильной очистки**
- ► Не выполняйте чистку лампы в процессе зарядки.
- ► Не используйте чистящие средства, содержащие химические вещества, спирт или растворители.

## 10. ТЕХНИЧЕСКИЕ СВЕДЕНИЯ

| Лампа | Основной свет | Направленный свет |
|---|---|---|
| Световой поток | 220 лм | 80 лм |
| Продолжительность работы в зависимости от уровня заряда аккумулятора | 2,5 ч | 5,5 ч |
| Цветовая температура | 6500 K | 6500 K |
| Размер (Д×Ø) | 172x22,5 мм | |
| Масса | 82 г | |
| Степень защиты | IP20, IK07 | |
| Температура рабочей среды | от -10 °C до +40 °C | |
| Магнитная опора | Поворачивается на 360°, наклоняется макс. на 30° | |

| Литий-ионный аккумулятор | |
|---|---|
| Емкость | 3,7 В / 1100 мА·ч / 4,07 Вт·ч |
| Время зарядки | 3 ч |

| Сетевой блок питания для использования | |
|---|---|
| Вход | 100 - 240 В / 50/60 Гц |
| Выход | 5 В / 1 А |

## 11. ПЕРЕРАБОТКА И УТИЛИЗАЦИЯ

Не утилизируйте Фонарь с бытовыми отходами.
Соблюдайте национальные требования по утилизации. Пользователи обязуются сдать Фонарь в соответствующий пункт приемки.

Компания Hoffmann GmbH Qualitätswerkzeuge, Haberlandstr. 55, 81241 München (Германия) принимает Фонарь бесплатно.

# sv BATTERIDRIVEN STAVFICKLAMPA

## 1. IDENTIFIKATIONSDATA

| | |
|---|---|
| Produkt | Batteridriven LED stavlampa 170 |
| Version | 02 Översättning av originalbruksanvisningen |
| Utarbetandedatum | 06/2022 |

## 2. ALLMÄNNA ANVISNINGAR

Läs, beakta och förvara bruksanvisningen för senare användning och se till att den alltid är tillgänglig.

## 3. SÄKERHET

### 3.1 GRUNDLÄGGANDE SÄKERHETSFÖRESKRIFTER

**⚠ VARNING**

**Utrinnande elektrolyt**
**Ögon- och hudirritation på grund av utrunnen elektrolyt**
Elektrolyten är giftig och frätande
- ► Undvik kroppskontakt.
- ► Skölj vid ögon- eller kroppskontakt det angripna stället noggrant och sök snarast läkarvård.
- ► Använd inte lampan längre om höljet har välvt sig onormalt.

**OBS!**

**Skadad lampa**
- ► Utsätt inte lampan för stark värme, direkt solljus, öppen eld, vatten eller fukt.
- ► Avbryt laddningen om du märker att lampan luktar eller utvecklar onormalt mycket värme. Använd inte lampan längre.
- ► Använd inte lampan längre efter en häftig stöt eller ett fall.

### 3.2 AVSEDD ANVÄNDNING

Batteriven LED-stavficklampa med huvudljus och spotlight, magnetfot och fickclips.
- ■ För kommersiell och privat användning.

### 3.3 OLÄMPLIG ANVÄNDNING

- ■ Inte lämplig att användas av barn.
- ■ Använd inte i områden med explosionsrisk.
- ■ Öppna inte lampan och gör inga egenmäktiga ombyggnader och förändringar.
- ■ Batteri och lysdiod är fast monterade och går inte att byta.

## 4. APPARATÖVERSIKT

A

① Spotlight, ② huvudljus, ③ till-/från-tryckknapp, ④ laddnivåindikator, ⑤ rörlig magnetfot, ⑥ Micro USB-laddanslutning, ⑦ fickclips med magnet

## 5. IDRIFTTAGNING

### 5.1 BATTERILADDNING

ⓘ *Ladda batteriet helt före den första användningen. Ladda enbart i frånslaget tillstånd.*
1. Anslut Micro USB-kabeln till Micro USB-laddanslutningen och elnätet.
   - ► Laddnivåindikatorn blinkar med grönt sken under laddningen.
   - ► Laddningen är klar när laddningsindikatorn lyser med fast grönt sken.
2. Koppla bort lampan från elnätet.

**OBS!**

**Lampan och batteriet kan skadas av icke kompatibla tillbehör**
- ► Laddarens utspänning får inte överstiga 5 V.

## 6. MANÖVRERING

### 6.1 LAMPANS INSTÄLLNINGSLÄGEN

Du kan välja mellan två lägen för lampan:
- ■ Inställning 1: Spotlight (ljusflöde 80 lm)
- ■ Inställning 2: Huvudljus (ljusflöde 220 lm)

**LED-riskgrupp 1 - IEC 62471**

**⚠ VARNING**

**Risk för bländning och skador på näthinnan**
- ► Se inte rakt in i ljusstrålen.
- ► Rikta inte ljusstrålen mot människors eller djurs ögon.
- ► Instruera vid yrkesmässig användning användaren om föreskrifterna för förhindrande av olycksfall.

### 6.2 TÄNDNING OCH SLÄCKNING AV SPOTLIGHTEN

1. Tryck 1 gång på till-/från-knappen för att tända spotlighten.
2. Tryck 2 gånger på till-/från-knappen för att släcka spotlighten.

### 6.3 TÄNDNING OCH SLÄCKNING AV HUVUDLJUSET

ⓘ *Lampan måste vara släckt.*
1. Tryck 2 gånger på till-/från-knappen för att tända huvudljuset.
2. Tryck 1 gång på till-/från-knappen för att släcka huvudljuset.

### 6.4 FASTSÄTTNING AV LAMPAN

Magnetfoten och magneten på fickclipset fäster på alla släta, plana och magnetiska ytor.
Fickclips för fastsättning av lampan på klädesplagg.

## 7. FEL

| Fel | Felavhjälpning |
|---|---|
| Lampan lyser inte | 1. Ladda batteriet. |
| Laddnivåindikatorn tänds inte under laddningen | 1. Koppla bort lampan från elnätet, anslut den på nytt med nätdelen.<br>2. Kontakta Hoffmann Groups kundtjänst. |

## 8. FÖRVARING

1. Efterladda var tredje månad till 50 % av kapaciteten.
2. Ladda lampan vid temperatur mellan -10 °C och +40 °C lagern.

## 9. RENGÖRING

Rengör lampan med en fuktig trasa.

**OBS!**

**Olämplig rengöring kan orsaka irreparabla skador på lampan**
- ► Rengör inte lampan medan den laddas.
- ► Använd inga kemiska, alkoholhaltiga eller lösningsmedelsaltiga rengöringsmedel.

## 10. TEKNISKA DATA

| Lampa | Huvudljus | Spotlight |
|---|---|---|
| Ljusflöde | 220 lm | 80 lm |
| Lystid per batteriladdning | 2,5 h | 5,5 h |
| Färgtemperatur | 6500 K | 6500 K |
| Yttermått (L×Ø) | 172x22,5 mm | |
| Vikt | 82 g | |
| Kapslingsklass | IP 20, IK 07 | |
| Temperatur arbetsomgivning | -10 °C - +40 °C | |
| Magnetfot | vridbar 360°, kan lutas max. 30° | |

| Litiumjonbatteri | |
|---|---|
| Kapacitet | 3,7 V / 1100 mAh / 4,07 Wh |
| Laddtid | 3 h |

| Nätdel som ska användas | |
|---|---|
| Ingång | 100 - 240 V / 50/60 Hz |
| Utgång | 5 V / 1 A |

## 11. ÅTERVINNING OCH AVFALLSHANTERING

Lampa Får inte omhändertas som hushållsavfall.
Följ de avfallshanteringsbestämmelser som gäller i respektive land. Användaren är skyldig att Lampa lämna lampan till ett lämpligt insamlingsställe.

Lampa Lampan kan återlämnas kostnadsfritt till Hoffmann GmbH Qualitätswerkzeuge, Haberlandstrasse 55, D-81241 München.

# sk AKUMULÁTOROVÉ VRECKOVÉ SVIETIDLO

## 1. IDENTIFIKAČNÉ ÚDAJE

| | |
|---|---|
| Produkt | Akumulátorové LED pracovné svietidlo 170 |
| Verzia | 02 Preklad originálneho návodu na obsluhu |
| Dátum vytvorenia | 06/2022 |

## 2. VŠEOBECNÉ POKYNY

Prečítajte si návod na obsluhu, dodržiavajte v ňom uvedené pokyny, uschovajte ho pre neskoršie použitie a uložte ho na také miesto, aby bol vždy k dispozícii.

## 3. BEZPEČNOSŤ

### 3.1 ZÁKLADNÉ BEZPEČNOSTNÉ POKYNY

**⚠ VAROVANIE**

**Unikajúci elektrolyt**
**Podráždenie očí a pokožky unikajúcim elektrolytom**
Elektrolyt je jedovatý a leptavý
- ► Vyhýbajte sa kontaktu s častami tela.
- ► V prípade kontaktu s očami alebo časťou tela dôkladne opláchnite zasiahnuté miesto a čo najrýchlejšie vyhľadajte lekára.
- ► Ak je teleso svietidla nezvyčajne ohnuté, svietidlo nepoužívajte.

**OZNÁMENIE**

**Poškodené svietidlo**
- ► Nevystavujte svietidlo vysokým teplotám, priamemu slnečnému žiareniu, otvorenému ohňu, vode alebo vlhkosti.
- ► Prerušte nabíjanie, ak zo svietidla vystupuje zápach alebo ak svietidlo vytvára nadmerné teplo. Prestaňte svietidlo používať.
- ► Po silnom náraze alebo páde prestaňte svietidlo používať.

### 3.2 ZAMÝŠĽANÉ POUŽITIE

Akumulátorové LED vreckové svietidlo s hlavným a bodovým svetlom, magnetickým podstavcom a sponou.
- ■ Na priemyselné a súkromné použitie.

### 3.3 POUŽÍVANIE V ROZPORE S URČENÍM

- ■ Nevhodné pre deti.
- ■ Nepoužívajte svietidlo v oblasti s rizikom výbuchu.
- ■ Svietidlo neotvárajte, nevykonávajte na ňom svojvoľné prestavby ani úpravy.
- ■ Akumulátor a LED pevne zabudované, bez možnosti výmeny.

## 4. PREHĽAD ZARIADENIA

A

① bodové svetlo, ② hlavné svetlo, ③ tlačidlo na zapínanie/vypínanie, ④ ukazovateľ stavu nabitia, ⑤ pohyblivý magnetický podstavec, ⑥ prípojka na nabíjanie Micro USB, ⑦ spona s magnetom

## 5. UVEDENIE DO PREVÁDZKY

### 5.1 NABÍJANIE AKUMULÁTORA

ⓘ *Pred prvým použitím akumulátor plne nabite. Nabíjajte iba vo vypnutom stave.*
1. Zapojte mikro USB kábel s mikro USB nabíjacou prípojkou do elektrickej siete.
   - ► Ukazovateľ stavu nabitia bliká počas nabíjania nazeleno.
   - ► Nabíjanie je ukončené, keď ukazovateľ stavu nabitia svieti dlhodobo nazeleno.
2. Odpojte svetlo zo siete.

**OZNÁMENIE**

**Poškodenie svetla a akumulátora zapríčinené nekompatibilným príslušenstvom**
- ► Výstupné napätie nabíjačky nesmie presiahnuť 5 V.

## 6. OBSLUHA

### 6.1 NASTAVOVACIE REŽIMY SVETLA

Svetlo ponúka na výber dva režimy:
- ■ Nastavenie 1: Bodové svetlo (svetelný tok 80 lm)
- ■ Nastavenie 2: Hlavné svetlo (svetelný tok 220 lm)

**Skupina rizika LED 1 – IEC 62471**

**⚠ VAROVANIE**

**Nebezpečenstvo oslepenia a porušenia sietnice**
- ► Nikdy sa nepozerajte priamo do lúča svetla.
- ► Lúčom svetla nemierte na oči ľudí ani zvierat.
- ► Ak sa zariadenie používa pri výkone povolania, musí byť používateľ poučený podľa predpisu o predchádzaní úrazom.

### 6.2 ZAPNUTIE A VYPNUTIE BODOVÉHO SVETLA

1. 1x stlačte tlačidlo zap./vyp., aby ste zapli bodové svetlo.
2. 2x stlačte tlačidlo zap./vyp., aby ste vypli bodové svetlo.

### 6.3 ZAPNUTIE A VYPNUTIE HLAVNÉHO SVETLA

ⓘ *Lampa musí byť vypnutá.*
1. 2x stlačte tlačidlo zap./vyp., aby ste zapli hlavné svetlo.
2. 1x stlačte tlačidlo zap./vyp., aby ste vypli hlavné svetlo.

### 6.4 UPEVNENIE SVIETIDLA

Magnetický podstavec a magnet na svorke prilieha na všetkých rovných, plochých, magnetických povrchoch.
Svorka, aby ste upevnili svietidlo na odevoch.

## 7. PORUCHY

| Porucha | Odstránenie poruchy |
|---|---|
| Svetlo nesvieti | 1. Nabite akumulátor. |
| Ukazovateľ stavu nabitia počas nabíjania nesvieti | 1. Odpojte svetidlo zo siete, znovu ho spojte so sieťovým zdrojom.<br>2. Kontaktujte zákaznícku službu Hoffmann Group. |

## 8. SKLADOVANIE

1. Každé tri mesiace nabite na kapacitu 50 %.
2. Svietidlo skladujte pri teplote medzi -10 °C a +40 °C.

## 9. ČISTENIE

Svietidlo vyčistite navlhčenou utierkou.

**OZNÁMENIE**

**Nezvratné poškodenie svietidla pri neodbornom čistení**
- ► Nečistite svietidlo počas nabíjania.
- ► Nepoužívajte chemické čistiace prostriedky ani čistiace prostriedky obsahujúce alkohol alebo rozpúšťadlá.

## 10. TECHNICKÉ ÚDAJE

| Svietidlo | Hlavné svetlo | Bodové svetlo |
|---|---|---|
| Svetelný tok | 220 lm | 80 lm |
| Dĺžka svietenia na nabitie akumulátora | 2,5 h | 5,5 h |
| Teplota farby | 6500 K | 6500 K |
| Rozmery (d × Ø) | 172x22,5 mm | |
| Hmotnosť | 82 g | |
| Trieda ochrany | IP 20, IK 07 | |
| Teplota pracovného prostredia | -10 °C až +40 °C | |
| Magnetický podstavec | Otočné o 360°, sklon max. 30° | |

| Li-ion batéria | |
|---|---|
| Kapacita | 3,7 V/1100 mAh/4,07 Wh |
| Čas nabíjania | 3 h |

| Sieťový zdroj, ktorý je potrebné použiť | |
|---|---|
| Vstup | 100 – 240 V/50/60 Hz |
| Výstup | 5 V/1 A |

## 11. RECYKLÁCIA A LIKVIDÁCIA

Svietidlo nelikvidujte s domovým odpadom.
Rešpektujte predpisy na likvidáciu platné v danej krajine. Spotrebitelia sú povinní odniesť Svietidlo do príslušného zberného strediska.

Svietidlo môžete zdarma odovzdať spoločnosti Hoffmann GmbH Qualitätswerkzeuge na adrese Haberlandstr. 55, 81241 Mníchov.

# sl AKUMULATORSKA ŽEPNA SVETILKA V OBLIKI PISALA

## 1. IDENTIFIKACIJSKI PODATKI

| | |
|---|---|
| Izdelek | LED-akumulatorska svetilka v obliki pisala 170 |
| Različica | 02 Prevod originalnih navodil za upravljanje |
| Datum izdelave | 06/2022 |

## 2. SPLOŠNI NAPOTKI

Navodila za uporabo morate prebrati, jih upoštevati, shraniti za poznejšo uporabo in imeti vedno na voljo.

## 3. VARNOST

### 3.1 OSNOVNI VARNOSTNI NAPOTKI

**⚠ OPOZORILO**

**Iztekanje elektrolita**
**Draženje oči in kože zaradi iztekanja elektrolita**
Elektrolit je strupen in jedek
- ► Preprečite telesni stik.
- ► V primeru stika z očmi ali telesom zadevna mesta temeljito sperite in čim prej poiščite zdravniško pomoč.
- ► V primeru nenavadne izbokline ohišja svetilke ne uporabljajte več.

**OBVESTILO**

**Poškodovana svetilka**
- ► Svetilke ne izpostavljajte vročini, neposredni sončni svetlobi, odprtemu ognju, vodi ali vlagi.
- ► Če zaznate, da svetilka oddaja vonj ali se je prekomerno segrela, prekinite postopek polnjenja. Svetilke ne uporabljajte več.
- ► Po močnem udarcu ali padcu svetilke ne uporabljajte več.

### 3.2 NAMENSKA UPORABA

LED-akumulatorska svetilka v obliki pisala z glavno in točkovno svetlobo, magnetno nogo in zaponko za žep.
- ■ Za industrijsko in zasebno uporabo.

### 3.3 NAPAČNA UPORABA

- ■ Ni primerno za otroke.
- ■ Ne uporabljajte v potencialno eksplozivni atmosferi.
- ■ Svetilke ne odpirajte ter ne izvajajte nepooblaščenih predelav in sprememb.
- ■ Akumulator in LED-dioda sta fiksno vgrajena in nista zamenljiva.

## 4. PREGLED NAPRAVE

A

① Točkovna svetloba, ② glavna svetloba, ③ pritisni gumb za vklop/izklop, ④ prikaz stanja napolnjenosti, ⑤ pomična magnetna noga, ⑥ polnilni priključek za Micro-USB, ⑦ zaponka za žep z magnetom

## 5. ZAGON

### 5.1 POLNJENJE AKUMULATORJA

ⓘ *Pred prvo uporabo v celoti napolnite akumulator. Polnite samo v izklopljenem stanju.*
1. Kabel Micro-USB povežite s polnilnim priključkom Micro-USB in električnim omrežjem.
   - ► Prikaz stanja napolnjenosti med postopkom polnjenja utripa zeleno.
   - ► Postopek polnjenja je zaključen, ko prikaz stanja napolnjenosti neprekinjeno sveti zeleno.
2. Svetilko ločite od električnega omrežja.

**OBVESTILO**

**Poškodbe svetilke in akumulatorja zaradi nezdružljivega pribora**
- ► Izhodna napetost polnilnika ne sme biti večja od 5 V.

## 6. UPORABA

### 6.1 NAČINI NASTAVITVE SVETILKE

Svetilka ima dva načina delovanja:
- ■ Nastavitev 1: Točkovna svetloba (svetlobni tok 80 lm)
- ■ Nastavitev 2: Glavna svetloba (svetlobni tok 220 lm)

**LED – rizična skupina 1 – IEC 62471**

**⚠ OPOZORILO**

**Nevarnost zaslepitve in poškodb na mrežnici.**
- ► Nikdar ne glejte neposredno v svetlobni žarek svetilke.
- ► Svetlobnega žarka ne usmerjajte proti očem ljudi in živali.
- ► Pri gospodarski uporabi je treba uporabnika ustrezno seznaniti s predpisi o preprečevanju nezgod.

### 6.2 VKLOP IN IZKLOP SVETLOBNEGA SNOPA

1. Za vklop svetlobnega snopa 1× pritisnite gumb za vklop/izklop.
2. Za izklop svetlobnega snopa 2× pritisnite gumb za vklop/izklop.

### 6.3 VKLOP IN IZKLOP GLAVNE SVETLOBE

ⓘ *Svetilka mora biti izklopljena.*
1. Za vklop glavne svetlobe 2× pritisnite gumb za vklop/izklop.
2. Za izklop glavne svetlobe 1× pritisnite gumb za vklop/izklop.

### 6.4 PRITRDITEV SVETILKE

Magnetna noga in magnet na zaponki za žep se oprimeta vseh gladkih, ravnih magnetnih površin.
Zaponka za žep za pritrditev svetilke na oblačila.

## 7. MOTNJE

| Motnja | Odpravljanje napak |
|---|---|
| Svetilka ne sveti | 1. Napolnite akumulator. |
| Prikaz stanja napolnjenosti med postopkom polnjenja ne sveti | 1. Svetilko ločite od električnega omrežja in jo znova povežite z omrežnim napajalnikom.<br>2. Kontaktirajte servis za stranke Hoffmann Group. |

## 8. SHRANJEVANJE

1. Vsake tri mesece napolnite do 50 % kapacitete.
2. Svetilko shranjujte pri temperaturah med −10 °C in +40 °C.

## 9. ČIŠČENJE

Svetilko očistite z mokro krpo.

**OBVESTILO**

**Nepopravljive poškodbe svetilke zaradi nepravilnega čiščenja**
- ► Svetilke ne čistite med postopkom polnjenja.
- ► Ne uporabljajte kemičnih in alkoholnih čistil ter čistil, ki vsebujejo topila.

## 10. TEHNIČNI PODATKI

| Svetilka | Glavna svetloba | Snop svetlobe |
|---|---|---|
| Svetlobni tok | 220 lm | 80 lm |
| Čas delovanja na polnjenje akumulatorja | 2,5 h | 5,5 h |
| Barvna temperatura | 6500 K | 6500 K |
| Mere (D × Ø) | 172x22,5 mm | |
| Masa | 82 g | |
| Razred zaščite | IP 20, IK 07 | |
| Temperatura delovnega okolja | od −10 °C do +40 °C | |
| Magnetna noga | vrtljiva za 360°, naklon do 30° | |

| Li-ionski akumulator | |
|---|---|
| Kapaciteta | 3,7 V/1100 mAh/4,07 Wh |
| Čas polnjenja | 3 h |

| Uporablja se omrežni napajalnik | |
|---|---|
| Vhod | 100–240 V/50/60 Hz |
| Izhod | 5 V/1 A |

## 11. RECIKLIRANJE IN ODSTRANJEVANJE

Svetilka Ne odlagajte med gospodinjske odpadke.
Upoštevajte lokalne predpise o odstranjevanju. Potrošniki morajo Svetilka izdelek odnesti na primerno zbirno mesto.

Svetilka Izdelek se lahko brezplačno odda pri družbi Hoffmann GmbH Qualitätswerkzeuge, Haberlandstr. 55, 81241 München.

# es LINTERNA DE BOLÍGRAFO LED CON BATERÍA

## 1. DATOS DE IDENTIFICACIÓN

| | |
|---|---|
| Producto | Linterna de bolígrafo LED con batería 170 |
| Versión | 02 Traducción del manual de instrucciones original |
| Fecha de creación | 06/2022 |

## 2. AVISOS GENERALES

Lea el manual de instrucciones, téngalo en cuenta y consérvelo para futuras consultas en cualquier momento.

## 3. SEGURIDAD

### 3.1 INDICACIONES DE SEGURIDAD BÁSICAS

**⚠ ADVERTENCIA**

**Fugas de electrolito**
**Irritación en los ojos y la piel debido a las fugas de electrolito**
El electrolito es tóxico y corrosivo
- ► Evite el contacto con el cuerpo.
- ► En caso de contacto con los ojos o el cuerpo, aclare bien la zona afectada y acuda a un médico con la mayor celeridad posible.
- ► En el caso de que la carcasa de la lámpara presente una curvatura extraña, no la siga utilizando.

**AVISO**

**Lámpara defectuosa**
- ► No exponga la lámpara a calor intenso, radiación solar directa, llamas abiertas, agua ni humedad.
- ► Interrumpa el proceso de carga si percibe algún olor o un calor excesivo en la lámpara. No vuelva a utilizar la lámpara.
- ► No utilice la lámpara de nuevo si sufre algún golpe o caída fuertes.

### 3.2 USO CONFORME A LO PREVISTO

Linterna de bolígrafo LED con batería, con luz principal y luz de foco, pie magnético y pinza de bolsillo.
- ■ Para el uso industrial y particular.

### 3.3 UTILIZACIÓN INDEBIDA

- ■ No es apta para su uso por parte de niños.
- ■ No la utilice en zonas con riesgo de explosión.
- ■ No abra la lámpara ni realice modificaciones por cuenta propia en ella.
- ■ Batería y luces LED fijas; no se pueden sustituir.

## 4. VISTA GENERAL DE APARATOS

A

① Luz de foco, ② luz principal, ③ botón de encendido y apagado, ④ indicación del estado de carga, ⑤ pie magnético móvil, ⑥ cable de conexión Micro USB, ⑦ pinza para bolsillo con imán

## 5. PUESTA EN MARCHA

### 5.1 CARGAR LA BATERÍA

ⓘ *Cargar totalmente la batería antes del primer uso. Cárguela solo cuando esté desconectada.*
1. Conecte el cable micro-USB con la conexión micro-USB y la red.
   - ► La indicación del estado de carga parpadea en verde durante el proceso de carga.
   - ► El proceso de carga habrá concluido cuando la indicación del estado de carga permanezca iluminada en verde.
2. Desconecte la lámpara de la red.

**AVISO**

**La lámpara y la batería pueden sufrir daños ocasionados por el uso de accesorios no compatibles**
- ► La tensión de salida del cargador no puede superar 5 V.

## 6. MANEJO

### 6.1 MODOS DE AJUSTE DE LA LUMINARIA

La luminaria permite escoger entre dos modos:
- ■ Ajuste 1: Luz de foco (corriente de alumbrado 80 lm)
- ■ Ajuste 2: Luz principal (corriente de alumbrado 220 lm)

**Grupo de riesgo LED 1, IEC 62471**

**⚠ ADVERTENCIA**

**Peligro de deslumbramiento y de lesión en la retina**
- ► No mire jamás directamente al rayo de luz.
- ► No dirija el rayo de luz hacia los ojos de personas o animales.
- ► En caso de uso comercial, se deberá instruir al usuario en la normativa de prevención de accidentes.

### 6.2 ENCENDER Y APAGAR LA LUZ DE FOCO

1. Accione el botón de encendido y apagado una vez para encender la luz de foco.
2. Accione el botón de encendido y apagado dos veces para apagar la luz de foco.

### 6.3 ENCENDER Y APAGAR LA LUZ PRINCIPAL

ⓘ *La luminaria tiene que estar apagada.*
1. Accione el botón de encendido y apagado dos veces para encender la luz principal.
2. Accione el botón de encendido y apagado una vez para apagar la luz principal.

### 6.4 FIJAR LA LUMINARIA

El pie magnético y el imán en la pinza de bolsillo se adhieren a cualquier superficie plana, lisa y magnética.
Pinza de bolsillo, para fijar la luminaria a prendas de vestir.

## 7. AVERÍAS

| Avería | Eliminación de errores |
|---|---|
| La lámpara no se enciende | 1. Cargar la batería. |
| La indicación del estado de carga no se ilumina durante el proceso de carga | 1. Desconectar la lámpara de la red y conectarla de nuevo con la fuente de alimentación.<br>2. Contactar con el servicio de atención al cliente de Hoffmann Group. |

## 8. ALMACENAMIENTO

1. Cárguela cada tres meses al 50 % de la capacidad.
2. Almacene la lámpara a temperaturas de entre -10 °C y +40 °C.

## 9. LIMPIEZA

Limpie la lámpara con un paño húmedo.

**AVISO**

**Una limpieza incorrecta puede ocasionar daños irreparables en la lámpara**
- ► No limpie la lámpara durante el proceso de carga.
- ► No utilice limpiadores químicos, alcohólicos o que contengan disolventes.

## 10. ESPECIFICACIONES TÉCNICAS

| Lámpara | Luz principal | Luz de foco |
|---|---|---|
| Corriente de alumbrado | 220 lm | 80 lm |
| Tiempo de iluminación por carga | 2,5 h | 5,5 h |
| Temperatura de color | 6500 K | 6500 K |
| Dimensiones (L×Ø) | 172x22,5 mm | |
| Peso | 82 g | |
| Nivel de protección | IP20, IK07 | |
| Temperatura del entorno de uso | -10°C hasta +40°C | |
| Pie magnético | 360° giratorio, inclinable máx. 30° | |

| Batería de iones de litio | |
|---|---|
| Capacidad | 3,7 V/1100 mAh/4,07 Wh |
| Tiempo de carga | 3 h |

| Fuente de alimentación que se debe utilizar | |
|---|---|
| Entrada | 100–240 V/50–60 Hz |
| Salida | 5 V/1 A |

## 11. RECICLAJE Y ELIMINACIÓN

No desechar Linterna en la basura doméstica.
Para la eliminación se han de aplicar las normas específicas de cada país. Los consumidores están obligados a llevar Linterna a un punto de recogida adecuado.

La Linterna se puede devolver de forma gratuita a Hoffmann GmbH Qualitätswerkzeuge, Haberlandstr. 55, 81241 Múnich.

# cs AKUMULÁTOROVÁ TUŽKOVÁ KAPESNÍ SVÍTILNA

## 1. IDENTIFIKAČNÍ ÚDAJE

| | |
|---|---|
| Produkt | LED akumulátorová tužková svítilna 170 |
| Verze | 02 Původní návod k použití |
| Datum vytvoření | 06/2022 |

## 2. OBECNÉ POKYNY

Návod k použití si přečtěte, dodržujte jeho pokyny a uchovejte ho pro další použití a mějte ho kdykoliv k dispozici.

## 3. BEZPEČNOST

### 3.1 ZÁKLADNÍ BEZPEČNOSTNÍ POKYNY

**⚠ VAROVÁNÍ**

**Unikající elektrolyt**
**Podráždění očí a pokožky unikajícím elektrolytem**
Elektrolyt je toxický a leptavý
- ► Zabraňte tělesnému kontaktu.
- ► Při potřísnění očí nebo tělesném kontaktu zasažené místo důkladně omyjte a co nejrychleji vyhledejte lékaře.
- ► Při nezvyklé deformaci tělesa svítilnu nepoužívejte.

**OZNÁMENÍ**

**Poškozená svítilna**
- ► Svítilnu nevystavujte působení silného tepla, přímého slunečního záření, otevřeného ohně, vodě nebo vlhkosti.
- ► Jestliže cítíte zápach nebo dochází k nadměrnému zahřívání svítilny, přerušte proces nabíjení. Svítilnu dále nepoužívejte.
- ► Po těžkém úderu nebo pádu již svítilnu dále nepoužívejte.

### 3.2 POUŽITÍ K URČENÉMU ÚČELU

Akumulátorová tužková kapesní svítilna LED s hlavním a bodovým světlem, magnetickou nohou a klipsem.
- ■ Pro průmyslový a soukromé použití.

### 3.3 NESPRÁVNÉ POUŽITÍ

- ■ Není vhodné pro použití dětmi.
- ■ Nepoužívejte v oblastech s nebezpečím výbuchu.
- ■ Svítilnu neotevírejte, neprovádějte svévolné přestavby a modifikace.
- ■ Akumulátor a LED jsou pevně instalovány, nelze je vyměnit.

## 4. PŘEHLED PŘÍSTROJE

A

① bodové světlo, ② hlavní světlo, ③ tlačítko vypínače, ④ indikace stavu nabití, ⑤ pohyblivá magnetická noha, ⑥ nabíjecí přípojka micro USB, ⑦ klips s magnetem

## 5. UVEDENÍ DO PROVOZU

### 5.1 NABÍJENÍ AKUMULÁTORU

ⓘ *Před prvním použitím akumulátor zcela nabijte. Nabíjejte pouze ve vypnutém stavu.*
1. Připojte kabel micro USB s konektorem pro nabíjení micro USB s elektrickou sítí.
   - ► Indikace stavu nabití bliká během nabíjení zeleně.
   - ► Nabíjení je ukončeno, pokud indikace stavu nabití svítí trvale zeleně.
2. Svítilnu odpojte od el. sítě.

**OZNÁMENÍ**

**Poškození svítilny a akumulátoru použitím nekompatibilního příslušenství**
- ► Výstupní napětí nabíječky nesmí překročit 5 V.

## 6. OBSLUHA

### 6.1 REŽIMY NASTAVENÍ SVÍTILNY

Svítilna nabízí výběr ze dvou režimů:
- ■ Nastavení 1: Bodové světlo (světelný tok 80 lm)
- ■ Nastavení 2: Hlavní světlo (světelný tok 220 lm)

**LED riziková skupina 1 - IEC 62471**

**⚠ VAROVÁNÍ**

**Nebezpečí oslnění a poškození sítnice**
- ► Nikdy se nedívejte přímo do světelného paprsku.
- ► Nemiřte světelným paprskem do očí lidí nebo zvířat.
- ► V případě komerčního použití musí být uživatel poučen v souladu s předpisy pro prevenci úrazů.

### 6.2 ZAPNUTÍ A VYPNUTÍ BODOVÉHO SVĚTLA

1. Pro zapnutí bodového světla 1× stiskněte tlačítko vypínače.
2. Pro vypnutí bodového světla 2× stiskněte tlačítko vypínače.

### 6.3 ZAPNUTÍ A VYPNUTÍ HLAVNÍHO SVĚTLA

ⓘ *Lampa musí být vypnutá.*
1. Pro zapnutí hlavního světla 2× stiskněte tlačítko vypínače.
2. Pro vypnutí hlavního světla 1× stiskněte tlačítko vypínače.

### 6.4 UPEVNĚNÍ SVÍTILNY

Magnetická noha a magnet na klipsu drží na všech hladkých, rovných a magnetických površích.
Klips k uchycení svítilny na oděvech.

## 7. PORUCHY

| Porucha | Odstranění poruchy |
|---|---|
| Svítilna nesvítí | 1. Nabijte akumulátor. |
| Indikace stavu nabití během nabíjení nesvítí | 1. Odpojte svítilnu od elektrické sítě a znovu ji připojte k síťovému napájecí.<br>2. Kontaktujte zákaznický servis Hoffmann Group. |

## 8. SKLADOVÁNÍ

1. Každé tři měsíce dobijte na 50 % kapacity.
2. Skladujte svítilnu při teplotách v rozmezí -10 °C až + 40 °C.

## 9. ČIŠTĚNÍ

Čistěte svítilnu mírně navlhčeným hadříkem.

**OZNÁMENÍ**

**Neopravitelné poškození svítilny následkem nesprávného čištění**
- ► Svítilnu nečistěte během nabíjení.
- ► Nepoužívejte chemické ani lihové čisticí prostředky nebo čisticí prostředky s rozpouštědly.

## 10. TECHNICKÉ ÚDAJE

| Svítilna | Hlavní světlo | Bodové světlo |
|---|---|---|
| Světelný tok | 220 lm | 80 lm |
| Doba svícení na jedno nabití akumulátoru | 2,5 h | 5,5 h |
| Teplota barvy | 6500 K | 6500 K |
| Rozměry (D×Ø) | 172x22,5 mm | |
| Hmotnost | 82 g | |
| Třída ochrany | IP 20, VCH 07 | |
| Teplota pracovního prostředí | -10 °C až +40 °C | |
| Magnetická noha | Otočná 360°, naklápění max. 30° | |

| Li-Ion akumulátor | |
|---|---|
| Kapacita | 3,7 V / 1100 mAh / 4,07 Wh |
| Doba nabíjení | 3 h |

| Potřebný síťový napáječ | |
|---|---|
| Vstup | 100 - 240 V / 50/60 Hz |
| Výstup | 5 V / 1 A |

## 11. RECYKLACE A LIKVIDACE

Svítilna nelikvidujte s domovním odpadem.
Musí být uplatněny předpisy pro likvidaci, specifické pro danou zemi. Spotřebitelé jsou povinni Svítilna předat výrobek na vhodné sběrné místo.

Svítilna lze bezplatně vrátit společnosti Hoffmann GmbH Qualitätswerkzeuge, Haberlandstr. 55, 81241 München.

# hu AKKUS CERUZALÁMPA

## 1. AZONOSÍTÓ ADATOK

| | |
|---|---|
| Termék | LED-es akkus ceruzalámpa 170 |
| Verzió | 02 Az eredeti kezelési útmutató fordítása |
| Készítés dátuma | 2022. június |

## 2. ÁLTALÁNOS TUDNIVALÓK

Olvassa el a használati útmutatót, tartsa be és későbbi tájékozódás céljából őrizze meg és tartsa mindig kéznél.

## 3. BIZTONSÁG

### 3.1 ALAPVETŐ BIZTONSÁGI UTASÍTÁSOK

**⚠ FIGYELMEZTETÉS**

**Kilépő elektrolit**
**A kilépő elektrolit szem- és bőrirritáló hatású**
Az elektrolit mérgező és maró hatású
- ► Kerülje az elektrolit folyadékkal való érintkezést.
- ► Az elektrolit folyadék szemmel, vagy bőrrel történő érintkezése esetén az érintett testrészt alaposan mossa le és a lehető leghamarabb forduljon orvoshoz.
- ► A burkolat szokatlan kidomborodása esetén többet ne használja a lámpát.

**ÉRTESÍTÉS**

**Sérült lámpa**
- ► Ne tegye ki a lámpát erős hőhatásnak, közvetlen napsugárzásnak, nyílt lángnak, víznek vagy nedvességnek.
- ► Szakítsa meg a töltési folyamatot, ha szagot érez, vagy a lámpa túlmelegedése észlelhető. Ilyen esetekben ne használja többet a lámpát.
- ► Erős ütődés vagy leesés után a lámpát ne használja többet.

### 3.2 RENDELTETÉSSZERŰ HASZNÁLAT

LED-es akkus ceruzalámpa fő- és spotlámpával, mágneses talppal és övcsipesszel.
- ■ Ipari és magáncélú használatra.

### 3.3 RENDELTETÉSELLENES HASZNÁLAT

- ■ Gyermekek általi használatra nem alkalmas.
- ■ Ne használja robbanásveszélyes területeken.
- ■ A lámpát ne nyissa fel, ne végezzen önhatalmú átalakítást vagy módosítást.
- ■ Az akku és a LED fixen beépítve, nem cserélhető.

## 4. A KÉSZÜLÉK ÁTTEKINTÉSE

A

① Spotlámpa, ② Fő lámpa, ③ BE/KI kapcsoló nyomógomb, ④ Töltöttségi szint kijelző, ⑤ Mozgatható mágneses talp, ⑥ Micro-USB töltőcsatlakozó, ⑦ Övcsipesz mágnessel

## 5. ÜZEMBE HELYEZÉS

### 5.1 AKKUMULÁTOR FELTÖLTÉSE

ⓘ *Az akkumulátort az első használat előtt teljesen fel kell tölteni. Csak kikapcsolt állapotban töltse.*
1. Kösse össze Micro-USB kábel segítségével a Micro-USB töltőcsatlakozót az áramhálózattal.
   - ► A töltöttségi szint jelző a töltési folyamat alatt zölden villog.
   - ► A töltési folyamat lezárult, ha a töltöttségi szint visszajelző tartósan zölden világít.
2. Válassza le a lámpát az áramhálózatról.

**ÉRTESÍTÉS**

**Nem kompatibilis tartozékok károsíthatják a lámpát és az akkumulátort**
- ► A töltő kimeneti feszültsége nem lépheti túl az 5 V-ot.

## 6. KEZELÉS

### 6.1 A LÁMPA ÜZEMMÓDJÁNAK BEÁLLÍTÁSA

A lámpának két üzemmódja van:
- ■ 1. beállítás: Spotlámpa (fényáram 80 lm)
- ■ 2. beállítás: Fő lámpa (fényáram 220 lm)

**LED kockázati csoport 1 - IEC 62471**

**⚠ FIGYELMEZTETÉS**

**Vakításveszély és a recehártya sérülésveszélye**
- ► Soha ne nézzen közvetlenül a fénycsóvába.
- ► Ne irányítsa a fénycsóvát közvetlenül emberek, vagy állatok szemébe.
- ► Ipari felhasználás esetén az üzemeltető felel a balesetmegelőzési előírások ismertetéséért.

### 6.2 SPOTLÁMPA BE- ÉS KIKAPCSOLÁSA

1. A spotlámpa bekapcsolásához nyomja meg 1× a be/ki gombot.
2. A spotlámpa kikapcsolásához nyomja meg 2× a be/ki gombot.

### 6.3 FŐ LÁMPA BE- ÉS KIKAPCSOLÁSA

ⓘ *A lámpának kikapcsolt állapotban kell lennie.*
1. A fő lámpa bekapcsolásához nyomja meg 2× a be/ki gombot.
2. A fő lámpa kikapcsolásához nyomja meg 1× a be/ki gombot.

### 6.4 LÁMPA RÖGZÍTÉSE

A mágneses talp és az övcsipeszen lévő mágnes minden sima, sík, mágneses felületen tapad.
Övcsipesz a lámpának a ruházatra történő rögzítéséhez.

## 7. HIBÁK

| Hiba | Hibaelhárítás |
|---|---|
| A lámpa nem világít | 1. Töltse fel az akkumulátort. |
| A töltöttségi szint kijelző a töltési folyamat alatt nem világít | 1. Válassza le a lámpát a hálózatról majd csatlakoztassa újra tápegységgel.<br>2. Forduljon a Hoffmann Group ügyfélszolgálatához. |

## 8. TÁROLÁS

1. Három havonta töltse fel a teljes kapacitás 50 %-ra.
2. Lámpát -10°C és + 40°C közötti hőmérsékleten tárolja.

## 9. TISZTÍTÁS

A lámpát nedves kendővel tisztítsa.

**ÉRTESÍTÉS**

**A szakszerűtlen tisztítás a lámpa helyrehozhatatlan károsodását okozhatja**
- ► A töltés folyamata alatt a lámpát tilos tisztítani.
- ► Ne használjon kémiai, alkoholos, illetve oldószeres tisztítószereket.

## 10. MŰSZAKI ADATOK

| Lámpa | Fő lámpa | Spot lámpa |
|---|---|---|
| Fényáram | 220 lm | 80 lm |
| Világítási időtartam / akkumulátor feltöltés | 2,5 h | 5,5 h |
| Színhőmérséklet | 6500 K | 6500 K |
| Méretek (L×Ø) | 172x22,5 mm | |
| Súly | 82 g | |
| Védettségi osztály | IP 20, IK 07 | |
| Munkakörnyezet hőmérséklete | -10°C – +40°C | |
| Mágneses talp | 360°-ban forgatható, max. 30°-ban dönthető | |

| Li-Ion akkumulátor | |
|---|---|
| Kapacitás | 3,7 V / 1100 mAh / 4,07 Wh |
| Töltési idő | 3 h |

| Alkalmazandó tápegység | |
|---|---|
| Bemenet | 100 - 240 V / 50/60 Hz |
| Kimenet | 5 V / 1 A |

## 11. ÚJRAHASZNOSÍTÁS ÉS ÁRTALMATLANÍTÁS

Lámpa ne a háztartási hulladékkal együtt ártalmatlanítsa.
Vegye figyelembe a helyileg érvényes ártalmatlanítási előírásokat. A fogyasztó köteles Lámpa a terméket megfelelő hulladékgyűjtő központban leadni.

Lámpa díjmentesen visszaküldhető a Hoffmann GmbH Qualitätswerkzeuge részére a Haberlandstr. 55, 81241 München címre.