AKKU-ARBEITSLEUCHTE

081543 360

BEDIENUNGSANLEITUNG

Ръководство за потребителя | Betjeningsvejledning | User guide | Käyttöohje | Instructions d'utilisation | Manuale d'uso | Upute za rukovanje | Naudojimo instrukcija | Gebruiksaanwijzing | Instruksjonsbok | Instrukcja obsługi | Manual de instruções | Manual de utilizare | Руководство по эксплуатации | Bruksanvisning | Návod na obsluhu | Navodila za uporabo | Manual de instrucciones | Návod k použití | Kezelési útmutató

de | bg | da | en | fi | fr | it | hr | lt | nl | no | pl | pt | ro | ru | sv | sk | sl | es | cs | hu

Copyright © Hoffmann Group

Version 2 – 08/23

man_pdcsd-593

Manufacturer
Hoffmann Supply Chain GmbH
Poststraße 15, 90471 Nuremberg, Germany
www.hoffmann-group.com

Hoffmann UK Quality Tools Ltd
GEE Business Centre
Holborn Hill, Birmingham, B7 5JR, United Kingdom

A

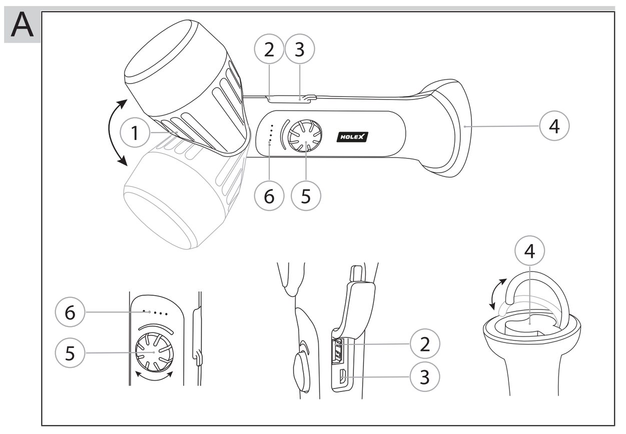

de AKKU-ARBEITSLEUCHTE

1. IDENTIFIKATIONSDATEN

Produkt	LED Akku-Arbeitsleuchte
Version	02 Originalbedienungsanleitung
Erstellungsdatum	06/2022

2. ALLGEMEINE HINWEISE

Bedienungsanleitung lesen, beachten, für späteres Nachschlagen aufbewahren und jederzeit verfügbar halten.

3. SICHERHEIT

3.1 GRUNDLEGENDE SICHERHEITSHINWEISE

3.1.1 Akku

⚠ VORSICHT

Austretender Elektrolyt

Augen- und Hautreizungen durch austretenden, giftigen und ätzenden Elektrolyt.

- ► Augen- und Körperkontakt vermeiden.
- ► Bei Kontakt, betroffene Stelle sofort mit viel Wasser auswaschen, Arzt aufsuchen.

3.2 BESTIMMUNGSGEMÄSSER GEBRAUCH

Stufenlos dimmbare LED-Akku-Arbeitsleuchte mit schwenkbarem Leuchtenkopf und Magnetfuß mit Aufhängehaken.

- Für den industriellen und privaten Gebrauch.
- Nach IP 54 Staub- und Spritzwassergeschützt.

3.3 SACHWIDRIGER EINSATZ

- Nicht für den Gebrauch durch Kinder geeignet.
- Nicht in explosionsgefährdeten Bereichen verwenden.
- Leuchte nicht öffnen, keine eigenmächtigen Umbauten und Modifizierungen tätigen.
- Akku und LED fest verbaut, nicht wechselbar.

4. GERÄTEÜBERSICHT

① 180° schwenkbarer Leuchtenkopf, ② USB-Ausgang, ③ Micro-USB-Ladeanschluss, ④ Magnetfuß mit Aufhängehaken, ⑤ Drehknopf, ⑥ Ladestands-Anzeige

5. INBETRIEBNAHME

5.1 AKKU AUFLADEN

A

ⓘ Akku vor erster Verwendung vollständig aufladen. Nur im ausgeschalteten Zustand aufladen.

1. Micro-USB-Kabel mit Micro-USB-Ladeanschluss und Stromnetz verbinden.
   - ► Ladestands-Anzeige blinkt grün während Ladevorgang.
   - ► Ladevorgang abgeschlossen, wenn Ladestands-Anzeige dauerhaft grün leuchtet.
2. Leuchte von Stromnetz trennen.

ACHTUNG

Beschädigung von Leuchte und Akku durch nicht kompatibles Zubehör

- ► Ladegerät-Ausgangsspannung darf 5 V nicht überschreiten.

5.2 NUTZUNG ALS POWERBANK

1. USB-Kabel mit zu ladendem Gerät und mit USB-Ausgang der Leuchte verbinden.
2. Nach Beendigung des Ladevorgangs Gerät von Leuchte trennen.

6. BEDIENUNG

6.1 LEUCHTENKOPF EIN- UND AUSSCHALTEN

1. Drehschalter stufenlos im Uhrzeigersinn drehen, um Leuchtenkopf einzuschalten.

Im Uhrzeigersinn drehen um Helligkeit zu erhöhen, gegen Uhrzeigersinn drehen um Helligkeit zu verringern.

2. Drehschalter gegen Uhrzeigersinn drehen, um Leuchtenkopf auszuschalten.

LED-Risikogruppe 1 - IEC 62471

⚠ WARNUNG

Blendgefahr und Verletzungsgefahr der Netzhaut

- ► Nie direkt in den Lichtstrahl blicken.
- ► Lichtstrahl nicht auf Augen von Menschen und Tieren richten.
- ► Bei gewerblicher Nutzung ist der Benutzer entsprechend der Unfallverhütungsvorschrift zu unterweisen.

6.2 LEUCHTENKOPF SCHWENKEN

Leuchtenkopf beidseitig bis zum Anschlag schwenken.

6.3 LEUCHTE BEFESTIGEN

Magnetfuß haftet auf allen glatten, planen, magnetischen Oberflächen.

Aufhängehaken an Magnetfuß ausklappen, um Leuchte hängend zu befestigen.

6.4 AKKUKAPAZITÄT ABLESEN

Leuchte einschalten.

1. Verbleibende Akkukapazität an Ladestands-Anzeige ablesen.

7. STÖRUNGEN

Störung	Fehlerbeseitigung
Leuchte leuchtet nicht	1. Akku aufladen.
Ladestands-Anzeige leuchtet während Ladevorgang nicht	1. Leuchte vom Stromnetz trennen, erneut mit Netzteil verbinden. 2. Kundenservice Hoffmann Group kontaktieren.

8. LAGERUNG

1. Alle drei Monate auf 50 % der Kapazität nachladen.
2. Leuchte bei Temperaturen zwischen -10°C und + 40°C lagern.

9. REINIGUNG

Leuchte mit feuchtem Tuch reinigen.

ACHTUNG

Irreparable Schäden an Leuchte durch unsachgemäße Reinigung

- ► Leuchte nicht während Ladevorgang reinigen.
- ► Keine chemischen, alkoholischen oder lösemittelhaltigen Reiniger einsetzen.

10. TECHNISCHE DATEN

Leuchte	
Lichtstrom	60 - 1000 lm
Leuchtdauer je Akkuladung	24 - 1,5 h
Farbtemperatur	6000 - 7000 K
Abmessungen (L×Ø)	258x74 mm
Gewicht	470 g
Schutzklasse	IP 54, IK 07
Temperatur Arbeitsumgebung	-10°C bis +40°C
Li-Ionen-Akku	
Kapazität	3,7 V / 5200 mAh / 19,24 Wh
Ladezeit	4 h
Mitgeliefertes Netzteil	
Eingang	100 - 240 V / 50/60 Hz
Ausgang	5 V / 2 A

11. RECYCLING UND ENTSORGUNG

Leuchte nicht im Hausmüll entsorgen.
Die landesspezifischen Vorschriften für Entsorgung sind anzuwenden. Verbraucher sind verpflichtet, Leuchte zu einer geeigneten Sammelstelle zu bringen.

Leuchte kann unentgeltlich bei Hoffmann GmbH Qualitätswerkzeuge, Haberlandstr. 55, 81241 München, zurückgegeben werden.

bg АКУМУЛАТОРНА СВЕТОДИОДНА РАБОТНА ЛАМПА

1. ИДЕНТИФИКАЦИОННИ ДАННИ

Продукт	Акумулаторна светодиодна работна лампа
Версия	02 Оригинално ръководство за потребителя
Дата на съставяне	06/2022

2. ОБЩИ УКАЗАНИЯ

Прочетете и спазвайте ръководството за потребителя, запазете го за по-късна справка и го дръжте на разположение по всяко време.

...

11. GENBRUG OG BORTSKAFFELSE

Lygte Må ikke bortskaffes med husholdningsaffald.
De nationale forskrifter for bortskaffelse skal overholdes. Forbrugere er forpligtet til at aflevere Lygte til et egnet indsamlingssted.

Lygte kan gives gratis tilbage hos Hoffmann GmbH Qualitätswerkzeuge, Haberlandstr. 55, 81241 München, Tyskland.

en RECHARGEABLE WORK LIGHT

1. IDENTIFICATION DATA

Product	LED rechargeable work light
Version	02 Original operating instructions
Date created	06/2022

2. GENERAL INFORMATION

Read and observe the operating instructions, keep them as a reference for later and ensure they are accessible at all times.

3. SAFETY

3.1 GROUPED SAFETY MESSAGES

3.1.1 Battery

⚠ CAUTION

Leaking electrolyte

Eyes and skin irritation can occur due to leaking, poisonous and corrosive electrolytes.

- ► Avoid contact with your eyes and body.
- ► In the event of contact, rinse out the affected area immediately with plenty of water and consult a doctor.

3.2 USE FOR THE INTENDED PURPOSE

Continuously dimmable LED rechargeable work light with swivelling light head and magnetic base with suspension hook.

- For both industrial and private use.
- Dust-proof and splash-proof to IP 54.

3.3 REASONABLY FORESEEABLE MISUSE

- Not suitable for use by children.
- Do not use in explosion hazard areas.
- Do not open the light, do not make any unauthorised changes or modifications to it.
- Rechargeable battery and LED are fixed and cannot be replaced.

4. DEVICE OVERVIEW

① 180° swivelling light head, ② USB output, ③ Micro USB charging port, ④ Magnetic base with suspension hook, ⑤ Rotary knob, ⑥ Charge status indicator

5. COMMISSIONING

5.1 CHARGING THE BATTERY

A

ⓘ Fully charge the battery before using it for the first time. Charge only when switched off.

1. Use the micro USB cable to connect the micro USB charging port to the power supply.
   - ► Whilst the light is being charged, the charge status indicator flashes green.
   - ► When charging is complete, the charge status indicator light up continuously green.
2. Disconnect the lamp from the power supply.

NOTICE

Damage to light and battery due to incompatible accessories

- ► Charger output voltage must not exceed 5 V.

5.2 USE AS POWERBANK

1. Connect USB cable with the device to be charged and the USB output of the light.
2. Once charging is finished, disconnect device from the light.

6. OPERATION

6.1 SWITCHING LIGHT HEAD ON/OFF

1. Continuously turn the rotary switch in a clockwise direction to switch on the light head.

To increase the brightness, turn in a clockwise direction; to decrease the brightness, turn anti-clockwise.

2. Turn the rotary switch in an anti-clockwise direction to switch off the light head.

LED risk group 1 - IEC 62471

⚠ WARNING

Risk of blinding and injury to the retina

- ► Never look directly into the light beam.
- ► Do not direct light beam at animals' or people's eyes.
- ► In the event of commercial use, the user must be instructed according to the accident prevention regulations.

6.2 SWIVELLING THE LIGHT HEAD

Swivel the light head to both sides to the stop.

6.3 ATTACHING THE LIGHT

The magnetic base will stick to all smooth flat magnetic surfaces.

Fold out the suspension hook and magnetic foot to attach the light so it is hanging.

6.4 READING THE REMAINING BATTERY CAPACITY

Switch on the light.

1. Read the remaining battery capacity on the charge status indicator.

7. FAULTS

Fault	Troubleshooting
Light does not light up	1. Charge the battery.
Whilst the light is being charged, the charge status indicator does not light up	1. Disconnect light from the power supply and reconnect to power supply unit. 2. Contact Hoffmann Group customer service.

8. STORAGE

1. Every three months, recharge the battery to 50% state of charge.
2. Store light at temperatures between -10°C and + 40°C.

9. CLEANING

Clean the light with a damp cloth.

NOTICE

Irreparable damage to the light due to improper cleaning

- ► Do not clean the light during charging.
- ► Do not use any chemical, alcohol or solvent-based cleaners.

10. TECHNICAL DATA

Light	
Lighting intensity	60 – 1000 lm
Illumination time per battery charge	24 - 1.5 h
Colour temperature	6000 - 7000 K
Dimensions (L×Ø)	258x74 mm
Weight	470 g
Protection class	IP 54, IK 07
Ambient temperature range	-10°C to +40°C
Li-ion battery	
Capacity	3.7 V / 5200 mAh / 19.24 Wh
Charging time	4 h
Supplied power supply unit	
Input	100 - 240 V / 50/60 Hz
Output	5 V / 2 A

11. RECYCLING AND DISPOSAL

Do not dispose of the Torch in domestic waste.
Comply with the national regulations for disposal. Users have a responsibility to bring Torch to an appropriate collection point.

The Torch can be returned free of charge to Hoffmann GmbH Qualitätswerkzeuge, Haberlandstr. 55, 81241 Munich, Germany.

fi AKKUKÄYTTÖINEN TYÖVALAISIN

1. TUNNISTETIEDOT

Tuote	Akkukäyttöinen LED-työvalaisin
Versio	02 Käännös alkuperäisestä käyttöohjeesta
Laatimispäivämäärä	6/2022

2. YLEISIÄ OHJEITA

Lue käyttöohjeet, noudata siinä mainittuja ohjeita, säilytä myöhempää tarvetta varten ja aina helposti saatavilla.

Lanterna	
Classe de proteção	IP 54, IK 07
Temperatura do ambiente de trabalho	-10°C a +40°C
Bateria de lítio	
Capacidade	3,7 V / 5200 mAh / 19,24 Wh
Tempo de carga	4 h
Fonte de alimentação fornecida	
Entrada	100 - 240 V / 50/60 Hz
Saída	5 V / 2 A

11. RECICLAGEM E ELIMINAÇÃO

Lanterna não eliminar juntamente com o lixo doméstico.
Devem ser aplicadas as disposições específicas do país para eliminação. Os consumidores são obrigados a entregar as Lanterna num ponto de recolha adequado.

A Lanterna pode ser devolvida gratuitamente à Hoffmann GmbH Qualitätswerkzeuge, Haberlandstr. 55, 81241 München.

ro LAMPĂ DE LUCRU CU ACUMULATOR

1. DATE DE IDENTIFICARE

Produs	Lampă de lucru cu LED şi acumulator
Versiune	02 Traducerea manualului original de utilizare
Data elaborării	06/2022

2. INDICAȚII GENERALE

Citiți manualul de utilizare, respectați-l, păstrați-l pentru referințe ulterioare şi păstrați-l accesibil în orice moment.

3. SIGURANȚĂ

3.1 INSTRUCȚIUNI FUNDAMENTALE DE SIGURANȚĂ

3.1.1 cu acumulator

⚠ PRECAUȚIE

Scurgeri de electrolit
Iritație pe ochi şi piele din cauza scurgerii de electrolit toxic şi caustic.
► Evitați contactul cu ochii şi cu corpul.
► În caz de contact, spălați imediat locul afectat cu apă din belşug şi consultați medicul.

3.2 UTILIZARE CONFORMĂ DESTINAȚIEI
Lampă de lucru dimabilă cu LED cu acumulator, cu cap rabatabil şi picior magnetic cu cârlig.
■ Pentru uz industrial şi privat.
■ Protecție împotriva prafului şi a stropirii cu apă, în conformitate cu IP 54.

3.3 UTILIZARE NECORESPUNZĂTOARE
■ Nu se recomandă pentru a fi utilizată de copii.
■ Nu o utilizați în medii cu pericol de explozie.
■ Nu desfaceți lampa, nu executați din proprie inițiativă modificări sau transformări.
■ Acumulatorul şi LED-ul sunt fixe şi nu se pot înlocui.

4. PREZENTARE GENERALĂ A DISPOZITIVULUI
① cap lampă rabatabil 180°, ② ieşire USB, ③ port încărcare micro-USB, ④ picior magnetic cu cârlig, ⑤ cap rotativ, ⑥ afişaj nivel de încărcare

5. PUNEREA ÎN FUNCȚIUNE

5.1 ÎNCĂRCAREA ACUMULATORULUI
A

ⓘ*Încărcați complet acumulatorul înainte de prima utilizare. Încărcați numai când lampa este oprită.*
1. Conectați cablul micro-USB la portul de încărcare micro-USB şi la rețeaua de tensiune.
   ► Afişajul nivelului de încărcare luminează intermitent verde în timpul procesului de încărcare.
   ► Procesul de încărcare s-a încheiat atunci când afişajul nivelului de încărcare a acumulatorului luminează verde permanent.
2. Deconectați lanterna de la rețeaua de alimentare.

INDICAȚIE

Daune provocate lămpii şi acumulatorului prin folosirea accesoriilor necompatibile
► Tensiunea de ieşire a încărcătorului nu trebuie să fie mai mare de 5 V.

5.2 UTILIZAREA CA POWERBANK
1. Conectați cablul USB cu dispozitivul care trebuie încărcat şi cu ieşirea USB a lămpii.
2. După finalizarea procesului de încărcare, deconectați dispozitivul de la lampă.

6. OPERARE

6.1 PORNIREA ŞI OPRIREA CAPULUI LĂMPII
1. Pentru a porni capul lămpii, rotiți treptat în sens orar comutatorul rotativ.
Rotiți-l în sens orar pentru a creşte luminozitatea şi în sens antiorar pentru a o scădea.
2. Pentru a opri capul lămpii, rotiți în sens antiorar comutatorul rotativ.
Grupă de risc LED 1 - IEC 62471

⚠ AVERTISMENT

Pericol de orbire şi pericol de lezare a retinei
► Nu priviți niciodată direct în fasciculul luminos.
► Nu îndreptați fasciculul luminos direct spre ochii oamenilor sau ai animalelor.
► În cazul utilizării în scopuri comerciale, utilizatorul trebuie instruit în conformitate cu normele de prevenire a accidentelor.

6.2 RABATAREA CAPULUI LĂMPII
Rabatați capul lămpii în ambele sensuri până la opritor.

6.3 FIXAREA LĂMPII
Piciorul magnetic aderă la toate suprafețele magnetice netede şi plane.
Deschideți prin rabatare cârligul de prindere de pe piciorul magnetic pentru a suspenda lampa.

6.4 CITIREA NIVELULUI DE ÎNCĂRCARE A ACUMULATORULUI
Porniți lampa.
1. Citiți nivelul rămas al acumulatorului de la afişajul nivelului de încărcare al acestuia.

7. DEFECȚIUNI

Defecțiune	Remedierea defecțiunilor
Lumina nu se aprinde	1. Încărcați acumulatorul.
Afişajul nivelului de încărcare nu se aprinde în timpul procesului de încărcare	1. Deconectați lampa de la rețeaua de tensiune şi conectați-o din nou la alimentator. 2. Contactați Serviciul pentru clienți al Hoffmann Group.

8. DEPOZITAREA
1. Reîncărcați la o capacitate de 50 % la fiecare trei luni.
2. Depozitați lampa la temperaturi cuprinse între -10°C şi 40°C.

9. CURĂȚAREA
Curățați lampa cu o cârpă umedă.

INDICAȚIE

Defecțiuni ireparabile la lampă din cauza curățării neadecvate
► Nu curățați lampa în timpul încărcării.
► Nu utilizați produse de curățare care conțin substanțe chimice, alcool sau dizolvanți.

10. DATE TEHNICE

Lampă	
Flux luminos	60 - 1000 lm
Durata iluminării la o încărcare a acumulatorului	24 - 1,5 h
Temperatură de culoare	6000 - 7000 K
Dimensiuni (L×∅)	258x74 mm
Greutate	470 g
Clasa de protecție	IP 54, IK 07
Temperatura mediului de lucru	-10°C până la +40°C
Acumulator Li-Ion	
Capacitate	3,7 V / 5200 mAh / 19,24 Wh
Timp de încărcare	4 h
Alimentator livrat cu produsul	
Intrare	100 - 240 V / 50/60 Hz
Ieşire	5 V / 2 A

11. RECICLARE ȘI ELIMINARE

Lanternă a nu se elimina împreună cu deşeurile menajere.
Trebuie aplicate reglementările specifice pentru eliminare. Consumatorii sunt obligați Lanternă să predea produsul la un punct de colectare adecvat.

Lanternă produsul poate fi returnat gratuit la Hoffmann GmbH Qualitätswerkzeuge, Haberlandstr. 55, 81241 München.

ru АККУМУЛЯТОРНАЯ РАБОЧАЯ ЛАМПА

1. ИДЕНТИФИКАЦИОННЫЕ ДАННЫЕ

Изделие	Светодиодная аккумуляторная рабочая лампа
Версия	02 Перевод оригинала руководства по эксплуатации
Дата составления	06/2022

2. ОБЩИЕ УКАЗАНИЯ

Прочтите руководство по эксплуатации, соблюдайте его и храните в постоянном доступе для последующих справок.

3. БЕЗОПАСНОСТЬ

3.1 ОСНОВНЫЕ УКАЗАНИЯ ПО ТЕХНИКЕ БЕЗОПАСНОСТИ

3.1.1 Аккумулятор

⚠ ВНИМАНИЕ

Утечка электролита
Раздражения глаз и кожи вытекшим ядовитым и едким электролитом.
► Избегайте контакта с глазами и кожей.
► При контакте незамедлительно промойте соответствующее место обильным количеством воды и обратитесь к врачу.

3.2 ПРИМЕНЕНИЕ ПО НАЗНАЧЕНИЮ
Плавно регулируемая светодиодная аккумуляторная рабочая лампа с поворотной головкой, на магнитной опоре с откидным подвесным крючком.
■ Для промышленного применения и для использования в личных целях.
■ Вид защиты от водяных брызг и пыли IP 54.

3.3 ИСПОЛЬЗОВАНИЕ НЕ ПО НАЗНАЧЕНИЮ
■ Изделие не предназначено для использования детьми.
■ Не применяйте во взрывоопасных зонах.
■ Не вскрывайте лампу, не производите самовольные модификации и пересборку конструкции.
■ Аккумулятор и светодиод являются несъемными и не подлежат замене.

4. ОБЩИЙ ВИД УСТРОЙСТВА
①поворотная головка с углом вращения 180°, ② выход USB, ③ разъем для зарядки Micro-USB, ④ магнитная опора с подвесным крючком, ⑤ регулятор, ⑥индикатор уровня заряда

5. ВВОД В ЭКСПЛУАТАЦИЮ

5.1 ЗАРЯДКА АККУМУЛЯТОРА
A

ⓘ*Полностью зарядите аккумулятор перед первым использованием. Храните только в выключенном состоянии.*
1. Подсоедините кабель Micro-USB к разъему Micro-USB на лампе с одной стороны и к сети с другой.
   ► В процессе зарядки индикатор уровня заряда мигает зеленым.
   ► Процесс зарядки завершен, когда индикатор уровня заряда горит зеленым постоянным светом.
2. Отсоедините фонарь от электрической сети.

УВЕДОМЛЕНИЕ

Повреждение лампы и аккумулятора в результате использования несовместимых принадлежностей
► Выходное напряжение зарядного устройства не должно превышать 5 В.

5.2 ИСПОЛЬЗОВАНИЕ В КАЧЕСТВЕ ВНЕШНЕГО АККУМУЛЯТОРА (ПАУЭРБАНКА)
1. Подсоедините USB-кабель к подзаряжаемому устройству с одной стороны и USB-выходу лампы с другой.
2. По окончании процесса зарядки отсоедините устройство от лампы.

6. ОБСЛУЖИВАНИЕ

6.1 ВКЛЮЧЕНИЕ И ВЫКЛЮЧЕНИЕ ГОЛОВКИ
1. Чтобы включить головку, плавно поверните поворотный переключатель по часовой стрелке.
Для увеличения яркости поворачивайте переключатель по часовой стрелке, для уменьшения — против часовой стрелки.
2. Чтобы выключить головку, плавно поверните поворотный переключатель против часовой стрелки.
Светодиод группы риска 1 — IEC 62471

⚠ ПРЕДУПРЕЖДЕНИЕ

Опасность ослепления и повреждения сетчатки глаза
► Категорически запрещается смотреть прямо в световой луч.
► Не направляйте световой луч в глаза людям и животным.
► При промышленном применении требуется инструктаж пользователя по правилам охраны труда.

6.2 ПОВОРОТ ГОЛОВКИ
Поверните головку в одну из сторон до упора.

6.3 ЗАКРЕПЛЕНИЕ ЛАМПЫ
Магнитная опора крепится ко всем гладким, ровным магнитным поверхностям.
Чтобы закрепить лампу в подвешенном состоянии, откиньте подвесной крючок на магнитной опоре.

6.4 СЧИТЫВАНИЕ ЗАРЯДА АККУМУЛЯТОРА
Включите лампу.
1. Считайте показание оставшегося заряда аккумулятора по индикатору уровня заряда.

7. НЕИСПРАВНОСТИ

Неисправность	Устранение неисправности
Лампа не горит	1. Зарядить аккумулятор.
Во время зарядки индикатор уровня заряда не горит	1. Отсоединить лампу от сети, повторно подсоединить к сетевому блоку питания. 2. Обратиться в службу поддержки клиентов Hoffmann Group.

8. ХРАНЕНИЕ
1. Через каждые три месяца выполняйте подзарядку до 50 % емкости аккумулятора.
2. Храните изделие при температуре от -10 °C до + 40 °C.

9. ОЧИСТКА
Очистите лампу влажной салфеткой.

УВЕДОМЛЕНИЕ

Неустранимые повреждения лампы в результате неправильной очистки
► Не выполняйте чистку лампы в процессе зарядки.
► Не используйте чистящие средства, содержащие химические вещества, спирт или растворители.

10. ТЕХНИЧЕСКИЕ СВЕДЕНИЯ

Лампа	
Световой поток	60 - 1000 лм
Продолжительность работы в зависимости от уровня заряда аккумулятора	24 - 1,5 ч
Цветовая температура	6000 - 7000 K
Размер (Д×Ø)	258x74 мм
Масса	470 г
Степень защиты	IP54, IK07
Температура рабочей среды	от -10 °C до +40 °C
Литий-ионный аккумулятор	
Емкость	3,7 В / 5200 мА·ч / 19,24 Вт·ч
Время зарядки	4 ч
Сетевой блок питания, входящий в комплект поставки	
Вход	100 - 240 В / 50/60 Гц
Выход	5 В / 2 А

11. ПЕРЕРАБОТКА И УТИЛИЗАЦИЯ

Не утилизируйте Фонарь с бытовыми отходами.
Соблюдайте национальные требования по утилизации. Пользователи обязуются, сдать Фонарь в соответствующий пункт приемки.

Компания Hoffmann GmbH Qualitätswerkzeuge, Haberlandstr. 55, 81241 München (Германия) принимает Фонарь бесплатно.

sv BATTERIDRIVEN ARBETSLAMPA

1. IDENTIFIKATIONSDATA

Produkt	Batteridriven LED arbetslampa
Version	02 Översättning av originalbruksanvisningen
Utarbetandedatum	06/2022

2. ALLMÄNNA ANVISNINGAR

Läs, beakta och förvara bruksanvisningen för senare användning och se till att den alltid är tillgänglig.

3. SÄKERHET

3.1 GRUNDLÄGGANDE SÄKERHETSFÖRESKRIFTER

3.1.1 Batteri

⚠ FÖRSIKTIGHET

Utrinnande elektrolyt
Ögon- och hudirritation på grund av giftig och frätande utrinnande elektrolyt.
► Undvik ögon- och kroppskontakt.
► Skölj vid kontakt det berörda stället med rikligt med vatten och sök läkare.

3.2 AVSEDD ANVÄNDNING
Steglöst dimbar batteridriven LED-arbetslampa med svängbart lamphuvud och magnetfot med upphängningskrok.
■ För kommersiell och privat användning.
■ Damm- och strilvattenskyddad enligt IP54.

3.3 OLÄMPLIG ANVÄNDNING
■ Inte lämplig att användas av barn.
■ Använd inte i områden med explosionsrisk.
■ Öppna inte lampan och gör inga egenmäktiga ombyggnader och förändringar.
■ Batteri och lysdiod är fast monterade och går inte att byta.

4. APPARATÖVERSIKT
①180° svängbart lamphuvud, ② USB-utgång, ③ Micro USB-laddanslutning, ④ magnetfot med upphängningskrok, ⑤ vred, ⑥laddnivåindikator

5. IDRIFTTAGNING

5.1 BATTERILADDNING
A

ⓘ*Ladda batteriet helt före den första användningen. Ladda enbart i frånslaget tillstånd.*
1. Anslut Micro USB-kabeln till Micro USB-laddanslutningen och elnätet.
   ► Laddnivåindikatorn blinkar med grönt sken under laddningen.
   ► Laddningen är klar när laddningsindikatorn lyser med fast grönt sken.
2. Koppla bort lampan från elnätet.

OBS!

Lampan och batteriet kan skadas av icke kompatibla tillbehör
► Laddarens utspänning får inte överstiga 5 V.

5.2 ANVÄNDNING SOM POWERBANK
1. Anslut USB-kabeln till den apparat som ska laddas och till lampans USB-utgång
2. Koppla bort apparaten från lampan när laddningen har slutförts.

6. MANÖVRERING

6.1 TÄNDNING OCH SLÄCKNING AV LAMPHUVUDET
1. Vrid vredet steglöst medurs för att tända lamphuvudet.
Vrid medurs för att öka ljusstyrkan, vrid moturs för att minska ljusstyrkan.
2. Vrid vredet moturs för att släcka lamphuvudet.
LED-riskgrupp 1 - IEC 62471

⚠ VARNING

Risk för bländning och skador på näthinnan
► Se inte rakt in i ljusstrålen.
► Rikta inte ljusstrålen mot människors eller djurs ögon.
► Instruera vid yrkesmässig användning användaren om föreskrifterna för förhindrande av olycksfall.

6.2 SVÄNGNING AV LAMPHUVUDET
Sväng lamphuvudet till stpåå åt båda sidor.

6.3 FASTSÄTTNING AV LAMPAN
Magnetfoten fäster på alla släta, plana och magnetiska ytor.
Fäll ut upphängningskroken på magnetfoten för att hänga upp lampan.

6.4 AVLÄSNING AV BATTERIKAPACITET
Tänd lampan.
1. Avläs återstående batterikapacitet på laddnivåindikatorn.

7. FEL

Fel	Felavhjälpning
Lampan lyser inte	1. Ladda batteriet.
Laddnivåindikatorn tänds inte under laddningen	1. Koppla bort lampan från elnätet, anslut den på nytt med nätdelen. 2. Kontakta Hoffmann Groups kundtjänst.

8. FÖRVARING
1. Efterladda var tredje månad till 50 % av kapaciteten.
2. Ladda lampan vid temperatur mellan -10 °C och +40 °C lagern.

9. RENGÖRING
Rengör lampan med en fuktig trasa.

OBS!

Olämplig rengöring kan orsaka irreparabla skador på lampan
► Rengör inte lampan medan den laddas.
► Använd inga kemiska, alkoholhaltiga eller lösningsmedelsjaltiga rengöringsmedel.

10. TEKNISKA DATA

Lampa	
Ljusflöde	60 - 1000 lm
Lystid per batteriladdning	24 - 1,5 h
Färgtemperatur	6000 - 7000 K
Yttermått (L×Ø)	258x74 mm
Vikt	470 g
Kapslingsklass	IP 54, IK 07
Temperatur arbetsomgivning	-10 °C - +40 °C
Litiumjonbatteri	
Kapacitet	3,7 V / 5200 mAh / 19,24 Wh
Laddtid	4 h
Medföljande nätdel	
Ingång	100 - 240 V / 50/60 Hz
Utgång	5 V / 2 A

11. ÅTERVINNING OCH AVFALLSHANTERING

Lampa Får inte omhändertas som hushållsavfall.
Följ de avfallshanteringsbestämmelser som gäller i respektive land. Användaren är skyldig att Lampa lämna lampan till ett lämpligt insamlingsställe.

Lampa Lampan kan återlämnas kostnadsfritt till Hoffmann GmbH Qualitätswerkzeuge, Haberlandstrasse 55, D-81241 München.

sk AKUMULÁTOROVÉ PRACOVNÉ SVIETIDLO

1. IDENTIFIKAČNÉ ÚDAJE

Produkt	Akumulátorové LED pracovné svietidlo
Verzia	02 Preklad originálneho návodu na obsluhu
Dátum vytvorenia	06/2022

2. VŠEOBECNÉ POKYNY

Prečítajte si návod na obsluhu, dodržiavajte v ňom uvedené pokyny, uschovajte ho pre neskoršie použitie a uložte ho na také miesto, aby bol vždy k dispozícii.

3. BEZPEČNOSŤ

3.1 ZÁKLADNÉ BEZPEČNOSTNÉ POKYNY

3.1.1 Akumulátor

⚠ UPOZORNENIE

Unikajúci elektrolyt
Podráždenie očí a pokožky unikajúcim jedovatým a leptavým elektrolytom.
► Zabráňte kontaktu s očami a pokožkou.
► V prípade kontaktu ihneď dôkladne umyte postihnuté miesta vodou a vyhľadajte lekársku pomoc.

3.2 ZAMÝŠĽANÉ POUŽITIE
Plynulo stmievateľné akumulátorové pracovné svietidlo s LED s otočnou hlavicou svietidla a magnetickým podstavcom s háčikom na zavesenie.
■ Na priemyselné a súkromné použitie.
■ Ochrana proti prachu a striekajúcej vode podľa IP 54.

3.3 POUŽÍVANIE V ROZPORE S URČENÍM
■ Nevhodné pre deti.
■ Nepoužívajte svietidlo v oblasti s rizikom výbuchu.
■ Svietidlo neotvárajte, nevykonávajte na ňom svojvoľné prestavby ani úpravy.
■ Akumulátor a LED pevne zabudované, bez možnosti výmeny.

4. PREHĽAD ZARIADENIA
①hlavica svietidla otočná o 180°, ② výstup rozhrania USB, ③ prípojka na nabíjanie Micro USB, ④ magnetický podstavec s háčikom na zavesenie, ⑤ otočná hlavica, ⑥ukazovateľ stavu nabitia

5. UVEDENIE DO PREVÁDZKY

5.1 NABÍJANIE AKUMULÁTORA
A

ⓘ*Pred prvým použitím akumulátor plne nabite. Nabíjajte iba vo vypnutom stave.*
1. Zapojte mikro USB kábel s mikro USB nabíjacou prípojkou do elektrickej siete.
   ► Ukazovateľ stavu nabitia bliká počas nabíjania nazeleno.
   ► Nabíjanie je ukončené, keď ukazovateľ stavu nabitia svieti dlhodobo nazeleno.
2. Odpojte svetlo zo siete.

OZNÁMENIE

Poškodenie svetla a akumulátora zapríčinené nekompatibilným príslušenstvom
► Výstupné napätie nabíjačky nesmie presiahnuť 5 V.

5.2 VYUŽITIE AKO POWERBANKA
1. Spojte USB kábel so zariadením, ktoré je potrebné nabiť, a USB výstupom svetla.
2. Po ukončení nabíjania odpojte zariadenie zo siete.

6. OBSLUHA

6.1 ZAPNUTIE A VYPNUTIE HLAVICE SVIETIDLA
1. Otáčajte otočný spínač plynulo v smere pohybu hodinových ručičiek, aby ste zapli hlavicu svietidla.
Na zvýšenie jasu otáčajte v smere pohybu hodinových ručičiek, na zníženie jasu otáčajte v protismere pohybu hodinových ručičiek.
2. Otáčajte otočný spínač v protismere pohybu hodinových ručičiek, aby ste vypli hlavicu svietidla.
Skupina rizika LED 1 – IEC 62471

⚠ VAROVANIE

Nebezpečenstvo oslepenia a porušenia sietnice
► Nikdy sa nepozerajte priamo do lúča svetla.
► Lúčom svetla nemierte na oči ľudí ani zvierat.
► Ak sa zariadenie používa pri výkone povolania, musí byť používateľ poučený podľa predpisu o predchádzaní úrazom.

6.2 OTOČENIE HLAVICE SVIETIDLA
Otočte hlavicu svietidla z obidvoch strán až na doraz.

6.3 UPEVNENIE SVIETIDLA
Magnetický podstavec prilieha na všetkých rovných, plochých, magnetických povrchoch.
Vyklopte háčik na zavesenie na magnetickom podstavci, aby ste upevnili svietidlo tak, aby viselo.

6.4 VYČÍTANIE KAPACITY AKUMULÁTORA
Zapnite svietidlo.
1. Vyčítajte zostatkovú kapacitu akumulátora na ukazovateli stavu nabitia.

7. PORUCHY

Porucha	Odstránenie poruchy
Svetlo nesvieti	1. Nabite akumulátor.
Ukazovateľ stavu nabitia počas nabíjania nesvieti	1. Odpojte svietidlo zo siete, znovu ho spojte so sieťovým zdrojom. 2. Kontaktujte zákaznícku službu Hoffmann Group.

8. SKLADOVANIE
1. Každé tri mesiace nabite na kapacitu 50 %.
2. Svietidlo skladujte pri teplote medzi -10 °C a +40 °C.

9. ČISTENIE
Svietidlo vyčistite navlhčenou utierkou.

OZNÁMENIE

Nezvratné poškodenie svietidla pri neodbornom čistení
► Nečistite svietidlo počas nabíjania.
► Nepoužívajte chemické čistiace prostriedky ani čistiace prostriedky obsahujúce alkohol alebo rozpúšťadlá.

10. TECHNICKÉ ÚDAJE

Svietidlo	
Svetelný tok	60 – 1 000 lm
Dĺžka svietenia na nabitie akumulátora	24 –1,5 h
Teplota farby	6000 – 7000 K
Rozmery (d × Ø)	258 x 74 mm
Hmotnosť	470 g
Trieda ochrany	IP 54, IK 07
Teplota pracovného prostredia	-10 °C až +40 °C
Li-ion batéria	
Kapacita	3,7 V/5200 mAh/19,24 Wh
Čas nabíjania	4 h
Dodaný sieťový zdroj	
Vstup	100 – 240 V/50/60 Hz
Výstup	5 V/2 A

11. RECYKLÁCIA A LIKVIDÁCIA

Svietidlo nelikvidujte s domovým odpadom.
Rešpektujte predpisy na likvidáciu platné v danej krajine. Spotrebitelia sú povinní odniesť Svietidlo do príslušného zberného strediska.

Svietidlo môžete zdarma odovzdať spoločnosti Hoffmann GmbH Qualitätswerkzeuge na adrese Haberlandstr. 55, 81241 Mníchov.

sl AKUMULATORSKA DELOVNA SVETILKA

1. IDENTIFIKACIJSKI PODATKI

Izdelek	Akumulatorska LED-delovna svetilka
Različica	02 Prevod originalnih navodil za upravljanje
Datum izdelave	06/2022

2. SPLOŠNI NAPOTKI

Navodila za uporabo morate prebrati, jih upoštevati, shraniti za poznejšo uporabo in imeti vedno na voljo.

3. VARNOST

3.1 OSNOVNI VARNOSTNI NAPOTKI

3.1.1 Akumulator

⚠ POZOR

Iztekanje elektrolita
Draženje oči in kože zaradi iztekanja strupenega in jedkega elektrolita.
► Izogibajte se stiku z očmi in telesom.
► Če pride do stika, prizadeto mesto takoj sperite z obilo vode, obiščite zdravnika.

3.2 NAMENSKA UPORABA
Akumulatorska LED-delovna svetilka z vrtljivo glavo svetilke, brezstopenjsko zatemnitvijo in magnetno nogo z obešalnim kavljem.
■ Za industrijsko in zasebno uporabo.
■ Zaščiteno pred prahom in brizgano vodo po IP 54.

3.3 NAPAČNA UPORABA
■ Ni primerno za otroke.
■ Ne uporabljajte v potencialno eksplozivni atmosferi.
■ Svetilke ne odpirajte ter ne izvajajte nepooblaščenih predelav in sprememb.
■ Akumulator in LED-dioda sta fiksno vgrajena in nista zamenljiva.

4. PREGLED NAPRAVE
①Vrtljiva glava svetilke z možnostjo sukanja 180°, ② izhod za USB, ③ polnilni priključek za Micro-USB, ④ magnetna noga z obešalnim kavljem, ⑤ vrtljivi gumb, ⑥prikaz stanja napolnjenosti

5. ZAGON

5.1 POLNJENJE AKUMULATORJA
A

ⓘ*Pred prvo uporabo v celoti napolnite akumulator. Polnite samo v izklopljenem stanju.*
1. Kabel Micro-USB povežite s polnilnim priključkom Micro-USB in električnim omrežjem.
   ► Prikaz stanja napolnjenosti med postopkom polnjenja utripa zeleno.
   ► Postopek polnjenja je zaključen, ko prikaz stanja napolnjenosti neprekinjeno sveti zeleno.
2. Svetilko ločite od električnega omrežja.

OBVESTILO

Poškodbe svetilke in akumulatorja zaradi nezdružljivega pribora
► Izhodna napetost polnilnika ne sme biti večja od 5 V.

5.2 UPORABA KOT PRENOSNI AKUMULATOR
1. USB-kabel povežite z napravo, ki jo želite napolniti, in z USB-izhodom svetilke.
2. Napravo po končanem postopku polnjenja ločite od svetilke.

6. UPORABA

6.1 VKLOP IN IZKLOP GLAVE SVETILKE
1. Za vklop glave svetilke brezstopenjsko obrnite vrtljivo stikalo v desno.
Za povečanje svetlosti ga obrnite v desno, za zmanjšanje svetlosti pa ga obrnite v levo.
2. Za izklop glave svetilke obrnite vrtljivo stikalo v levo.
LED – rizična skupina 1 – IEC 62471

⚠ OPOZORILO

Nevarnost zaslepitve in poškodb na mrežnici.
► Nikdar ne glejte neposredno v svetlobni žarek svetilke.
► Svetlobnega žarka ne usmerjajte proti očem ljudi in živali.
► Pri gospodarski uporabi je treba uporabnika ustrezno seznaniti s predpisi o preprečevanju nezgod.

6.2 OBRAČANJE GLAVE SVETILKE
Glavo svetilke obrnite do konca v obe strani.

6.3 PRITRDITEV SVETILKE
Magnetna noga se oprime vseh gladkih, ravnih magnetnih površin.
Za pritrditev viseče svetilke razmaknite obešalni kavelj na magnetni nogi.

6.4 ODČITAVANJE KAPACITETE AKUMULATORJA
Vklopite svetilko.
1. Na prikazu stanja napolnjenosti odčitajte preostalo kapaciteto akumulatorja.

7. MOTNJE

Motnja	Odpravljanje napak
Svetilka ne sveti	1. Napolnite akumulator.
Prikaz stanja napolnjenosti med postopkom polnjenja ne sveti	1. Svetilko ločite od električnega omrežja in jo znova povežite z omrežnim napajalnikom. 2. Kontaktirajte servis za stranke Hoffmann Group.

8. SHRANJEVANJE
1. Vsake tri mesece napolnite do 50 % kapacitete.
2. Svetilko shranjujte pri temperaturah med –10 °C in +40 °C.

9. ČIŠČENJE
Svetilko očistite z mokro krpo.

OBVESTILO

Nepopravljive poškodbe svetilke zaradi nepravilnega čiščenja
► Svetilke ne čistite med postopkom polnjenja.
► Ne uporabljajte kemičnih in alkoholnih čistil ter čistil, ki vsebujejo topila.

10. TEHNIČNI PODATKI

Svetilka	
Svetlobni tok	60–1000 lm
Čas delovanja na polnjenje akumulatorja	24 – 1,5 h
Barvna temperatura	6000–7000 K
Mere (D × Ø)	258 × 74 mm
Masa	470 g
Razred zaščite	IP 54, IK 07
Temperatura delovnega okolja	od –10 °C do +40 °C
Li-ionski akumulator	
Kapaciteta	3,7 V/5200 mAh/19,24 Wh
Čas polnjenja	4 h
Priloženi omrežni napajalnik	
Vhod	100–240 V/50/60 Hz
Izhod	5 V/2 A

11. RECIKLIRANJE IN ODSTRANJEVANJE

Svetilka Ne odlagajte med gospodinjske odpadke.
Upoštevajte lokalne predpise o odstranjevanju. Potrošniki morajo Svetilka izdelek odnesti na primerno zbirno mesto.

Svetilka Izdelek se lahko brezplačno odda pri družbi Hoffmann GmbH Qualitätswerkzeuge, Haberlandstr. 55, 81241 München.

es LÁMPARA DE TRABAJO LED CON BATERÍA

1. DATOS DE IDENTIFICACIÓN

Producto	Lámpara de trabajo de LED con batería
Versión	02 Traducción del manual de instrucciones original
Fecha de creación	06/2022

2. AVISOS GENERALES

Lea el manual de instrucciones, téngalo en cuenta y consérvelo para futuras consultas en cualquier momento.

3. SEGURIDAD

3.1 INDICACIONES DE SEGURIDAD BÁSICAS

3.1.1 Batería

⚠ ATENCIÓN

Fugas de electrolito
Irritación de ojos y piel debido a fugas de electrolito tóxico y corrosivo.
► Evitar el contacto con los ojos y el cuerpo.
► En caso de contacto, limpiar inmediatamente la zona afectada con abundante agua, consultar con un médico.

3.2 USO CONFORME A LO PREVISTO
Luminaria de trabajo LED con batería, atenuable en continuo, con tulipa orientable y pie magnético con ganchos de suspensión.
■ Para el uso industrial y particular.
■ Protegida contra el polvo y las salpicaduras de agua según IP54.

3.3 UTILIZACIÓN INDEBIDA
■ No es apta para su uso por parte de niños.
■ No la utilice en zonas con riesgo de explosión.
■ No abra la lámpara ni realice modificaciones por cuenta propia en ella.
■ Batería y luces LED fijas; no se pueden sustituir.

4. VISTA GENERAL DE APARATOS
①Tulipa orientable a 180 °, ② conexión USB, ③ conexión de carga Micro USB, ④ pie magnético con ganchos de suspensión, ⑤ botón giratorio, ⑥indicador del estado de carga

5. PUESTA EN MARCHA

5.1 CARGAR LA BATERÍA
A

ⓘ*Cargar totalmente la batería antes del primer uso. Cárguela solo cuando esté desconectada.*
1. Conecte el cable micro-USB con la conexión micro-USB y la red.
   ► La indicación del estado de carga parpadea en verde durante el proceso de carga.
   ► El proceso de carga habrá concluido cuando la indicación del estado de carga permanezca iluminada en verde.
2. Desconecte la lámpara de la red.

AVISO

La lámpara y la batería pueden sufrir daños ocasionados por el uso de accesorios no compatibles
► La tensión de salida del cargador no puede superar 5 V.

5.2 UTILIZACIÓN COMO BATERÍA EXTERNA
1. Conectar el cable USB con el aparato que quiera cargar y con la salida USB de la luminaria.
2. Cuando se acabe de cargar, desconectar el aparato de la luminaria.

6. MANEJO

6.1 ENCENDER Y APAGAR LA TULIPA
1. Gire el interruptor giratorio en continuo en el sentido de las agujas del reloj para encender la tulipa.
Gírelo en el sentido de las agujas del reloj para aumentar la claridad y en el sentido contrario para reducirla.
2. Gire el interruptor giratorio en el sentido contrario al de las agujas del reloj para apagar la tulipa.
Grupo de riesgo LED 1, IEC 62471

⚠ ADVERTENCIA

Peligro de deslumbramiento y de lesión en la retina
► No mire jamás directamente al rayo de luz.
► No dirija el rayo de luz hacia los ojos de personas o animales.
► En caso de uso comercial, se deberá instruir al usuario en la normativa de prevención de accidentes.

6.2 ORIENTAR LA TULIPA
Orientar la tulipa por los dos lados hasta el tope.

6.3 FIJAR LA LÁMPARA
El pie magnético se adhiere a cualquier superficie plana, lisa y magnética.
Los ganchos de la base se despliegan para colgar la lámpara.

6.4 LEER LA CAPACIDAD DE LA BATERÍA
Encienda la lámpara.
1. Lea la capacidad restante de la batería en la indicación del estado de carga.

7. AVERÍAS

Avería	Eliminación de errores
La lámpara no se enciende	1. Cargar la batería.
La indicación del estado de carga no se ilumina durante el proceso de carga	1. Desconectar la lámpara de la red y conectarla de nuevo con la fuente de alimentación. 2. Contactar con el servicio de atención al cliente de Hoffmann Group.

8. ALMACENAMIENTO
1. Cárguela cada tres meses al 50 % de la capacidad.
2. Almacene la lámpara a temperaturas de entre -10 °C y +40 °C.

9. LIMPIEZA
Limpie la lámpara con un paño húmedo.

AVISO

Una limpieza incorrecta puede ocasionar daños irreparables en la lámpara
► No limpie la lámpara durante el proceso de carga.
► No utilice limpiadores químicos, alcohólicos o que contengan disolventes.

10. ESPECIFICACIONES TÉCNICAS

Luminaria	
Corriente de alumbrado	60 - 1000 lm
Tiempo de iluminación por carga	24-1,5 h
Temperatura de color	6000-7000 K
Dimensiones (L×Ø)	258x74 mm
Peso	470 g
Nivel de protección	IP54, IK07
Temperatura del entorno de uso	-10°C hasta +40°C
Batería de iones de litio	
Capacidad	3,7 V/5200 mAh/19,24 Wh
Tiempo de carga	4 h
Fuente de alimentación incluida	
Entrada	100–240 V/50–60 Hz
Salida	5 V/2 A

11. RECICLAJE Y ELIMINACIÓN

No desechar Linterna en la basura doméstica.
Para la eliminación se han de aplicar las normas específicas de cada país. Los consumidores están obligados a llevar Linterna a un punto de recogida adecuado.

La Linterna se puede devolver de forma gratuita a Hoffmann GmbH Qualitätswerkzeuge, Haberlandstr. 55, 81241 Múnich.

cs AKUMULÁTOROVÁ PRACOVNÍ SVÍTILNA

1. IDENTIFIKAČNÍ ÚDAJE

Produkt	Akumulátorová LED pracovní svítilna
Verze	02 Původní návod k použití
Datum vytvoření	06/2022

2. OBECNÉ POKYNY

Návod k použití si přečtěte, dodržujte jeho pokyny a uchovejte ho pro další použití a mějte ho kdykoliv k dispozici.

3. BEZPEČNOST

3.1 ZÁKLADNÍ BEZPEČNOSTNÍ POKYNY

3.1.1 Akumulátor

⚠ UPOZORNĚNÍ

Unikající elektrolyt
Podráždění pokožky a očí následkem úniku toxického a leptavého elektrolytu.
► Zabraňte kontaktu s očima a částmi těla.
► V případě kontaktu potřísněné místo ihned omyjte velkým množstvím vody a vyhledejte lékaře.

3.2 POUŽITÍ K URČENÉMU ÚČELU
LED akumulátorová pracovní svítilna s funkcí plynulého tlumení světla, s naklápěcí hlavou svítilny a magnetickou nohou se závěsným hákem.
■ Pro průmyslový a soukromé použití.
■ Chráněná proti prachu a stříkající vodě dle IP 54.

3.3 NESPRÁVNÉ POUŽITÍ
■ Není vhodné pro použití dětmi.
■ Nepoužívejte v oblastech s nebezpečím výbuchu.
■ Svítilnu neotevírejte, neprovádějte svévolné přestavby a modifikace.
■ Akumulátor a LED jsou pevně instalovány, nelze je vyměnit.

4. PŘEHLED PŘÍSTROJE
①hlava svítilny s naklápěním 180°, ② výstup USB, ③ nabíjecí přípojka micro USB, ④ magnetická noha se závěsným hákem, ⑤ otočný knoflík, ⑥indikace stavu nabití

5. UVEDENÍ DO PROVOZU

5.1 NABÍJENÍ AKUMULÁTORU
A

ⓘ *Před prvním použitím akumulátor zcela nabijte. Nabíjejte pouze ve vypnutém stavu.*
1. Připojte kabel micro USB s konektorem pro nabíjení micro USB s elektrickou sítí.
   ► Indikace stavu nabití bliká během nabíjení zeleně.
   ► Nabíjení je ukončeno, pokud indikace stavu nabití svítí trvale zeleně.
2. Svítilnu odpojte od el. sítě.

OZNÁMENÍ

Poškození svítilny a akumulátoru použitím nekompatibilního příslušenství
► Výstupní napětí nabíječky nesmí překročit 5 V.

5.2 POUŽITÍ FUNKCE POWERBANKY
1. Spojte kabel USB s nabíjeným přístrojem a s výstupem USB svítilny.
2. Po dokončení nabíjení odpojte přístroj od svítilny.

6. OBSLUHA

6.1 ZAPNUTÍ A VYPNUTÍ HLAVY SVÍTILNY
1. K rozsvícení hlavy svítilny otáčejte otočným knoflíkem plynule ve směru hodinových ručiček.
Otáčením ve směru hodinových ručiček zvýšíte jas, otáčením proti směru hodinových ručiček snížíte jas.
2. Ke zhasnutí hlavy svítilny otáčejte otočným knoflíkem plynule proti směru hodinových ručiček.
LED riziková skupina 1 - IEC 62471

⚠ VAROVÁNÍ

Nebezpečí oslnění a poškození sítnice
► Nikdy se nedívejte přímo do světelného paprsku.
► Nemiřte světelným paprskem do očí lidí nebo zvířat.
► V případě komerčního použití musí být uživatel poučen v souladu s předpisy pro prevenci úrazů.

6.2 NAKLÁPĚNÍ HLAVY SVÍTILNY
Hlavu svítilny můžete naklápět na obě strany až na doraz.

6.3 UPEVNĚNÍ SVÍTILNY
Magnetická noha drží na všech hladkých, rovných a magnetických površích.
K zavěšení svítilny vyklopte závěsný hák na magnetické noze.

6.4 ZJIŠTĚNÍ KAPACITY AKUMULÁTORU
Zapněte svítilnu.
1. Zjistěte zbývající kapacitu akumulátoru na indikaci stavu nabití.

7. PORUCHY

Porucha	Odstranění poruchy
Svítilna nesvítí	1. Nabijte akumulátor.
Indikace stavu nabití během nabíjení nesvítí	1. Odpojte svítilnu od elektrické sítě a znovu ji připojte k síťovému napáječi. 2. Kontaktujte zákaznický servis Hoffmann Group.

8. SKLADOVÁNÍ
1. Každé tři měsíce dobijte na 50 % kapacity.
2. Skladujte svítilnu při teplotách v rozmezí -10 °C až + 40 °C.

9. ČIŠTĚNÍ
Čistěte svítilnu mírně navlhčeným hadříkem.

OZNÁMENÍ

Neopravitelné poškození svítilny následkem nesprávného čištění
► Svítilnu nečistěte během nabíjení.
► Nepoužívejte chemické ani lihové čisticí prostředky nebo čisticí prostředky s rozpouštědly.

10. TECHNICKÉ ÚDAJE

Svítilna	
Světelný tok	60 - 1000 lm
Doba svícení na jedno nabití akumulátoru	24 - 1,5 h
Teplota barvy	6000 - 7000 K
Rozměry (D×Ø)	258x74 mm
Hmotnost	470 g
Třída ochrany	IP 54, VCH 07
Teplota pracovního prostředí	-10 °C až +40 °C
Li-Ion akumulátor	
Kapacita	3,7 V / 5200 mAh / 19,24 Wh
Doba nabíjení	4 h
Dodaný síťový napáječ	
Vstup	100 - 240 V / 50/60 Hz
Výstup	5 V / 2 A

11. RECYKLACE A LIKVIDACE

Svítilna nelikvidujte s domovním odpadem.
Musí být uplatněny předpisy pro likvidaci, specifické pro danou zemi. Spotřebitelé jsou povinni Svítilna předat výrobek na vhodné sběrné místo.

Svítilna lze bezplatně vrátit společnosti Hoffmann GmbH Qualitätswerkzeuge, Haberlandstr. 55, 81241 München.

hu AKKUS MUNKALÁMPA

1. AZONOSÍTÓ ADATOK

Termék	LED-es akkus munkalámpa
Verzió	02 Az eredeti kezelési útmutató fordítása
Készítés dátuma	2022. június

2. ÁLTALÁNOS TUDNIVALÓK

Olvassa el a használati útmutatót, tartsa be és későbbi tájékozódás céljából őrizze meg és tartsa mindig kéznél.

3. BIZTONSÁG

3.1 ALAPVETŐ BIZTONSÁGI UTASÍTÁSOK

3.1.1 Akkumulátor

⚠ VIGYÁZAT

Kilépő elektrolit
Szem-, és bőrirritációk a kilépő mérgező és maró elektrolit miatt.
► Kerülje a szemmel és testtel való érintkezést.
► Érintkezés esetén az érintett helyet azonnal mossa le bő vízzel és forduljon orvoshoz.

3.2 RENDELTETÉSSZERŰ HASZNÁLAT
Fokozatmentesen szabályozható fényerejű LED-es akkus munkalámpa billenthető lámpafejjel, mágneses talppal és akasztóval.
■ Ipari és magáncélú használatra.
■ IP 54 por és a fröccsenő folyadékok ellen védett.

3.3 RENDELTETÉSELLENES HASZNÁLAT
■ Gyermekek általi használatra nem alkalmas.
■ Ne használja robbanásveszélyes területeken.
■ A lámpát ne nyissa fel, ne végezzen önhatalmú átalakítást vagy módosítást.
■ Az akku és a LED fixen beépítve, nem cserélhető.

4. A KÉSZÜLÉK ÁTTEKINTÉSE
①180°-ban billenthető lámpafej, ② USB-kimenet, ③ Micro-USB töltőcsatlakozó, ④ Mágneses talp akasztóval, ⑤ Forgógomb, ⑥ Töltöttségi szint kijelző

5. ÜZEMBE HELYEZÉS

5.1 AKKUMULÁTOR FELTÖLTÉSE
A

ⓘ*Az akkumulátort az első használat előtt teljesen fel kell tölteni. Csak kikapcsolt állapotban töltse.*
1. Kösse össze Micro-USB kábel segítségével a Micro-USB töltőcsatlakozót az áramhálózattal.
   ► A töltöttségi szint jelző a töltési folyamat alatt zölden villog.
   ► A töltési folyamat lezárult, ha a töltöttségi szint visszajelző tartósan zölden világít.
2. Válassza le a lámpát az áramhálózatról.

ÉRTESÍTÉS

Nem kompatibilis tartozékok károsíthatják a lámpát és az akkumulátort
► A töltő kimeneti feszültsége nem lépheti túl az 5 V-ot.

5.2 HASZNÁLAT POWERBANKKÉNT
1. Kösse össze az USB kábellel a tölteni kívánt készüléket a lámpa USB kimenetével.
2. A töltési folyamat befejezése után válassza le a készüléket a lámpáról.

6. KEZELÉS

6.1 LÁMPAFEJ BE- ÉS KIKAPCSOLÁSA
1. Forgassa a forgókapcsolót fokozatmentesen az óramutató járásával megegyező irányban a lámpafej bekapcsolásához.
Forgassa az óramutató járásával megegyező irányba a fényerő növeléséhez, és az óramutató járásával ellenétes irányba a fényerő csökkentéséhez.
2. Forgassa a forgókapcsolót az óramutató járásával ellentétes irányban a lámpafej kikapcsolásához.
LED kockázati csoport 1 - IEC 62471

⚠ FIGYELMEZTETÉS

Vakításveszély és a recehártya sérülésveszélye
► Soha ne nézzen közvetlenül a fénycsóvába.
► Ne irányítsa a fénycsóvát közvetlenül emberek, vagy állatok szemébe.
► Ipari felhasználás esetén az üzemeltető felel a balesetmegelőzési előírások ismertetéséért.

6.2 LÁMPAFEJ BILLENTÉSE
Billentse a lámpafejet mindkét oldalra ütközésig.

6.3 LÁMPA RÖGZÍTÉSE
A mágneses talp minden sima, sík, mágneses felületen tapad.
Hajtsa ki a mágneses talpnál lévő akasztót a lámpa felakasztásához.

6.4 AKKUMULÁTOR KAPACITÁSÁNAK LEOLVASÁSA
Kapcsolja be a lámpát.
1. Olvassa le a hátrelévő akkumulátor kapacitást a visszajelzőn.

7. HIBÁK

Hiba	Hibaelhárítás
A lámpa nem világít	1. Töltse fel az akkumulátort.
A töltöttségi szint kijelző a töltési folyamat alatt nem világít	1. Válassza le a lámpát a hálózatról majd csatlakoztassa újra tápegységgel. 2. Forduljon a Hoffmann Group ügyfélszolgálatához.

8. TÁROLÁS
1. Három havonta töltse fel a teljes kapacitás 50 %-ra.
2. Lámpát -10°C és + 40°C közötti hőmérsékleten tárolja.

9. TISZTÍTÁS
A lámpát nedves kendővel tisztítsa.

ÉRTESÍTÉS

A szakszerűtlen tisztítás a lámpa helyrehozhatatlan károsodását okozhatja
► A töltés folyamata alatt a lámpát tilos tisztítani.
► Ne használjon kémiai, alkoholos, illetve oldószeres tisztítószereket.

10. MŰSZAKI ADATOK

Lámpa	
Fényáram	60 - 1000 lm
Világítási időtartam / akkumulátor feltöltés	24 - 1,5 h
Színhőmérséklet	6000 – 7000 K
Méretek (L×Ø)	258x74 mm
Súly	470 g
Védettségi osztály	IP 54, IK 07
Munkakörnyezet hőmérséklete	-10°C – +40°C
Li-Ion akkumulátor	
Kapacitás	3,7 V / 5200 mAh / 19,24 Wh
Töltési idő	4 h
Mellékelt tápegység	
Bemenet	100 - 240 V / 50/60 Hz
Kimenet	5 V / 2 A

11. ÚJRAHASZNOSÍTÁS ÉS ÁRTALMATLANÍTÁS

Lámpa ne a háztartási hulladékkal együtt ártalmatlanítsa.
Vegye figyelembe a helyileg érvényes ártalmatlanítási előírásokat. A fogyasztó köteles Lámpa a terméket megfelelő hulladékgyűjtő központban leadni.

Lámpa díjmentesen visszaküldhető a Hoffmann GmbH Qualitätswerkzeuge részére a Haberlandstr. 55, 81241 München címre.