Garant GRIDLINE

GRIDLINE RÄDER UND MANUELLE HÖHENVERSTELLUNG

927202, 927080

MONTAGEANLEITUNG

Assembly instructions | Instrucciones de montaje | Instructions de montage | Istruzioni di montaggio | Instrukcja montażu

de

en

es

fr

it

pl

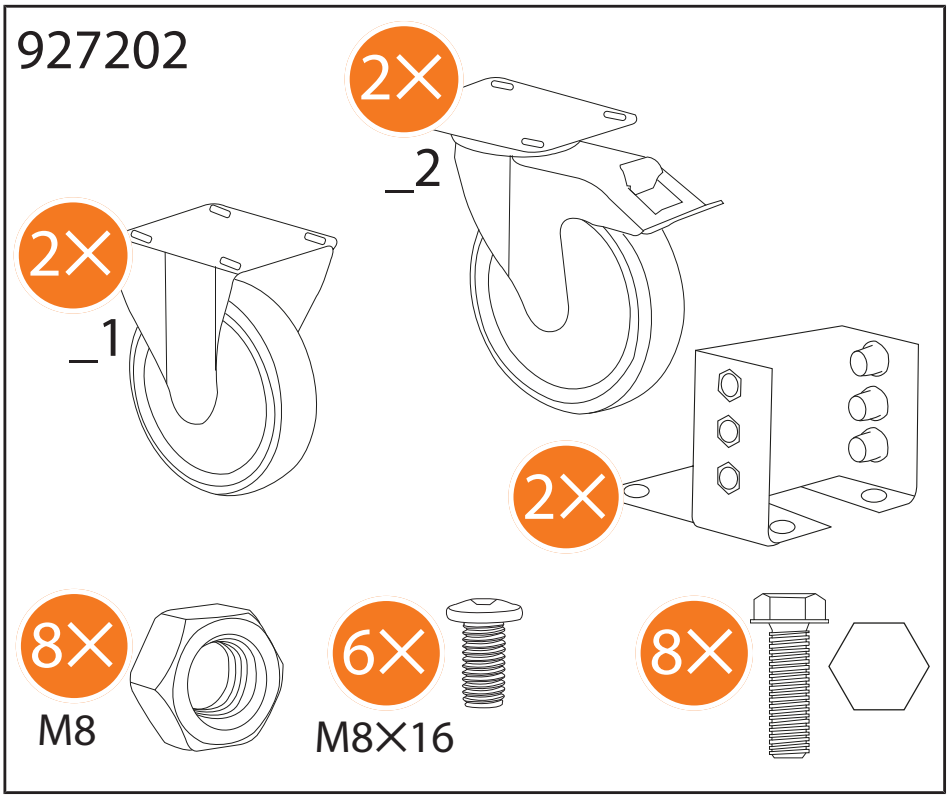
927202
2X
_2
2X
_1
2X
8X
M8
6X
M8X16
8X

927080 150

2×

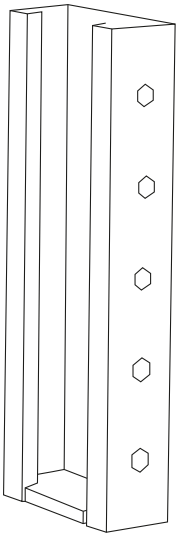

4×

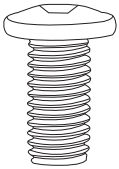

A

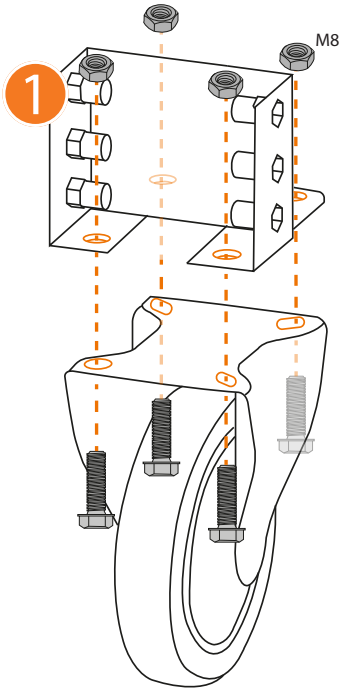

B

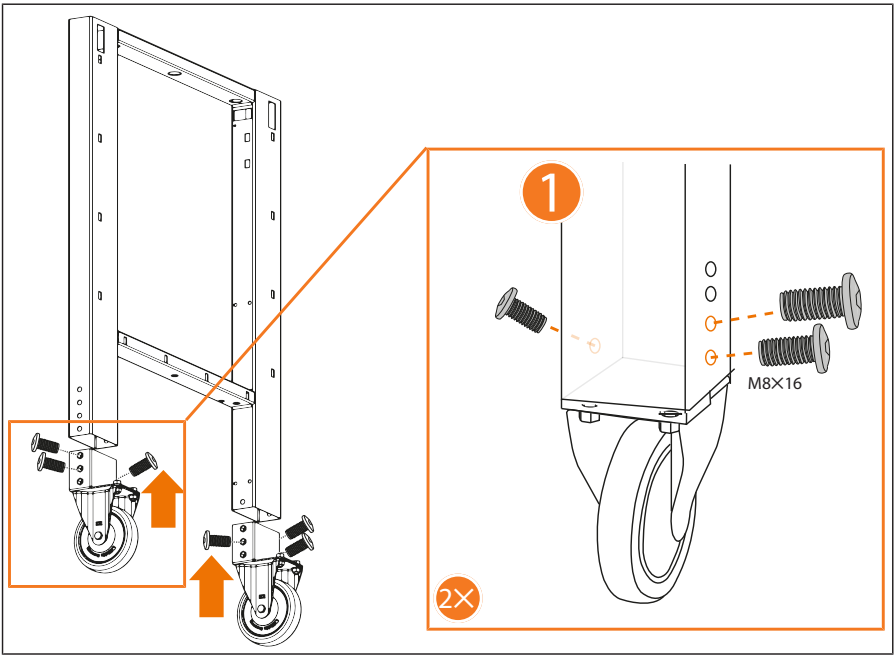

C

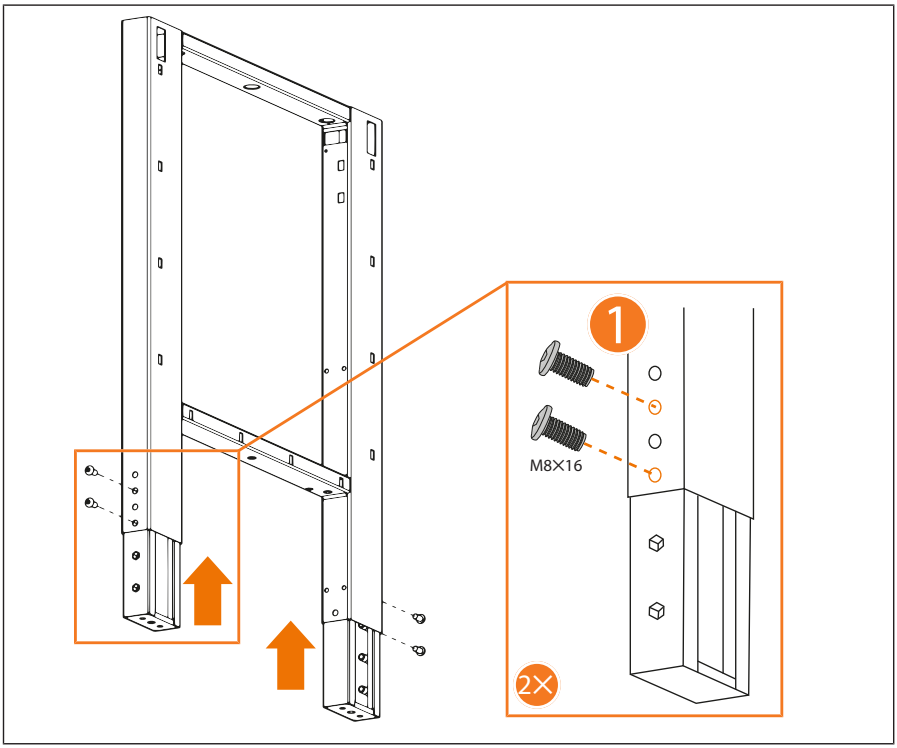

1. Identifikationsdaten

Version	02
Erstellungsdatum	07/2020

2. Allgemeine Hinweise

Bedienungsanleitung lesen, beachten, für späteres Nachschlagen aufbewahren und jederzeit verfügbar halten.

3. Sicherheit

3.1. GRUNDLEGENDE SICHERHEITSHINWEISE

⚠ VORSICHT

Kippende Werkbank

Verletzungsgefahr an Händen, Füßen und Körper durch ungesicherte herabfallende Gegenstände sowie Kippen der Werkbank durch falsche Beladung.

» Spitze oder andere Werkstücke nie ungesichert lagern.
» Bei Transport keine Gegenstände auf Arbeitsplatte legen.
» Schieben oder Transportieren nur mit geschlossenen, verriegelten Schubladen und Schrankabteil.

3.1.1. Räder

⚠ WARNUNG

Unbeabsichtigtes Rollen

Verletzungsgefahr durch Überrollen aufgrund ungesicherter Werkbank.

» Werkbank nicht in Bereichen mit Steigung oder Gefälle verwenden.
» Vor Arbeiten Feststellbremsen an Lenkrollen betätigen.

3.2. BESTIMMUNGSGEMÄSSE VERWENDUNG

- Nur an Werkbank mit zwei Fußteilen montieren.
- Maximale Tragfähigkeiten beachten.

3.2.1. Räder

- Räder zur Montage an Fußteil mit maximaler Höhe 800 mm der GridLine vario Werkbank.
- Bei Kombination mit Gehäuse hängend, Schubladen durch GridLine Schubladen mit Einhand-Schubladen-Einzelentriegelung ersetzen.
- Zur sicheren Verwendung zwei Lenkrollen mit Feststellbremse und zwei Bockrollen verbauen.

3.2.2. Manuelle Höhenverstellung

- Einschubmodel zur Montage an Fußteil der GridLine vario und Ready-to-go Werkbank.
- Ermöglicht manuelle Höhenverstellung der Werkbank.

3.3. SACHWIDRIGER EINSATZ

- Nicht zur Montage an elektrisch höhenverstellbare GridLine Werkbank.
- Nicht zur Montage an Werkbank mit Gehäuse bodenstehend.

3.3.1. Räder

- Nicht zur Montage an zurückgesetzten Fußteil Nr. 927040 und 927042.

3.4. PERSÖNLICHE SCHUTZAUSRÜSTUNG

Nationale und regionale Vorschriften zur Sicherheit und Unfallverhütung beachten. Schutzkleidung wie Fußschutz und Schutzhandschuhe müssen entsprechend der bei der jeweiligen Tätigkeit zu erwartenden Risiken gewählt und bereitgestellt werden.

4. Montagehinweise

ⓘ *Arbeitsplatte mit zwei Personen umdrehen und auf ebenen, sauberen Untergrund legen.*

4.1. RÄDER

ⓘ *Montage der Räder erhöht Arbeitshöhe um 150 mm oder 175 mm.*

4.1.1. Radaufnahme auf Rollengehäuse montieren

A

- Vier Sechskantschrauben M8×16 von unten durch Bohrungen der Radaufnahme und Rollengehäuse führen, mit je einer Mutter M8 von oben verschrauben.

4.1.2. Räder montieren

B

Arbeitsplatte mit zwei Personen umdrehen und auf ebenen, sauberen Untergrund legen.

- Verschraubungslöcher entsprechend gewünschter Arbeitshöhe wählen.
- Räder mit je drei Linsen-Blechschrauben M8×16 mit Fuß verschrauben.

4.2. MANUELLE HÖHENVERSTELLUNG

C

- Einschubmodule mit je zwei Linsen-Blechschrauben M8×16 mit Fußteil verschrauben.
- Vorgehen zur nachträglichen Höhenverstellung wiederholen.

5. Werkbank mit Rädern schieben

⚠ WARNUNG

Kollision mit Werkbank

Quetschgefahr des Körpers durch Kollision mit Werkbank oder Gegenständen.

» Schiebe- und Transportwege sichern.

» Kein Aufenthalt von Personen in Fahrtrichtung der Werkbank.

1. Optionales Gehäuse abschließen.
2. Schiebe- und Transportwege sichern.
3. Feststellbremsen an beiden Lenkrollen lösen.
4. Werkbank schieben.

6. Technische Daten

6.1. RÄDER

Artikelnummer	927202
Bauhöhe	180 mm
Rad- Ø	125 mm
Tragfähigkeit pro Rad	200 kg
Gesamttragfähigkeit vier Räder	600 kg

6.2. MANUELLE HÖHENVERSTELLUNG

Artikelnummer	927080
Höhe	275 mm
Breite	45 mm
Tiefe	95 mm
Höhenverstellbereich	25 – 150 mm
Höhenverstellraster	25 mm

1. Identification data

Version	02
Date created	07/2020

2. General instructions

Read the instructions for use, follow them and keep them available for later reference.

3. Safety

3.1. ESSENTIAL SAFETY INSTRUCTIONS

⚠ CAUTION

Workbench tipping

Risk of injury to hands, feet and body due to unrestrained objects falling in the event of the workbench tipping due to incorrect loading.

» Do not store pointed or other workpieces without restraint.
» Ensure during transport that no objects are present on the worktop.
» Ensure during movement and transport that all drawers and cupboard doors are closed and locked.

3.1.1. Wheels

⚠ WARNING

Unintentional rolling away

Risk of injury due to being run over by a workbench that was not secured.

» Do not use the workbench in areas where the floor slopes upwards or downwards.
» Before starting work, apply the parking brakes on the castors.

3.2. INTENDED USE

- Perform installation only on a workbench with two support legs.
- Comply with the maximum load-bearing capacity.

3.2.1. Wheels

- Wheels for installation on support legs with a maximum height of 800 mm on the GridLine vario workbench.
- If installed in combination with a suspended casing, replace the drawers with GridLine drawers incorporating an individual drawer release system.
- For safe use,, install two castors with parking brake and two fixed wheels.

3.2.2. Manual height adjustment

- Plug-in model for installation on the support leg of the GridLine vario and Ready-to-go workbench.
- Permits manual height adjustment of the workbench.

3.3. REASONABLY FORESEEABLE MISUSE

- Not for installation on an electric height adjustable GridLine workbench.
- Not for installation on a workbench with a casing standing on the floor.

3.3.1. Wheels

- Not for installation on recessed support legs No. 927040 and 927042.

3.4. PERSONAL PROTECTIVE EQUIPMENT

Comply with the national and regional regulations for safety and accident prevention. Protective work wear such as safety shoes and safety gloves appropriate for the risks associated with the intended activities must be selected and provided.

4. Installation instructions

ⓘ *Two persons working together turn the worktop over and place it on a flat and clean support surface.*

4.1. WHEELS

ⓘ *Installing the wheels raises the working height by 150 mm or 175 mm.*

4.1.1. Installing the wheel mounting on the roller casing

A

- Insert four M8×16 hex-head screws from underneath through holes in the wheel mounting and roller casing, secure each from above with an M8 nut.

4.1.2. Installing the wheels

B

Two persons working together turn the worktop over and place it on a flat and clean support surface.

- Select the screw holes for the desired working height.
- Screw the wheels on to the support legs, using three M8×16 raised-head self-tapping screws for each.

4.2. MANUAL HEIGHT ADJUSTMENT

C

- Screw the plug-in modules to the support legs, using two M8×16 raised-head self-tapping screws for each.
- Repeat the procedure for subsequent height adjustment.

5. Move the workbench with wheels

WARNING

Collision with the workbench

Crush hazard for the body in the event of collision with the workbench or other objects.

» Make sure the paths for movement and transport are clear.

» No persons must be present in the direction of travel of the workbench.

1. Complete the optional casing.
2. Make sure the paths for movement and transport are clear.
3. Release the parking brakes on both castors.
4. Move the workbench.

6. Technical data

6.1. WHEELS

Article number	927202
Installed height	180 mm
Wheel Ø	125 mm
Load capacity per wheel	200 kg
Total load capacity of a set of four wheels	600 kg

6.2. MANUAL HEIGHT ADJUSTMENT

Article number	927080
Height	275 mm
Width	45 mm
Depth	95 mm
Height adjustment range	25 – 150 mm
Height adjustment interval	25 mm

1. Datos de identificación

Versión	02
Fecha de creación	07/2020

2. Avisos generales

Lea, observe y conserve el manual de instrucciones de uso para consultas posteriores, y téngalo siempre a mano.

3. Seguridad

3.1. INDICACIONES DE SEGURIDAD

⚠ ATENCIÓN

Vuelco del banco de trabajo

Peligro de lesiones en manos, pies, y cuerpo por la caída de objetos sin protección, así como peligro de vuelco del banco de trabajo por carga incorrecta.

» No guardar sin protección puntas u otras piezas de trabajo.
» No colocar objetos en el tablero de trabajo durante el transporte.
» Desplazamiento o transporte solo con los cajones y el compartimento de armario cerrados y bloqueados.

3.1.1. Ruedas

⚠ ADVERTENCIA

Rodadura imprevista

Peligro de lesiones por atropello si el banco de trabajo no está asegurado.

» No utilizar el banco de trabajo en zonas con pendiente ascendente o descendente.
» Antes de realizar trabajos accionar los frenos de estacionamiento en los rodillos de dirección.

3.2. USO CONFORME A LO PREVISTO

- Montar solo en banco de trabajo con dos pies soporte.
- Tener en cuenta las capacidades de carga máximas.

3.2.1. Ruedas

- Ruedas para el montaje en pie soporte con altura máxima 800 mm del banco de trabajo GridLine vario.
- En combinación con carcasa suspendida, sustituir los cajones por otros GridLine con desbloqueo individual de cajones monomanual.
- Para el empleo seguro montar dos rodillos de dirección con freno de bloqueo y dos ruedas fijas.

3.2.2. Regulación manual de la altura

- Módulo insertado para montar en pie soporte del banco de trabajo GridLine vario y Ready-to-go.
- Permite la regulación manual de la altura del banco de trabajo.

3.3. UTILIZACIÓN INDEBIDA

- No montar en banco de trabajo regulable en altura eléctricamente GridLine.
- No montar en banco de trabajo con carcasa apoyada en el suelo.

3.3.1. Ruedas

- No montar en pie soporte retraído n.º 927040 y 927042.

3.4. EQUIPO DE PROTECCIÓN INDIVIDUAL

Tener en cuenta las normas nacionales y regionales en cuanto a seguridad y prevención de accidentes. La ropa de protección como protección para los pies y guantes protectores se han de seleccionar y disponer de acuerdo con los riesgos propios de la actividad correspondiente.

4. Indicaciones para el montaje

ⓘ *Dar la vuelta al tablero de trabajo por medio de dos personas y colocarlo sobre un fondo plano y limpio.*

4.1. RUEDAS

ⓘ *El montaje de las ruedas aumenta la altura de trabajo en 150 mm o 175 mm.*

4.1.1. Montar el asiento de rueda en la carcasa para ruedas

A

- Pasar cuatro tornillos de cabeza hexagonal M8×16 por abajo a través de las perforaciones del asiento de rueda y la carcasa para ruedas, atornillarlos por arriba con sendas tuercas M8.

4.1.2. Montar las ruedas

B

Dar la vuelta al tablero de trabajo por medio de dos personas y colocarlo sobre un fondo plano y limpio.

- Seleccionar los orificios de atornillamiento de acuerdo con la altura de trabajo deseada.
- Atornillar cada una de las ruedas al pie con tres tornillos alomados para chapa M8×16.

4.2. REGULACIÓN MANUAL DE LA ALTURA

C

- Atornillar cada uno de los módulos insertados al pie soporte con dos tornillos alomados para chapa M8×16.
- Repetir el procedimiento para la regulación posterior de la altura.

5. Desplazar banco de trabajo con ruedas

⚠ ADVERTENCIA

Colisión con el banco de trabajo

Peligro de aplastamiento del cuerpo por colisión con el banco de trabajo u objetos.

» Asegurar las vías de desplazamiento y de transporte.

» No deben permanecer personas en la dirección de desplazamiento del banco de trabajo.

1. Cerrar la carcasa opcional.
2. Asegurar las vías de desplazamiento y de transporte.
3. Soltar el freno de mano de los dos rodillos de dirección.
4. Desplazar el banco de trabajo.

6. Especificaciones técnicas

6.1. RUEDAS

Número de artículo	927202
Altura de construcción	180 mm
Ø de rueda	125 mm
Capacidad de carga por rueda	200 kg
Capacidad de carga total de las cuatro ruedas	600 kg

6.2. REGULACIÓN MANUAL DE LA ALTURA

Número de artículo	927080
Altura	275 mm
Anchura	45 mm
Profundidad	95 mm
Intervalo de regulación de altura	25-150 mm
Retícula de regulación de la altura	25 mm

1. Données d'identification

Version	02
Date de création	07/2020

2. Remarques générales

Lisez, respectez et conservez le mode d'emploi à des fins de consultation ultérieure, et gardez-le toujours à disposition.

3. Sécurité

3.1. CONSIGNES GÉNÉRALES DE SÉCURITÉ

⚠ ATTENTION

Etabli basculant

Risque de blessures au niveau des mains, des pieds et du corps en cas de chute d'objets non sécurisés et de basculement de l'établi en raison d'un chargement incorrect.

» Ne jamais ranger des pièces pointues ou d'autres pièces non fixées.
» Ne placer aucun objet sur le plan de travail pendant le transport.
» Procéder au déplacement ou au transport uniquement avec l'armoire intégrée et les tiroirs fermés et verrouillés.

3.1.1. Roues

⚠ AVERTISSEMENT

Déplacement involontaire

Risque de blessure par renversement dû à un établi non sécurisé.

» Ne pas utiliser l'établi dans les zones en pente.
» Avant de travailler, actionner les freins d'arrêt sur les roulettes directrices.

3.2. UTILISATION NORMALE

- Monter uniquement sur des établis avec deux piètements.
- Respecter les charges admissibles maximales.

3.2.1. Roues

- Roues pour montage sur un piètement avec une hauteur maximale de 800 mm d'un établi GridLine vario.
- En cas de combinaison avec un caisson suspendu, remplacer les tiroirs par des tiroirs GridLine avec déverrouillage individuel à une seule main.
- Pour une utilisation en toute sécurité, monter deux roulettes directrices avec blocage et deux roulettes fixes.

3.2.2. Réglage en hauteur manuel

- Module à insérer pour montage sur un piètement des établis GridLine vario et Ready-to-go.
- Permet un réglage en hauteur manuel de l'établi.

3.3. MAUVAIS USAGE RAISONNABLEMENT PRÉVISIBLE

- Ne convient pas au montage sur des établis à réglage en hauteur électrique GridLine.
- Ne convient pas au montage sur des établis avec caisson au sol.

3.3.1. Roues

- Ne conviennent pas au montage sur des piètements en retrait 927040 et 927042.

3.4. EQUIPEMENTS DE PROTECTION INDIVIDUELLE

Respecter les réglementations nationales et régionales en matière de sécurité et de prévention des accidents. Les vêtements de protection, tels que les chaussures et les gants, doivent être choisis et mis à disposition en fonction des risques prévus pendant l'activité concernée.

4. Consignes de montage

ⓘ *Retourner le plan de travail avec l'aide de deux personnes et le poser sur une surface plane et propre.*

4.1. ROUES

ⓘ *Le montage des roues augmente la hauteur de travail de 150 mm ou 175 mm.*

4.1.1. Montage du logement de roue sur le corps de roue

A

- Insérer quatre vis à 6 pans M8×16 par le bas dans les trous du logement de roue et du corps de roue, et visser par le haut avec chaque fois un écrou M8.

4.1.2. Montage des roues

B

Retourner le plan de travail avec l'aide de deux personnes et le poser sur une surface plane et propre.

- Choisir les trous de vissage en fonction de la hauteur de travail désirée.
- Visser les roues à chaque pied à l'aide de trois vis à tôle à tête bombée M8×16.

4.2. RÉGLAGE EN HAUTEUR MANUEL

C

- Visser le module à insérer à chaque piètement à l'aide de deux vis à tôle à tête bombée M8×16.
- Répéter la procédure pour le réglage en hauteur ultérieur.

5. Déplacement de l'établi avec les roues

⚠ AVERTISSEMENT

Collision avec l'établi

Risque d'écrasement du corps en cas de collision avec l'établi ou des objets.

» Sécuriser les voies de déplacement et de transport.

» Aucune personne ne doit être présente dans le sens de déplacement de l'établi.

1. Fermer le caisson en option.
2. Sécuriser les voies de déplacement et de transport.
3. Desserrer les freins d'arrêt des deux roulettes directrices.
4. Déplacer l'établi.

6. Caractéristiques techniques

6.1. ROUES

Code article	927202
Hauteur	180 mm
Ø roue	125 mm
Charge admissible par roue	200 kg
Charge admissible totale des quatre roues	600 kg

6.2. RÉGLAGE EN HAUTEUR MANUEL

Code article	927080
Hauteur	275 mm
Largeur	45 mm
Profondeur	95 mm
Plage de réglage en hauteur	25 – 150 mm
Pas de réglage en hauteur	25 mm

1. Dati identificativi

Versione	02
Data di creazione	07/2020

2. Note generali

Leggere il manuale d'uso, rispettarlo, conservarlo per riferimento futuro e tenerlo sempre a portata di mano.

3. Sicurezza

3.1. AVVERTENZE FONDAMENTALI PER LA SICUREZZA

⚠ ATTENZIONE

Caduta del banco da lavoro

Pericolo di lesioni a mani, piedi e altre parti del corpo per la caduta di oggetti non fissati e il ribaltamento del banco da lavoro dovuto a un caricamento errato.

» Fissare sempre i pezzi appuntiti e gli altri oggetti.
» In caso di trasporto, non appoggiare alcun oggetto sopra il piano di lavoro.
» Spostare o trasportare il banco da lavoro solo con i cassetti e l'armadietto debitamente chiusi e bloccati.

3.1.1. Ruote

⚠ AVVERTENZA

Scivolamento accidentale

Pericolo di lesioni dovute allo slittamento del banco da lavoro non correttamente fissato.

» Non usare il banco da lavoro in zone con pendenze o dislivelli.
» Prima di eseguire qualsiasi lavoro, azionare i dispositivi di bloccaggio sulle ruote piroettanti.

3.2. USO PREVISTO

- Montare solo sui banchi da lavoro con due strutture portanti.
- Rispettare la portata massima prevista.

3.2.1. Ruote

- Ruote da montare alle strutture portanti del banco da lavoro GridLine vario con altezza massima di 800 mm.
- In presenza di un alloggiamento appeso, sostituire i cassetti con cassetti GridLine muniti di apertura differenziata a una mano.
- Per un utilizzo sicuro, montare due ruote piroettanti con dispositivo di bloccaggio e due ruote fisse.

3.2.2. Regolazione manuale dell'altezza

- Modulo da innesto da montare alle strutture portanti del banco da lavoro GridLine vario e Ready-to-go.
- Consente di regolare manualmente l'altezza del banco da lavoro.

3.3. USO SCORRETTO RAGIONEVOLMENTE PREVEDIBILE

- Non montare sul banco da lavoro GridLine con regolazione elettrica dell'altezza.
- Non montare sui banchi da lavoro con corpo poggiato a terra.

3.3.1. Ruote

- Non montare su strutture portanti arretrate n. art. 927040 e 927042.

3.4. DISPOSITIVI DI PROTEZIONE INDIVIDUALE

Osservare le norme nazionali e regionali in materia di sicurezza e prevenzione degli infortuni. L'abbigliamento di protezione, come scarpe di sicurezza e guanti protettivi, deve essere selezionato e messo a disposizione conformemente ai rischi legati alla rispettiva attività.

4. Indicazioni di montaggio

ⓘ *Capovolgere il piano di lavoro con l'aiuto di due persone e appoggiarlo su una superficie piana e pulita.*

4.1. RUOTE

ⓘ *Il montaggio delle ruote aumenta l'altezza di lavoro di 150 o 175 mm.*

4.1.1. Montaggio del supporto ruota all'apposito alloggiamento

A

- Inserire da sotto quattro viti esagonali M8×16 nei fori del supporto ruota e del relativo alloggiamento e avvitarle dall'alto con un dado M8 ciascuna.

4.1.2. Montaggio delle ruote

B

Capovolgere il piano di lavoro con l'aiuto di due persone e appoggiarlo su una superficie piana e pulita.

- Scegliere i fori di avvitamento in base all'altezza di lavoro desiderata.
- Avvitare le ruote alla base usando tre viti autofilettanti a testa bombata M8×16 ciascuna.

4.2. REGOLAZIONE MANUALE DELL'ALTEZZA

C

- Avvitare i moduli da innesto alle strutture portanti usando due viti autofilettanti a testa bombata M8×16 ciascuno.
- Ripetere l'operazione per una regolazione successiva dell'altezza.

5. Spostamento del banco da lavoro mediante le ruote

⚠ AVVERTENZA

Urto con il banco da lavoro

Pericolo di schiacciamento del corpo in caso di urto con il banco da lavoro o eventuali oggetti.

» Fissare le guide di scorrimento e di trasporto.
» Non sostare nella direzione di marcia del banco da lavoro.

1. Chiudere l'eventuale alloggiamento.
2. Fissare le guide di scorrimento e di trasporto.
3. Allentare i dispositivi di bloccaggio delle due ruote piroettanti.
4. Spostare il banco da lavoro.

6. Dati tecnici

6.1. RUOTE

Numero articolo	927202
Altezza di ingombro	180 mm
Ø ruota	125 mm
Portata per ruota	200 kg
Portata complessiva delle quattro ruote	600 kg

6.2. REGOLAZIONE MANUALE DELL'ALTEZZA

Numero articolo	927080
Altezza	275 mm
Larghezza	45 mm
Profondità	95 mm
Campo di regolazione dell'altezza	25 – 150 mm
Passo di regolazione dell'altezza	25 mm

1. Dane identyfikacyjne

Wersja	02
Data opracowania	07/2020

2. Informacje ogólne

Należy zapoznać się z instrukcją obsługi i przestrzegać jej oraz zachować ją na przyszłość, przechowując w dostępnym miejscu.

3. Bezpieczeństwo

3.1. PODSTAWOWE INSTRUKCJE BEZPIECZEŃSTWA

⚠ PRZESTROGA

Przewracający się stół warsztatowy

Niebezpieczeństwo odniesienia obrażeń dłoni, stóp i ciała stwarzane przez niezabezpieczone spadające przedmioty oraz przewracający się stół warsztatowy wskutek nieprawidłowego załadunku.

» Nigdy nie przechowywać niezabezpieczonych ostrych lub innych detali.
» Podczas transportu nie odkładać na blat roboczy żadnych przedmiotów.
» Przesuwać lub transportować stół tylko po zamknięciu i zablokowaniu szuflad oraz części szafkowej.

3.1.1. Kółka

⚠ OSTRZEŻENIE

Niezamierzone toczenie

Niebezpieczeństwo odniesienia obrażeń wskutek przejechania przez niezabezpieczony stół warsztatowy.

» Nie używać stołu warsztatowego w obszarach ze wzniosem lub spadkiem.
» Przed rozpoczęciem prac zaciągnąć hamulce postojowe kółek skrętnych.

3.2. UŻYTKOWANIE ZGODNIE Z PRZEZNACZENIEM

- Montować wyłącznie na stołach warsztatowych z dwoma segmentami nóg.
- Uwzględnić maksymalną nośność.

3.2.1. Kółka

- Kółka do montażu na segmencie nóg o maksymalnej wysokości 800 mm stołu warsztatowego GridLine vario.
- W kombinacji z obudową wiszącą, szuflady należy zastąpić szufladami GridLine z indywidualną blokadą wysuwu szuflady jedną ręką.
- W celu zapewnienia bezpiecznego użytkowania zamontować dwa koła skrętne z hamulcem oraz dwa koła stałe.

3.2.2. Ręczna regulacja wysokości

- Moduł wsuwany do montażu na segmencie nóg stołu warsztatowego GridLine vario i Ready-to-go.
- Umożliwia ręczną regulację wysokości stołu.

3.3. NIEWŁAŚCIWE UŻYTKOWANIE

- Nie montować na stołach warsztatowych GridLine z elektryczną regulacją wysokości.
- Nie montować na stołach warsztatowych z obudową stojącą.

3.3.1. Kółka

- Nie montować na cofniętych segmentach nóg nr 927040 i 927042.

3.4. ŚRODKI OCHRONY INDYWIDUALNEJ

Przestrzegać krajowych i regionalnych przepisów dotyczących bezpieczeństwa i zapobiegania nieszczęśliwym wypadkom. Należy dobrać i udostępnić odzież ochronną, taką jak ochrona stóp i rękawice ochronne, odpowiednio do rodzajów ryzyka oczekiwanego podczas wykonywania danej czynności.

4. Wskazówki dotyczące montażu

ⓘ *Dwie osoby muszą obrócić blat roboczy i ułożyć go na równym i czystym podłożu.*

4.1. KÓŁKA

ⓘ *Montaż kółek powoduje zwiększenie wysokości roboczej o 150 mm lub 175 mm.*

4.1.1. Montaż uchwytu kółka na obudowie rolki

A

- Cztery śruby z łbem sześciokątnym M8×16 wprowadzić od dołu przez otwory uchwytu kółka i obudowy rolki; od góry przykręcić po jednej nakrętce M8.

4.1.2. Montaż kółek

B

Dwie osoby muszą obrócić blat roboczy i ułożyć go na równym i czystym podłożu.

- Otwory pod połączenia śrubowe należy dobierać zależnie do potrzebnej wysokości roboczej.
- Przykręcić kółka do nogi stosując po trzy śruby z łbem soczewkowym M8×16.

4.2. RĘCZNA REGULACJA WYSOKOŚCI

C

- Przykręcić moduły wsuwane do nogi stosując po dwie śruby z łbem soczewkowym M8×16.
- Procedurę powtórzyć w celu dodatkowej regulacji wysokości.

5. Przesuwanie stołu roboczego z kółkami

⚠ OSTRZEŻENIE

Kolizja ze stołem warsztatowym

Niebezpieczeństwo zmiażdżenia ciała wskutek kolizji ze stołem warsztatowym lub przedmiotami.

» Zabezpieczyć drogi przesuwania i transportowe.
» Nie pozwalać nikomu na przebywanie w strefie ruchu stołu warsztatowego.

1. Zamknąć opcjonalną obudowę.
2. Zabezpieczyć drogi przesuwania i transportowe.
3. Zwolnić hamulce postojowe obu kółek skrętnych.
4. Przesunąć stół warsztatowy.

6. Dane techniczne

6.1. KÓŁKA

Numer artykułu	927202
Wysokość	180 mm
Ø kółka	125 mm
Nośność na kółko	200 kg
Nośność łączna czterech kółek	600 kg

6.2. RĘCZNA REGULACJA WYSOKOŚCI

Numer artykułu	927080
Wysokość	275 mm
Szerokość	45 mm
Głębokość	95 mm
Zakres regulacji wysokości	25–150 mm
Moduł regulacji wysokości	25 mm

Garant GRIDLINE

Copyright © Hoffmann Group

Version 2 – 09/23

man_pdcsd-900

Manufacturer
Hoffmann Supply Chain GmbH
Poststraße 15, 90471 Nuremberg, Germany
www.hoffmann-group.com