Garant

LED-AKKU-ARBEITSLEUCHTE

081442 500

BEDIENUNGSANLEITUNG

User guide | Návod k použití | Manual de instrucciones | Instructions d'utilisation | Manuale d'uso | Instrukcja obsługi

de

en

cs

es

fr

it

pl

A

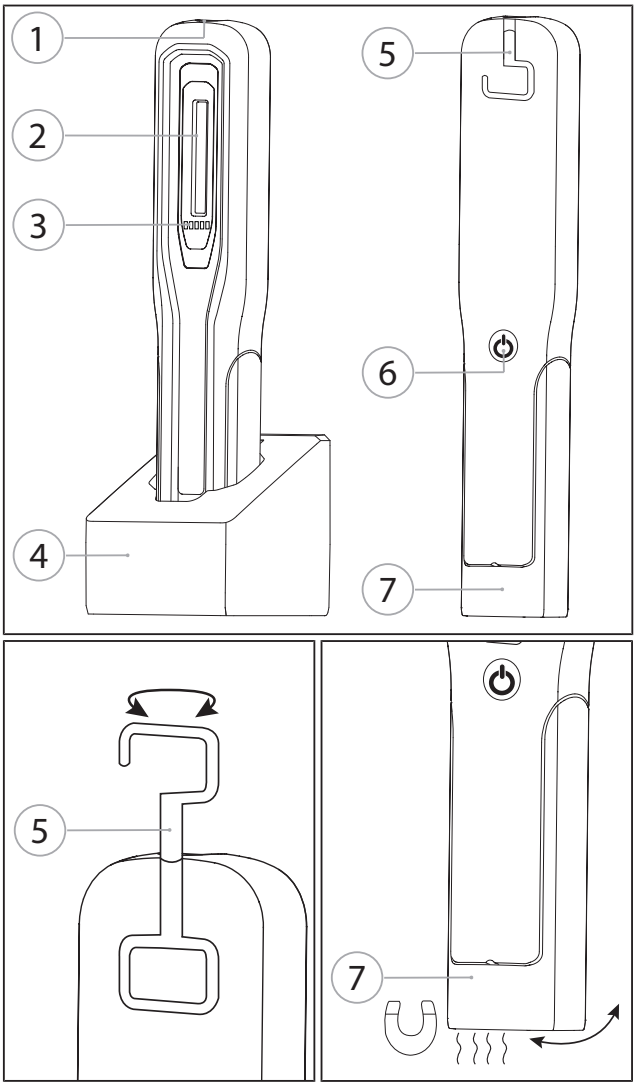

1. Identifikationsdaten

Produkt	LED-Akku-Arbeitsleuchte mit Ladestation
Version	01 Originalbedienungsanleitung
Erstellungsdatum	12/2019

2. Allgemeine Hinweise

Bedienungsanleitung lesen, beachten, für späteres Nachschlagen aufbewahren und jederzeit verfügbar halten.

2.1. SYMBOLE UND DARSTELLUNGSMITTEL

⚠ **WARNUNG**	Kennzeichnet eine Gefahr, die zu Tod oder schwerer Verletzung führen kann, wenn sie nicht vermieden wird.
ⓘ	Kennzeichnet nützliche Tipps und Hinweise sowie Informationen für einen effizienten und störungsfreien Betrieb.

3. Sicherheit

3.1. GRUNDLEGENDE SICHERHEITSHINWEISE

3.1.1. Akku

⚠ VORSICHT

Austretender Elektrolyt

Augen- und Hautreizungen durch austretenden, giftigen und ätzenden Elektrolyt.

» Augen- und Körperkontakt vermeiden.

» Bei Kontakt betroffene Stelle sofort mit viel Wasser auswaschen, Arzt aufsuchen.

3.2. BESTIMMUNGSGEMÄSSE VERWENDUNG

LED-Akku-Arbeitsleuchte mit Spot- und stufenlos dimmbaren Hauptlicht, Magnetfuß, Aufhängehaken und Ladestation.

- Geeignet für den industriellen und privaten Gebrauch.
- Nach IP 65 staub- und strahlwassergeschützt.
- Nach IK 07 stoßgeschützt.

3.3. SACHWIDRIGER EINSATZ

- Nicht für den Gebrauch durch Kinder geeignet.
- Nicht in explosionsgefährdeten Bereichen verwenden.
- Keiner starken Hitze, direkter Sonnenbestrahlung oder offenem Feuer aussetzen.
- Bei Beschädigungen am Gehäuse nicht mehr verwenden.
- Gehäuse nicht öffnen.
- Ladestation nicht öffnen.
- Leuchtmittel nicht austauschen.

4. Geräteübersicht

A

① Spotlicht ② Hauptlicht ③ Ladestands-Anzeige ④ Ladestation mit Magnetunterseite und Micro-USB-Ladeanschluss auf Unterseite ⑤ Aufhängehaken ⑥ Ein-/Aus-Druckknopf ⑦ Verstellbarer Magnetfuß

5. Inbetriebnahme

5.1. AKKU AUFLADEN

ⓘ *Akku vor erster Verwendung vollständig aufladen.*

✓ Ladestation ist über Micro-USB-Ladeanschluss mit Stromnetz verbunden.

✓ Leuchte ist ausgeschaltet.

1. Leuchte in Ladestation stellen.
   » Ladevorgang abgeschlossen, wenn fünf LEDs in Ladestands-Anzeige weiß leuchten.
2. Leuchte aus Ladestation entnehmen.

6. Bedienung

Hauptlicht: Risikogruppe 0 gemäß EN 62471.
Spotlicht: Risikogruppe 1 gemäß EN 62471.

⚠ WARNUNG

Blendgefahr und Verletzungsgefahr der Netzhaut

» Nie direkt in den Lichtstrahl blicken.
» Lichtstrahl nicht auf Augen von Menschen und Tieren richten.
» Bei gewerblicher Nutzung ist der Benutzer entsprechend der Unfallverhütungsvorschrift zu unterweisen.

6.1. HAUPT- UND SPOTLICHT EIN- UND AUSSCHALTEN

1. Ein-/Aus-Druckknopf betätigen.
   » Spotlicht eingeschalten.
2. Ein-/Aus-Druckknopf erneut betätigen.
   » Spotlicht ausgeschalten.
   » Hauptlicht in letzter verwendeter Lichtintensität eingeschalten.
3. Ein-/Aus-Druckknopf betätigen, um Hauptlicht auszuschalten.

6.2. HAUPTLICHT DIMMEN

1. Hauptlicht einschalten.
2. Ein-/Aus-Druckknopf gedrückt halten bis gewünschte Lichtintensität erreicht ist.
   » Hauptlicht blinkt, wenn höchste oder niedrigste Lichtintensität erreicht ist.
   » Lichtintensität wird 5 Sekunden nach Aktivierung gespeichert.

6.3. LADESTAND ANZEIGEN

✓ Leuchte ist ausgeschalten.
1. Ein-/Aus-Druckknopf gedrückt halten, bis Ladestands-Anzeige leuchtet.
   » Anzahl der leuchtenden LEDs entspricht Ladestand.

6.4. LEUCHTE BEFESTIGEN

Magnetfuß haftet auf allen glatten, planen, magnetischen Oberflächen. Ausklapp- und drehbarer Aufhängehaken, um Leuchte aufzuhängen.

6.5. LADESTATION AN EASYFIX-GRUNDPLATTE BEFESTIGEN

Ladestation von oben auf Easyfix-Grundplatte Art.-Nr. 955820 Größe 2 (nicht im Lieferumfang enthalten) schieben.

7. Lagerung

Vor Lagerung, Akku vollständig laden. Alle drei Monate nachladen. Bei Temperaturen zwischen -10 °C und +40 °C lagern. Nicht in Nähe von ätzenden, aggressiven, chemischen Substanzen, Lösungsmitteln, Feuchtigkeit und Schmutz lagern.

8. Reinigung

Vor Beginn der Reinigung vom Stromnetz trennen. Mit leicht feuchtem Tuch reinigen. Keine chemischen, alkoholischen, schleifmittel- oder lösemittelhaltigen Reinigungsmittel verwenden.

9. Technische Daten

9.1. LEUCHTE

	Hauptlicht	Spotlicht
Lichtstrom	50 - 500 lm	150 lm
Leuchtdauer	2 – 20 h	5 h
LED	COB LED	High power LED
Farbtemperatur	6000 K	6000 k
CRI	≥ 80	≥ 70
Schutzarten	IP 65, IK 07	IP 65, IK 07
Temperatur Arbeitsumgebung	-10 °C bis +40 °C	-10 °C bis +40 °C

9.2. AKKU

Akku	Li-Ion 3,6 V, 3000 mAh

Ladedauer	2 – 3 h

9.3. LADESTATION

Nennspannung AC	100 – 240 V AC, 50-60 Hz
Ladespannung DC /-strom	5 V / 1,5 A

10. Recycling und Entsorgung

Leuchte und Akku nicht im Hausmüll entsorgen. Landesspezifische Vorschriften zur Entsorgung anwenden. Leuchte und Akku zu einer geeigneten Sammelstelle bringen.

1. Identification data

Product	LED cordless work lamp with charger station
Version	01 Translation of the original instruction manual
Date created	12/2019

2. General information

Read and observe the operating instructions, keep them as a reference for later and ensure they are accessible at all times.

2.1. SYMBOLS AND MEANS OF REPRESENTATION

⚠ **WARNING**	Indicates a hazard which if not avoided may lead to death or serious injury.
ⓘ	Indicates useful tips and instructions together with information for efficient and problem-free operation.

3. Safety

3.1. GROUPED SAFETY MESSAGES

3.1.1. Battery

⚠ **CAUTION**

Release of electrolyte

Eye and skin irritation through release of poisonous and corrosive electrolyte.

» Avoid contact with eyes and body.

» In the event of contact, wash the area affected with plenty of water and seek medical assistance.

3.2. INTENDED USE

LED cordless work lamp with spot light and infinitely dimmable main beam, magnetic base, suspension hook and charger station.

- Suitable for industrial and private use.
- Protected against dust and sprayed water to IP 65.
- Shock-resistant to IK 07.

3.3. REASONABLY FORESEEABLE MISUSE

- Not suitable for use by children.
- Do not use in potentially explosive atmospheres.
- Do not expose to strong heat, direct sunlight or open fire.
- If the casing is damaged, do not continue to use the work lamp.
- Do not open the casing.
- Do not open the charger station.
- Do not replace the light bulb.

4. Device overview

A

① Spotlight ② Main beam ③ Battery charge indicator ④ Charger station with magnetic base and Micro-USB charger socket on underside ⑤ Suspension hook ⑥ On/off button ⑦ Adjustable magnetic base

5. Commissioning

5.1. CHARGING THE BATTERY

ⓘ *Fully charge the battery before using it for the first time.*

✓ Charger station connected to power grid through micro-USB charger socket.

✓ The lamp must be switched off.

1. Place lamp in charger station.
   » When complete, five LEDs in the battery charge indicator will light up white.
2. Take the lamp out of the charger station.

6. Operation

Main beam: Risk group 0 acc. to EN 62471.
Spotlight: Risk group 1 acc. to EN 62471.

⚠ WARNING

Risk of blinding and injury to the retina

» Never look directly into the light beam.
» Do not direct light beam at animals' or people's eyes.
» In the event of commercial use, the user must be instructed according to the accident prevention regulations.

6.1. SWITCHING THE MAIN AND SPOTLIGHT ON/OFF

1. Press the on/off button.
   » The spotlight comes on.
2. Press the on/off button again.
   » The spotlight goes out.
   » The main beam comes on at the last intensity setting used.
3. Press the On/Off button to switch off the main beam.

6.2. DIMMING THE MAIN BEAM

1. Switch on the main beam.
2. Keep the on/off button pressed until the desired intensity is reached.
   » The main beam flashes when the highest or lowest intensity has been reached.
   » The light intensity is saved 5 seconds after activation.

6.3. CHECKING BATTERY CHARGE

✓ The lamp must be switched off.

1. Keep the on/off button pressed until the charge indicator lights up.
   » The number of LEDs lit corresponds to the battery charge.

6.4. ATTACHING THE LAMP

The magnetic base will stick to all smooth flat magnetic surfaces. Folding and pivoting suspension hook for hanging up the lamp.

6.5. ATTACHING THE CHARGER STATION TO AN EASYFIX BASE PLATE

Slide the charger station onto the Easyfix base plate art. no. 955820 size 2 from above (base plate not included).

7. Storage

Before placing the lamp in storage, fully charge the battery. Recharge the battery every three months. Store at temperatures between -10°C and +40°C. Do not store in the vicinity of acidic, aggressive, chemical substances, solvents, humidity and dirt.

8. Cleaning

Disconnect from the power supply before starting cleaning. Clean with a slightly damp cloth. Do not use chemical, alcohol-based, abrasive or solvent-based cleaners.

9. Technical data

9.1. LAMP

	Main beam	Spotlight
Illumination	50 – 500 lm	150 lm
Working life	2 – 20 h	5 h
LED	COB LED	High power LED
Colour temperature	6000 K	6000 K
CRI	≥ 80	≥ 70
Indices of protection	IP 65, IK 07	IP 65, IK 07
Ambient temperature range	-10°C to +40°C	-10°C to +40°C

9.2. BATTERY

Battery	Li ion 3.6 V, 3000 mAh
Charging duration	2 – 3 h

9.3. CHARGING STATION

Rated AC voltage	100 – 240 V AC, 50 – 60 Hz
Charging voltage DC/current	5 V/1.5 A

10. Recycling and disposal

Torch and rechargeable battery must not be disposed of in domestic waste. Comply with the national regulations for disposal. Torch and rechargeable battery must be taken to a suitable collection point.

1. Identifikační údaje

Výrobek	LED akumulátorová pracovní svítilna s nabíjecí stanicí
Verze	01 Překlad původního návodu k použití
Datum výroby	12/2019

2. Obecné pokyny

Návod k použití si přečtěte, dodržujte jeho pokyny a uchovejte ho pro další použití a mějte ho kdykoliv k dispozici.

2.1. SYMBOLY A ZOBRAZENÍ

⚠ **VÝSTRAHA**	Označuje nebezpečí, které může v případě nezabránění způsobit usmrcení nebo závažná poranění.
ⓘ	Označuje užitečné rady a pokyny a také informace pro efektivní a bezporuchový provoz.

3. Bezpečnost

3.1. ZÁKLADNÍ BEZPEČNOSTNÍ POKYNY

3.1.1. Akumulátor

⚠ UPOZORNĚNÍ

Vytékající elektrolyt

Podráždění očí a pokožky vytékajícím jedovatým a leptavým elektrolytem.

» Zabraňte kontaktu s očima a tělem.

» V případě zasažení okamžitě omyjte postižené místo dostatkem vody, vyhledejte lékaře.

3.2. STANOVENÉ POUŽITÍ

LED akumulátorová pracovní svítilna s bodovým světlem a plynulým tlumeným hlavním světlem, magnetem, závěsným hákem a nabíjecí stanicí.

- Vhodná pro průmyslové i soukromé použití.
- Stupeň krytí IP 65 – chráněno před prachem a proti tryskající vodě.
- Stupeň ochrany VCH 07 – odolnost proti nárazům.

3.3. NESPRÁVNÉ POUŽITÍ

- Není vhodné pro použití dětmi.
- Nepoužívejte v oblastech s nebezpečím výbuchu.
- Nevystavujte působení silného tepla, přímému slunečního záření nebo otevřenému ohni.
- V případě poškození pouzdra již dále nepoužívejte.
- Pouzdro neotvírejte.
- Neotvírejte nabíjecí stanici.
- Osvětlovací těleso neměňte.

4. Přehled zařízení

A

① Bodové světlo ② Hlavní světlo ③ Indikace stavu nabití ④ Indikace stavu nabití s magnetickou spodní stranou a Micro-USB-nabíjecí přípojkou na spodní straně ⑤ Závěsný hák ⑥ Tlačítko vyp./zap. ⑦ Přestavitelná magnetická noha

5. Uvedení do provozu

5.1. NABÍJENÍ AKUMULÁTORU

ⓘ *Před prvním použitím akumulátor zcela nabijte.*

✓ Nabíjecí stanice je spojena přes Micro-USB-nabíjecí přípojku s elektrickou sítí.

✓ Svítilna je vypnutá.

1. Svítilnu postavte do nabíjecí stanice.
   » Proces nabíjení je ukončen, pokud svítí pět diod LED indikace stavu nabití bíle.
2. Svítilnu odstraňte z nabíjecí stanice.

6. Obsluha

Hlavní světlo: Riziková skupina 0 podle EN 62471.
Bodové světlo: Riziková skupina 1 podle EN 62471.

⚠ VAROVÁNÍ

Nebezpečí oslnění a poškození sítnice

» Nikdy se nedívejte přímo do světelného paprsku.
» Nemiřte světelným paprskem do očí lidí nebo zvířat.
» V případě komerčního použití musí být uživatel poučen v souladu s předpisy pro prevenci úrazů.

6.1. ZAPNUTÍ A VYPNUTÍ HLAVNÍ SVÍTILNY A BODOVÉHO SVĚTLA

1. Stiskněte tlačítko zap./vyp.
   » Zapněte bodové světlo.
2. Znovu stiskněte tlačítko zap./vyp.
   » Vypněte bodové světlo.
   » Zapněte hlavní světlo v poslední použité intenzitě světla.
3. Pro vypnutí hlavního světla stiskněte tlačítko zap./vyp.

6.2. ZTLUMENÍ HLAVNÍ SVÍTILNY

1. Zapněte hlavní svítilnu.
2. Stiskněte tlačítko zap./vyp. až se dosáhne požadované intenzity světla.
   » Hlavní světlo bliká, pokud je dosaženo nejvyšší nebo nejnižší intenzity světla.
   » Intenzita světla se uloží 5 sekund po aktivaci.

6.3. ZOBRAZENÍ STAVU NABITÍ

✓ Svítilna je vypnutá.

1. Držte stlačené tlačítko zap./vyp. tak dlouho, až se zobrazí indikace stavu nabití.
   » Počet rozsvícených LED odpovídá stavu nabití.

6.4. UPEVNĚNÍ SVÍTILNY

Magnetická noha drží na všech hladkých, rovných a magnetických površích. Vyklápěcí a otočné závěsné háčky, aby bylo možné zavěsit svítilnu.

6.5. UPEVNĚNÍ NABÍJECÍ STANICE NA ZÁKLADNÍ DESKU EASYFIX

Nabíjecí stanici nasuňte shora na základní desku easyfix, art. č. 955820 velikost 2 (není součástí dodávky).

7. Skladování

Před uskladněním akumulátor zcela nabijte. Dobijte každé tři měsíce. Skladujte při teplotách v rozmezí -10 °C až +40 °C. Neskladujte v blízkosti žíravin, agresivních, chemických substancí, rozpouštědel, vlhkosti a nečistot.

8. Čištění

Před zahájením čištění odpojte od el. sítě. Čistěte mírně navlhčeným hadříkem. Nepoužívejte čisticí prostředky obsahující chemické látky, alkohol, brusivo nebo rozpouštědla.

9. Technické údaje

9.1. SVÍTILNA

	Hlavní světlo	Bodové světlo
Světelný tok	50 - 500 lm	150 lm
Doba svícení	2 – 20 h	5 h
LED	COB LED	High power LED
Teplota barvy	6000 K	6000 k
CRI	≥ 80	≥ 70
Druhy krytí	IP 65, VCH 07	IP 65, VCH 07
Teplota pracovního prostředí	-10 °C až +40 °C	-10 °C až +40 °C

9.2. AKUMULÁTOR

Akumulátor	Li-Ion 3,6 V, 3000 mAh
Doba nabíjení	2 – 3 h

9.3. NABÍJEČKA

Jmenovité napětí AC	100 – 240 V AC, 50-60 Hz
Nabíjecí napětí DC /proud	5 V / 1,5 A

10. Recyklace a likvidace

Svítilna a akumulátor nelikvidujte v komunálním odpadu. Při likvidaci dodržujte místně příslušné předpisy. Svítilna a akumulátor odevzdejte na vhodném sběrném místě.

1. Datos de identificación

Producto	Luminaria de trabajo LED con batería, con unidad de carga
Versión	01 Traducción del manual de instrucciones original
Fecha de creación	12/2019

2. Avisos generales

Lea el manual de instrucciones, téngalo en cuenta y consérvelo para futuras consultas en cualquier momento.

2.1. SÍMBOLOS Y MEDIOS DE REPRESENTACIÓN

⚠ **ADVERTENCIA**	Identifica un peligro que puede ocasionar la muerte o lesiones graves si no se evita.
ⓘ	Identifica consejos e indicaciones útiles, así como informaciones, para un funcionamiento eficaz y sin anomalías.

3. Seguridad

3.1. INDICACIONES DE SEGURIDAD BÁSICAS

3.1.1. Batería

⚠ **ATENCIÓN**

Fugas de electrolito

Irritaciones en los ojos y la piel por las fugas de electrolito, que es tóxico y corrosivo.

» Evitar el contacto con los ojos y el cuerpo.

» En caso de contacto, limpiar inmediatamente la zona afectada con agua abundante, consultar con un médico.

3.2. USO CONFORME A LO PREVISTO

Luminaria de trabajo LED con batería, con luz de proyector y luz principal atenuable en continuo, pie magnético, gancho de suspensión y unidad de carga.

- Apta para el uso industrial y particular.
- Protegida contra el polvo y el agua proyectada según IP 65.
- Protegida contra golpes según IK 07.

3.3. UTILIZACIÓN INDEBIDA

- No es apta para su uso por parte de niños.
- No utilizar en entornos con riesgo de explosión.
- No exponer al calor intenso, a la luz solar directa ni al fuego.
- No utilizar más en caso de daños en la carcasa.
- No abrir la carcasa.
- No abrir la unidad de carga.
- No sustituir la bombilla.

4. Vista general del equipo

A

① Luz de proyector ② Luz principal ③ Indicación del estado de carga ④ Unidad de carga con lado inferior magnético y conexión de carga micro-USB en el lado inferior ⑤ Gancho de suspensión ⑥ Botón de encendido y apagado ⑦ Pie magnético ajustable

5. Puesta en marcha

5.1. CARGAR LA BATERÍA

ⓘ *Cargar totalmente la batería antes del primer uso.*

✓ La unidad de carga está conectada a la red de corriente por medio de conexión de carga micro-USB.

✓ La luminaria está apagada.

1. Colocar la lámpara en la unidad de carga.
   » El proceso de carga está finalizado cuando los cinco LED de la indicación del estado de carga se iluminan con luz blanca.
2. Retirar la lámpara de la unidad de carga.

6. Manejo

Luz principal: Grupo de riesgo 0 conforme a EN 62471.
Luz de proyector: Grupo de riesgo 1 conforme a EN 62471.

⚠ ADVERTENCIA

Peligro de deslumbramiento y de lesión en la retina

» No mire jamás directamente al rayo de luz.
» No dirija el rayo de luz hacia los ojos de personas o animales.
» En caso de uso comercial, se deberá instruir al usuario en la normativa de prevención de accidentes.

6.1. ENCENDER Y APAGAR LA LUZ PRINCIPAL Y LA LUZ DE PROYECTOR

1. Accionar el botón de encendido y apagado.
   » Luz de proyector encendida.
2. Accionar nuevamente el botón de encendido y apagado.
   » Luz de proyector apagada.
   » Luz principal encendida en la última intensidad de la luz utilizada.
3. Accionar el botón de encendido y apagado para apagar la luz principal.

6.2. ATENUAR LA LUZ PRINCIPAL

1. Encender la luz principal.
2. Mantener pulsado el botón de encendido y apagado hasta que se haya alcanzado la intensidad de la luz deseada.
   » La luz principal parpadea cuando se ha alcanzado la intensidad de la luz máxima o mínima.
   » La intensidad de la luz se memoriza 5 segundos después de la activación.

6.3. INDICAR EL ESTADO DE CARGA

✓ La luminaria está apagada.
1. Mantener presionado el botón de encendido/apagado hasta que se encienda la indicación del estado de carga.
   » La cantidad de LED encendidos corresponde al estado de carga.

6.4. FIJAR LA LUMINARIA

El pie magnético se adhiere a cualquier superficie plana, lisa y magnética. Gancho de suspensión desplegable y giratorio para colgar la lámpara.

6.5. FIJAR LA UNIDAD DE CARGA A LA PLACA BASE EASYFIX

Deslizar la unidad de carga por arriba en la placa base Easyfix n.º de art. 955820 tamaño 2 (no incluida en el volumen de suministro).

7. Almacenamiento

Cargar por completo la batería antes del almacenamiento. Recargar cada tres meses. Almacenar a temperaturas de entre -10 °C y +40 °C. No almacenar cerca de sustancias químicas corrosivas, agresivas, disolventes, humedad o suciedad.

8. Limpieza

Desconectar de la red de trabajo antes de iniciar la limpieza. Limpiar con un paño ligeramente húmedo. No utilizar productos de limpieza químicos, con alcohol, abrasivos o con base de disolvente.

9. Especificaciones técnicas

9.1. LUMINARIA

	Luz principal	Luz de foco
Corriente de alumbrado	50 - 500 lm	150 lm
Duración de la iluminación	2 – 20 h	5 h
LED	COB LED	LED de alta potencia
Temperatura de color	6000 K	6000 k
CRI	≥ 80	≥ 70
Clases de protección	IP 65, IK 07	IP 65, IK 07
Temperatura del entorno de uso	de -10 °C a +40 °C	de -10 °C a +40 °C

9.2. BATERÍA

Batería	Iones de litio 3,6 V, 3000 mAh

Duración de la carga	2 – 3 h

9.3. ESTACIÓN DE CARGA

Tensión nominal CA	100 – 240 V CA, 50-60 Hz
Tensión de carga CC / corriente de carga	5 V / 1,5 A

10. Reciclaje y eliminación

Linterna y batería No desechar en la basura doméstica. Para el desecho, aplicar las regulaciones específicas de cada país. Linterna y batería, llevar a un punto de recogida adecuado.

1. Données d'identification

Produit	Lampe de travail sans fil à LED avec station de charge
Version	01 Traduction du manuel d'instructions original
Date de création	12/2019

2. Remarques générales

Lire, respecter et conserver les instructions d'utilisation à des fins de consultation ultérieure, et toujours les garder à disposition.

2.1. SYMBOLES ET REPRÉSENTATIONS

⚠ **AVERTISSEMENT**	Indique un danger qui, s'il n'est pas évité, peut entraîner la mort ou des blessures graves.
ⓘ	Indique des astuces et des conseils utiles, ainsi que des informations pour un fonctionnement efficace et fiable.

3. Sécurité

3.1. CONSIGNES GÉNÉRALES DE SÉCURITÉ

3.1.1. Batterie

⚠ ATTENTION

Fuite d'électrolyte

Risque d'irritations oculaires et cutanées dues à la fuite d'électrolyte toxique et corrosif.

» Eviter tout contact avec les yeux et le corps.

» En cas de contact, rincer immédiatement la zone concernée abondamment à l'eau et consulter un médecin.

3.2. UTILISATION NORMALE

Lampe de travail sans fil à LED avec éclairage ponctuel et éclairage principal à intensité variable, base magnétique, crochet de suspension et station de charge.

- Convient à un usage industriel et privé.
- Protection contre la poussière et les projections d'eau suivant IP 65.
- Protection contre les chocs suivant IK 07.

3.3. MAUVAIS USAGE RAISONNABLEMENT PRÉVISIBLE

- Ne convient pas à une utilisation par des enfants.
- Ne pas utiliser dans des zones explosibles.
- Ne pas exposer à une chaleur excessive, aux rayons directs du soleil ou à une flamme nue.
- Ne plus utiliser si le boîtier est endommagé.
- Ne pas ouvrir le boîtier.
- Ne pas ouvrir la station de charge.
- Ne pas remplacer l'ampoule.

4. Aperçu de l'appareil

A

① Eclairage ponctuel ② Eclairage principal ③ Indicateur de niveau de charge ④ Station de charge avec face inférieure magnétique et port de charge micro-USB sur le dessous ⑤ Crochet de suspension ⑥ Bouton-poussoir Marche/Arrêt ⑦ Base magnétique réglable

5. Mise en service

5.1. CHARGE DE LA BATTERIE

ⓘ *Charger complètement la batterie avant la première utilisation.*

✓ Brancher la station de charge sur le secteur via le port de charge micro USB.

✓ La lampe est éteinte.

1. Placer la lampe dans la station de charge.
   » La charge est terminée lorsque les cinq LED de l'indicateur de niveau de charge sont allumées en blanc.
2. Retirer la lampe de la station de charge.

6. Utilisation

Eclairage principal : groupe de risque 0 suivant EN 62471.
Eclairage ponctuel : groupe de risque 1 suivant EN 62471.

⚠ AVERTISSEMENT

Risque d'éblouissement et risque de lésion de la rétine

» Ne pas regarder directement le faisceau lumineux.
» Ne pas diriger le faisceau lumineux vers les yeux de personnes ou d'animaux.
» En cas d'utilisation professionnelle, l'utilisateur doit être informé conformément au règlement relatif à la prévention des accidents.

6.1. ALLUMAGE ET EXTINCTION DE L'ÉCLAIRAGE PRINCIPAL ET PONCTUEL

1. Actionner le bouton-poussoir Marche/Arrêt.
   » L'éclairage ponctuel s'allume.
2. Actionner de nouveau le bouton-poussoir Marche/Arrêt.
   » L'éclairage ponctuel s'éteint.
   » L'éclairage principal s'allume à la dernière intensité lumineuse utilisée.
3. Appuyer sur le bouton-poussoir Marche/Arrêt pour éteindre l'éclairage principal.

6.2. GRADATION DE L'ÉCLAIRAGE PRINCIPAL

1. Allumer l'éclairage principal.
2. Maintenir le bouton-poussoir Marche/Arrêt enfoncé jusqu'à ce que l'intensité lumineuse souhaitée soit atteinte.
   » L'éclairage principal clignote lorsque l'intensité lumineuse maximale ou minimale est atteinte.
   » L'intensité lumineuse est mémorisée 5 secondes après l'activation.

6.3. INDICATION DU NIVEAU DE CHARGE

✓ La lampe est éteinte.

1. Maintenir le bouton-poussoir Marche/Arrêt enfoncé jusqu'à ce que l'indicateur de niveau de charge s'allume.
   » Le nombre de LED allumées correspond au niveau de charge.

6.4. FIXATION DE LA LAMPE

La base magnétique adhère sur toutes les surfaces lisses, planes et magnétiques. Crochet rabattable et pivotant pour suspendre la lampe.

6.5. FIXATION DE LA STATION DE CHARGE SUR UNE PLAQUE DE BASE EASYFIX

Engager la station de charge par le haut sur la plaque de base Easyfix 955820 réf. 2 (non fournie).

7. Stockage

Charger complètement la batterie avant le stockage. Recharger tous les trois mois. Stocker à des températures comprises entre -10 °C et +40 °C. Ne pas stocker à proximité de produits corrosifs, agressifs, chimiques ou de solvants ; stocker à l'abri de l'humidité et de la saleté.

8. Nettoyage

Débrancher du secteur avant le nettoyage. Nettoyer à l'aide d'un chiffon humide. Ne pas utiliser de produits de nettoyage chimiques, à base d'alcool, abrasifs ou contenant des solvants.

9. Caractéristiques techniques

9.1. LAMPE

	Eclairage principal	Eclairage ponctuel
Flux lumineux	50 - 500 lm	150 lm
Durée d'éclairage	2 – 20 h	5 h
LED	LED COB	High power LED
Température de couleur	6 000 K	6 000 k
CRI	≥ 80	≥ 70
Indices de protection	IP 65, IK 07	IP 65, IK 07
Température de l'environnement de travail	-10 °C à +40 °C	-10 °C à +40 °C

9.2. BATTERIE

Batterie	Li-ion 3,6 V, 3 000 mAh
Durée de charge	2 – 3 h

9.3. STATION DE CHARGE

Tension nominale c.a.	100 – 240 V c.a., 50-60 Hz
Tension/courant de charge c.c.	5 V / 1,5 A

10. Recyclage et mise au rebut

Ne pas jeter Lampe et batterie dans les ordures ménagères. Respecter les règlementations nationales en matière de mise au rebut. Déposer Lampe et batterie dans un centre de collecte approprié.

1. Dati identificativi

Prodotto	Lampada da lavoro a batterie con LED con stazione di ricarica
Versione	01 Traduzione del manuale di istruzioni originale
Data di creazione	12/2019

2. Note generali

Leggere il manuale d'uso, rispettarlo, conservarlo per riferimento futuro e tenerlo sempre a portata di mano.

2.1. SIMBOLI E MEZZI DI RAPPRESENTAZIONE

⚠ **AVVERTENZA**	Indica un pericolo che può causare morte o lesioni gravi se non viene evitato.
ⓘ	Fornisce consigli, indicazioni e informazioni utili per un funzionamento corretto ed efficiente.

3. Sicurezza

3.1. AVVERTENZE FONDAMENTALI PER LA SICUREZZA

3.1.1. Batteria

⚠ ATTENZIONE

Fuoriuscita di elettroliti

Irritazione degli occhi e della pelle dovuta alla fuoriuscita di elettroliti tossici e corrosivi.

» Evitare il contatto con occhi e parti del corpo.

» In caso di contatto, sciacquare immediatamente con abbondante acqua; consultare un medico.

3.2. USO PREVISTO

Lampada da lavoro a batterie con LED con faretto e luce principale a luminosità variabile regolabile in continuo, base magnetica, gancio e stazione di ricarica.

- Per uso privato e industriale.
- Protezione contro la polvere e gli spruzzi d'acqua secondo IP 65.
- Antiurto secondo IK 07.

3.3. USO SCORRETTO RAGIONEVOLMENTE PREVEDIBILE

- Non adatta all'uso da parte dei bambini.
- Non usare in aree a rischio di esplosione.
- Tenere lontano da forti fonti di calore, raggi solari diretti o fiamme libere.
- Interrompere l'utilizzo se l'alloggiamento è danneggiato.
- Non aprire l'alloggiamento.
- Non aprire la stazione di ricarica.
- Non sostituire le lampadine.

4. Panoramica dell'apparecchio

A

① Faretto ② Luce principale ③ Indicazione dello stato di carica ④ Stazione di ricarica con lato inferiore magnetico e attacco di ricarica micro USB sul lato inferiore ⑤ Gancio ⑥ Pulsante On/Off ⑦ Base magnetica regolabile

5. Messa in funzione

5.1. CARICAMENTO DELLA BATTERIA

ⓘ *Caricare completamente la batteria prima del primo utilizzo.*

✓ La stazione di ricarica è collegata alla rete elettrica tramite l'attacco di ricarica micro USB.

✓ La lampada deve essere spenta.

1. Collocare la lampada nella stazione di ricarica.
   » La procedura è terminata quando i cinque LED dell'indicazione dello stato di carica rimangono bianchi.
2. Estrarre la lampada dalla stazione di ricarica.

6. Utilizzo

Luce principale: Gruppo di rischio 0 a norma EN 62471.
Faretto: Gruppo di rischio 1 a norma EN 62471.

⚠ AVVERTENZA

Pericolo di abbagliamento e lesioni alla retina

» Non guardare direttamente il raggio luminoso.
» Non puntare il raggio luminoso negli occhi di persone o animali.
» In caso di uso commerciale, l'utilizzatore deve essere istruito secondo le norme antinfortunistiche.

6.1. ACCENSIONE E SPEGNIMENTO DI LUCE PRINCIPALE E FARETTO

1. Azionare il pulsante On/Off.
   » Faretto acceso.
2. Azionare nuovamente il pulsante On/Off.
   » Faretto spento.
   » Luce principale accesa con l'ultima intensità utilizzata.
3. Azionare il pulsante On/Off per spegnere la luce principale.

6.2. REGOLAZIONE DELLA LUMINOSITÀ DELLA LUCE PRINCIPALE

1. Accendere la luce principale.
2. Tenere premuto il pulsante On/Off fino al raggiungimento dell'intensità della luce desiderata.
   » La luce principale lampeggia quando è raggiunta l'intensità della luce più alta o più bassa.
   » L'intensità della luce resta in memoria per 5 secondi dopo l'attivazione.

6.3. INDICAZIONE DELLO STATO DI CARICA

✓ La lampada deve essere spenta.
1. Tenere premuto il pulsante On/Off finché non si accende la spia dello stato di carica.
   » Il numero dei LED accesi corrisponde allo stato di carica.

6.4. FISSAGGIO DELLA LAMPADA

La base magnetica aderisce su tutte le superfici lisce, piane e magnetiche. Il gancio estraibile e girevole serve per agganciare la lampada.

6.5. FISSAGGIO DELLA STAZIONE DI RICARICA ALLA PIASTRA BASE EASYFIX

Inserire la stazione di ricarica dall'alto sulla piastra base Easyfix codice art. 955820 Dim. 2 (non inclusa nella fornitura).

7. Stoccaggio

Caricare completamente la batteria prima dello stoccaggio. Ricaricare ogni tre mesi. Conservare a una temperatura compresa tra -10 °C e +40 °C. Non conservare in prossimità di sostanze corrosive, aggressive o chimiche, solventi, umidità e sporcizia.

8. Pulizia

Scollegare dalla rete elettrica prima di procedere con la pulizia. Pulire con un panno leggermente umido. Non utilizzare detergenti chimici, alcolici, abrasivi o a base di solventi.

9. Dati tecnici

9.1. LAMPADA

	Luce principale	Faretto
Corrente d'illuminazione	50 – 500 lm	150 lm
Durata	2 – 20 h	5 h
LED	LED COB	High power LED
Temperatura cromatica	6000 K	6000 k
CRI	≥ 80	≥ 70
Gradi di protezione	IP 65, IK 07	IP 65, IK 07
Temperatura dell'ambiente di lavoro	da -10 °C a +40 °C	da -10 °C a +40 °C

9.2. BATTERIA

Batteria	Ioni di litio 3,6 V, 3000 mAh

Durata della carica	2 – 3 h

9.3. STAZIONE DI RICARICA

Tensione nominale AC	100 – 240 V AC, 50-60 Hz
Tensione di carica DC / corrente di carica	5 V / 1,5 A

10. Riciclaggio e smaltimento

Lampada e batteria Non smaltire nei rifiuti domestici. Osservare le norme locali in materia di smaltimento.
Lampada e batteria Depositare presso un punto di raccolta idoneo.

1. Dane identyfikacyjne

Produkt	Akumulatorowa lampa warsztatowa LED ze stacją ładowania
Wersja	01 Tłumaczenie oryginalnej instrukcji obsługi
Data opracowania	12/2019

2. Informacje ogólne

Należy zapoznać się z instrukcją obsługi i przestrzegać jej oraz zachować ją na przyszłość, przechowując w dostępnym miejscu.

2.1. SYMBOLE I ŚRODKI PREZENTACJI INFORMACJI

⚠ **OSTRZEŻENIE**	Informuje o zagrożeniu, które może spowodować śmierć lub poważne obrażenia ciała, jeżeli nie da się go uniknąć.
ⓘ	Umieszczony obok porad i wskazówek, a także informacji zapewniających wydajną i bezawaryjną eksploatację.

3. Bezpieczeństwo

3.1. PODSTAWOWE INSTRUKCJE BEZPIECZEŃSTWA

3.1.1. Akumulatory

⚠ PRZESTROGA

Wyciekający elektrolit

Podrażnienia oczu i skóry przez wyciekający trujący i żrący elektrolit.

» Unikać kontaktu z oczami i skórą.

» W przypadku kontaktu natychmiast przemyć dane miejsce dużą ilością wody.

3.2. UŻYTKOWANIE ZGODNIE Z PRZEZNACZENIEM

Akumulatorowa lampa warsztatowa LED ze światłem punktowym i bezstopniowo ściemnianym światłem głównym, podstawą magnetyczną, hakiem do zawieszenia i stacją ładowania.

- Przeznaczona do zastosowań przemysłowych i domowych.
- Pyłoszczelna i zabezpieczona przed rozpryskującą się wodą, stopień ochrony IP 65.
- Zabezpieczenie przed uderzeniami według IK 07.

3.3. NIEWŁAŚCIWE UŻYTKOWANIE

- Nie nadaje się do używania przez dzieci.
- Nie używać w obszarach zagrożonym wybuchem.
- Nie wystawiać na działanie wysokiej temperatury, bezpośredniego promieniowania słonecznego ani otwartego ognia.
- W razie uszkodzenia obudowy przerwać eksploatację.
- Nie otwierać obudowy.
- Nie otwierać stacji ładowania.
- Nie wymieniać sprzętu oświetleniowego.

4. Przegląd części urządzenia

A

① Światło punktowe ② Światło główne ③ Wskaźnik stanu naładowania ④ Stacja ładowania z magnetycznym spodem i gniazdem micro USB do ładowania na spodzie ⑤ Hak do zawieszania ⑥ Przycisk włączający/wyłączający ⑦ Regulowana podstawa magnetyczna

5. Uruchamianie

5.1. ŁADOWANIE AKUMULATORA

ⓘ *Przed pierwszym użyciem całkowicie naładować akumulator.*

✓ Stacja ładowania jest połączona z siecią elektryczną za pośrednictwem gniazda micro USB.

✓ Lampa jest wyłączona.

1. Umieścić lampę w stacji ładowania.
   » Proces ładowania jest zakończony, gdy pięć diod LED wskaźnika stanu naładowania świeci na biało.
2. Wyjąć lampę ze stacji ładowania.

6. Obsługa

Światło główne: Grupa ryzyka 0 wg EN 62471.
Światło punktowe: Grupa ryzyka 1 wg EN 62471.

⚠ OSTRZEŻENIE

Ryzyko oślepienia i ryzyko uszkodzenia siatkówki oka

» Nigdy nie patrzeć bezpośrednio na strumień światła.
» Nie kierować strumienia światła na oczy ludzi ani zwierząt.
» W przypadku zastosowania przemysłowego należy przeszkolić użytkownika z zakresu przepisów dotyczących zapobiegania wypadkom.

6.1. WŁĄCZANIE I WYŁĄCZANIE ŚWIATŁA GŁÓWNEGO I PUNKTOWEGO

1. Nacisnąć przycisk włączający/wyłączający.
   » Światło punktowe włączone.
2. Ponownie nacisnąć przycisk włączający/wyłączający.
   » Światło punktowe wyłączone.
   » Światło główne o ostatnio używanym natężeniu światła włączone.
3. Wcisnąć przycisk włączający/wyłączający, aby wyłączyć światło główne.

6.2. ŚCIEMNIANIE ŚWIATŁA GŁÓWNEGO

1. Włączanie światła głównego.
2. Przytrzymać naciśnięty przycisk włączający/wyłączający do chwili osiągnięcia wybranego natężenia światła.
   » Światło główne miga po osiągnięciu najwyższego lub najniższego natężenia światła.
   » Wartość natężenia światła zostaje zapisana po upływie 5 sekund od aktywacji.

6.3. WYŚWIETLANIE STANU NAŁADOWANIA

✓ Lampa jest wyłączona.

1. Przytrzymać wciśnięty przycisk włączający/wyłączający do momentu, aż zaświeci się wskaźnik stanu naładowania.
   » Liczba świecących się diod LED wskazuje stan naładowania.

6.4. MOCOWANIE LAMPY

Podstawa magnetyczna przyczepia się do gładkich, płaskich, magnetycznych powierzchni. Składany, obracany hak do zawieszania lampy.

6.5. MOCOWANIE STACJI ŁADOWANIA NA PŁYCIE PODSTAWOWEJ EASYFIX

Nasunąć stację ładowania od góry na płytę podstawową Easyfix o numerze art. 955820 rozm. 2 (nie wchodzi w zakres dostawy).

7. Magazynowanie

Przed magazynowaniem całkowicie naładować akumulator. Ładować co trzy miesiące. Przechowywać w temperaturze od -10 °C do +40 °C. Nie przechowywać w pobliżu żrących, agresywnych substancji chemicznych, rozpuszczalników, wilgoci i brudu.

8. Czyszczenie

Przed rozpoczęciem czyszczenia odłączyć od źródła prądu. Czyścić lekko zwilżoną ściereczką. Nie stosować chemicznych środków czyszczących zawierających alkohol, materiałów ściernych ani rozpuszczalników.

9. Dane techniczne

9.1. LAMPA

	Światło główne	Światło punktowe
Strumień światła	50 - 500 lm	150 lm
Czas świecenia	2 – 20 h	5 h
LED	COB LED	Dioda LED high power
Temperatura barwy	6000 K	6000 k
CRI	≥ 80	≥ 70
Stopnie ochrony	IP 65, IK 07	IP 65, IK 07
Temperatura środowiska pracy	od -10 °C do +40 °C	od -10 °C do +40 °C

9.2. AKUMULATORY

Akumulatory	Litowo-jonowe 3,6 V, 3000 mAh
Czas ładowania	2 – 3 h

9.3. STACJA ŁADOWANIA

Napięcie znamionowe AC	100 – 240 V AC, 50-60 Hz
Napięcie/prąd ładowania DC	5 V / 1,5 A

10. Recykling i utylizacja

Lampa i akumulator nie wyrzucać z odpadami komunalnymi. Przestrzegać krajowych przepisów w zakresie utylizacji. Lampa i akumulator dostarczyć do odpowiedniego punktu zbiórki.

Garant

Copyright © Hoffmann Group

Version 3 – 09/23

man_pdcsd-905

Manufacturer
Hoffmann Supply Chain GmbH
Poststraße 15, 90471 Nuremberg, Germany
www.hoffmann-group.com