Garant

LED-AKKU-STRAHLER

081445 3000

BEDIENUNGSANLEITUNG

User guide | Ръководство за потребителя | Betjeningsvejledning | Käyttöohje | Instructions d'utilisation | Manuale d'uso | Upute za rukovanje | Naudojimo instrukcija | Gebruiksaanwijzing | Instruksjonsbok | Instrukcja obsługi | Manual de instruções | Manual de utilizare | Bruksanvisning | Návod na obsluhu | Navodila za uporabo | Manual de instrucciones | Návod k použití | Kezelési útmutató

de
en
bg
da
fi
fr
it
hr
lt
nl
no
pl
pt
ro
sv
sk
sl
es
cs
hu

A

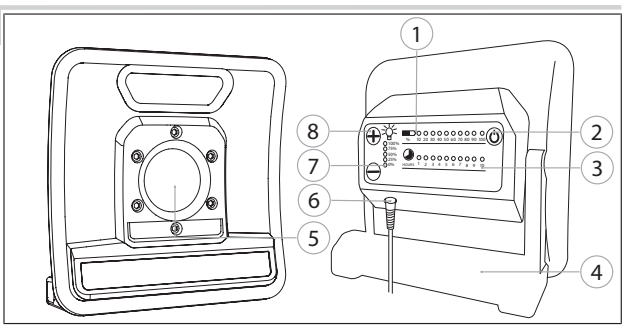

1. Allgemeine Hinweise

Bedienungsanleitung lesen, beachten, für späteres Nachschlagen aufbewahren und jederzeit verfügbar halten.

1.1. SYMBOLE UND DARSTELLUNGSMITTEL

⚠ WARNUNG	Kennzeichnet eine Gefahr, die zu Tod oder schwerer Verletzung führen kann, wenn sie nicht vermieden wird.
⚠ VORSICHT	Kennzeichnet eine Gefahr, die zu einer leichten oder mittleren Verletzung führen kann, wenn sie nicht vermieden wird.

2. Sicherheit

2.1. GRUNDLEGENDE SICHERHEITSHINWEISE

2.1.1. Akku

⚠ VORSICHT

Austretender Elektrolyt

Augen- und Hautreizungen durch austretenden, giftigen und ätzenden Elektrolyt.

» Augen- und Körperkontakt vermeiden.
» Bei Kontakt betroffene Stelle sofort mit viel Wasser auswaschen, Arzt aufsuchen.

2.2. BESTIMMUNGSGEMÄSSE VERWENDUNG

Akku- und kabelbetriebener, dimmbarer LED-Akku-Strahler mit einstellbarem Fuß, Ladestands-Anzeige und Anzeige Restlaufzeit.

- Geeignet für den industriellen und privaten Gebrauch.
- Im Akkubetrieb zur Verwendung im Innen- und Außenbereich.
- Im Kabelbetrieb zur Verwendung im Innenbereich.
- Nach IP 67 staub- und gegen zeitweiliges Untertauchen geschützt.
- Nach IK 07 stoßgeschützt.

2.3. SACHWIDRIGER EINSATZ

- Nicht für den Gebrauch durch Kinder geeignet.
- Nicht in explosionsgefährdeten Bereichen verwenden.
- Keiner starken Hitze, direkter Sonnenbestrahlung oder offenem Feuer aussetzen.
- Bei Beschädigungen am Gehäuse nicht mehr verwenden.
- Gehäuse nicht öffnen.
- Netzkabel keiner Hitze, Öl oder scharfen Gegenständen aussetzen.
- Leuchtmittel nicht austauschen.

3. Geräteübersicht

A

① Ladestands-Anzeige ② Ein-/Aus-Druckknopf ③ Anzeige Restlaufzeit ④ Verstellbarer Fuß ⑤ Hauptlicht ⑥ Ladeanschluss ⑦ Anzeige Lichtstrom ⑧ Hauptlicht dimmen

4. Inbetriebnahme

4.1. AKKU AUFLADEN

Bei eingeschalteter Leuchte wird Akku auf ca. 30 % geladen. Für vollständiges Laden, Leuchte ausschalten.

1. Leuchte über Kabel mit Ladeanschluss und Stromnetz verbinden.
   » Ladestands-Anzeige leuchtet während Ladevorgang.
   » Ladevorgang abgeschlossen, wenn alle LEDs der Ladestands-Anzeige rot leuchten.
2. Leuchte von Stromnetz trennen.

5. Bedienung

Risikogruppe 0 gemäß EN 62471.

⚠ WARNUNG

Blendgefahr und Verletzungsgefahr der Netzhaut

» Nie direkt in den Lichtstrahl blicken.
» Lichtstrahl nicht auf Augen von Menschen und Tieren richten.
» Bei gewerblicher Nutzung ist der Benutzer entsprechend der Unfallverhütungsvorschrift zu unterweisen.

5.1. HAUPTLICHT EIN- UND AUSSCHALTEN

✓ Akku aufgeladen oder Leuchte mit Stromnetz verbunden.

1. Ein-/Aus-Druckknopf betätigen, um Hauptlicht (100 %) einzuschalten.
2. Mit + und – Lichtstrom einstellen.
3. Ein-/Aus-Druckknopf betätigen, um Hauptlicht auszuschalten.

6. Lagerung

Nicht mit vollständig entleertem Akku lagern. Bei Temperaturen zwischen -10 °C und +40 °C lagern. Nicht in Nähe von ätzenden, aggressiven, chemischen Substanzen, Lösungsmitteln, Feuchtigkeit und Schmutz lagern.

7. Reinigung

Vor Beginn der Reinigung vom Stromnetz trennen. Mit leicht feuchtem Tuch reinigen. Keine chemischen, alkoholischen, schleifmittel- oder lösemittelhaltigen Reinigungsmittel verwenden.

8. Technische Daten

Leuchte

Lichtstrom	100 % - 4000 lm 75 % - 3000 lm 50 % - 2000 lm 25 % - 1000 lm 10 % - 400 lm
Leuchtdauer	1 – 14 h
LED	COB LED
Farbtemperatur	6000 K
CRI	≥ 80
Schutzarten	IP 67, IK 07
Temperatur Arbeitsumgebung	-10 °C bis +40 °C

Akku

Akku	Li-Ion 11,1 V, 4400 mAh
Ladedauer	2 h
Leistungsaufnahme	Max. 29 W
Nennspannung AC	100 – 240 V AC, 50/60 Hz
Ladespannung DC /-strom	12,6 V, 2,4 A

9. Recycling und Entsorgung

Leuchte und Akku nicht im Hausmüll entsorgen. Landesspezifische Vorschriften zur Entsorgung anwenden. Leuchte und Akku zu einer geeigneten Sammelstelle bringen.

1. General information

Read and observe the operating instructions, keep them as a reference for later and ensure they are accessible at all times.

1.1. SYMBOLS AND MEANS OF REPRESENTATION

⚠ WARNING	Indicates a hazard which if not avoided may lead to death or serious injury.
⚠ CAUTION	Indicates a hazard which if not avoided may lead to minor or moderate injury.

2. Safety

2.1. GROUPED SAFETY MESSAGES

2.1.1. Battery

⚠ CAUTION

Release of electrolyte

Eye and skin irritation through release of poisonous and corrosive electrolyte.

» Avoid contact with eyes and body.

» In the event of contact, wash the area affected with plenty of water and seek medical assistance.

2.2. INTENDED USE

Cordless and corded, dimmable LED battery floodlight with adjustable base, battery charge indicator and remaining battery time indicator.

- Suitable for industrial and private use.
- For cordless use indoors and outdoors.
- For corded use indoors.
- Protected from dust and temporary immersion as per IP 67.
- Shock-resistant to IK 07.

2.3. REASONABLY FORESEEABLE MISUSE

- Not suitable for use by children.
- Do not use in potentially explosive atmospheres.
- Do not expose to strong heat, direct sunlight or open fire.
- If the casing is damaged, do not continue to use the work lamp.
- Do not open the casing.
- Keep power cable away from heat, oil and sharp objects.
- Do not replace the light bulb.

3. Device overview

A

① Battery charge indicator ② On/off button ③ Remaining battery time indicator ④ Adjustable base ⑤ Main beam ⑥ Charger socket ⑦ Illumination indicator ⑧ Dim main beam

4. Commissioning

4.1. CHARGING THE BATTERY

When charging with the lamp switched on, the battery will be charged up to approximately 30% capacity. To charge fully, switch off the lamp.

1. Use a cable to connect the lamp's charge socket to the power grid.
   » Whilst the lamp is being charged, the charge status indicator lights up.
   » When complete, all of the LEDs in the battery charge indicator will light up red.
2. Disconnect the lamp from the power supply.

5. Operation

Risk group 0 acc. to EN 62471.

⚠ WARNING

Risk of blinding and injury to the retina

» Never look directly into the light beam.

» Do not direct light beam at animals' or people's eyes.

» In the event of commercial use, the user must be instructed according to the accident prevention regulations.

5.1. SWITCHING THE MAIN BEAM ON AND OFF

✓ Battery charged or lamp plugged into power grid.

1. Press the on/off button to switch on the main beam (100%).
2. Adjust the illumination with + and -.
3. Press the On/Off button to switch off the main beam.

6. Storage

Do not store with fully discharged battery. Store at temperatures between -10°C and +40°C. Do not store in the vicinity of acidic, aggressive, chemical substances, solvents, humidity and dirt.

7. Cleaning

Disconnect from the power supply before starting cleaning. Clean with a slightly damp cloth. Do not use chemical, alcohol-based, abrasive or solvent-based cleaners.

8. Technical data

Lamp	
Illumination	100% – 4000 lm 75% – 3000 lm 50% – 2000 lm 25% – 1000 lm 10% – 400 lm
Working life	1 – 14 h
LED	COB LED
Colour temperature	6000 K
CRI	≥ 80
Indices of protection	IP 67, IK 07
Ambient temperature range	-10°C to +40°C
Battery	
Battery	Li ion 11.1 V, 4400 mAh
Charging duration	2 h
Power consumption	Max. 29 W
Rated AC voltage	100 – 240 V AC, 50/60 Hz
Charging voltage DC/current	12.6 V, 2.4 A

9. Recycling and disposal

Torch and rechargeable battery must not be disposed of in domestic waste. Comply with the national regulations for disposal. Torch and rechargeable battery must be taken to a suitable collection point.

1. Общи указания

Прочетете и спазвайте ръководството за потребителя, запазете го за по-късна справка и го дръжте на разположение по всяко време.

1.1. СИМВОЛИ И СРЕДСТВА ЗА ПРЕДСТАВЯНЕ

⚠ ПРЕДУПРЕЖДЕНИЕ	Обозначава опасност, която може да доведе до смърт или тежко нараняване, ако не бъде избегната.
⚠ ПОВИШЕНО	Обозначава опасност, която може да доведе до леко или средно нараняване, ако не бъде избегната.

2. Безопасност

2.1. ОСНОВНИ УКАЗАНИЯ ЗА БЕЗОПАСНОСТ

2.1.1. Акумулаторна батерия

⚠ **ПОВИШЕНО ВНИМАНИЕ**

Изтичащ електролит

Дразнене на очите и кожата поради изтичащ, отровен и разяждащ електролит.

» Избягвайте контакт с очите и тялото.

» При контакт незабавно измийте засегнатото място с обилно количество вода, потърсете лекар.

2.2. УПОТРЕБА ПО ПРЕДНАЗНАЧЕНИЕ

LED акумулаторен прожектор, работещ на батерия и кабел, с функция за намаляване силата на светлината, с регулируема основа, индикации за нивото на зареждане и оставащото време на работа.

- Подходящо за индустриално и лично ползване.
- В режим на батерия за използваме на закрито и открито.
- В режим на кабел за използване на закрито.
- Съгласно IP 67 защитен от прах и временно потапяне в течност.
- Съгласно IK07 със защита от удари.

2.3. УПОТРЕБА НЕ ПО ПРЕДНАЗНАЧЕНИЕ

- Неподходящо за употреба от деца.
- Не използвайте в потенциално експлозивна атмосфера.
- Не излагайте на силна топлина, пряка слънчева светлина или открит огън.
- Не използвайте повече при повреди по корпуса.
- Не отваряйте корпуса.
- Не излагайте захранващия кабел на действието на топлина, масло или остри предмети.
- Не сменяйте лампата.

3. Общ преглед на уреда

A

① Индикация за нивото на зареждане ② Бутон за включване/изключване ③ Индикация за оставащото време на работа ④ Регулируема основа ⑤ Главна светлина ⑥ Порт за зареждане ⑦ Индикация за светлинния поток ⑧ Намаляване на силата на главната светлина

4. Пускане в експлоатация

4.1. ЗАРЕЖДАНЕ НА АКУМУЛАТОРНАТА БАТЕРИЯ

ⓘ *Когато светлината е включена, батерията се зарежда до прибл. 30%. За пълно зареждане, изключете прожектора.*

1. Свържете прожектора чрез кабел с порта за зареждане и електрическата мрежа.
   » По време на процеса на зареждане индикаторът за нивото на заряда свети.
   » Зареждането е завършено, когато всички светодиоди на индикатора за зареждане са червени.
2. Изключете лампата от електрическата мрежа.

5. Използване

Категория на риска 0 съгласно EN 62471.

⚠ **ПРЕДУПРЕЖДЕНИЕ**

Опасност от заслепяване и нараняване на ретината

» Никога не гледайте директно в светлинния лъч.

» Не насочвайте светлинния лъч към очите на хора и животни.

» При професионална употреба потребителят трябва да бъде инструктиран в съответствие с правилата по техника на безопасност.

5.1. ВКЛЮЧВАНЕ И ИЗКЛЮЧВАНЕ НА ПРОЖЕКТОРА

✓ Зареден акумулатор или прожектор, свързан към електрическата мрежа.

1. Натиснете бутона за включване/изключване, за да включите главната светлина (100 %).
2. Настройте светлинния поток с + и –.
3. Натиснете бутона за Вкл./Изкл., за да изключите основната светлина.

6. Съхранение

Не съхранявайте акумулаторната батерия напълно изтощена. Съхранявайте лампата при температура между -10°C и +40°C. Не съхранявайте в близост до изгарящи, агресивни, химически вещества, разтворители, влага и замърсяване.

7. Почистване

Преди започване на почистване изключете от електрическата мрежа. Почистете с леко навлажнена кърпа. Не използвайте почистващи средства, съдържащи химикали, алкохоли, абразиви или разтворители.

8. Технически данни

Лампа

Светлинен поток	100 % - 4000 lm 75 % - 3000 lm 50 % - 2000 lm 25 % - 1000 lm 10 % - 400 lm
Продължителност на светене	1 - 14 h
Светодиод	COB светодиод
Цветна температура	6000 K
CRI (индекс на цветопредаване)	≥ 80
Видове защита	IP 67, IK 07
Температура работна среда	-10 °C до +40 °C

Акумулаторна батерия

Акумулаторна батерия	Литиевойонна 11,1 V, 4400 mAh
Продължителност на зареждане	2 h
Консумирана мощност	Макс. 29 W
Номинално напрежение AC	100 - 240 V AC, 50/60 Hz
Зарядно напрежение DC/ток	12,6 V, 2,4 A

9. Рециклиране и предаване за отпадъци

Лампа и акумулаторна батерия Не изхвърляйте с битовите отпадъци. Прилагайте специфичните за страната разпоредби за предаване на отпадъци. Лампа и акумулаторна батерия предавайте в подходящ събирателен пункт.

1. Generelle henvisninger

Læs og følg betjeningsvejledningen. Opbevar den, og hold den altid tilgængelig til senere brug.

1.1. SYMBOLER OG VISNINGER

⚠ ADVARSEL	Kendetegner en fare, der kan medføre død eller alvorlige kvæstelser, hvis den ikke undgås.
⚠ FORSIGTIG	Kendetegner en fare, der kan medføre lette eller mellemstore kvæstelser, hvis den ikke undgås.

2. Sikkerhed

2.1. GRUNDLÆGGENDE SIKKERHEDSANVISNINGER

2.1.1. Akku

⚠ **FORSIGTIG**

Udslip af elektrolyt

Øjen- og hudirritation pga. udslip af giftig og ætsende elektrolyt.

» Undgå øjen- og kropskontakt.

» Ved kontakt skal på pågældende sted øjeblikkeligt vaskes af med masser af vand, og der skal opsøges en læge.

2.2. BESTEMMELSESMÆSSIG ANVENDELSE

Batteri- og kabelforsynet dæmpbar LED-batteriprojektør med indstillelig fod, ladetilstandsvisning og visning af resterende funktionstid.

- Egnet til både industriel og privat brug.
- Kan anvendes både indendørs og udendørs på batteridrift.
- Kan anvendes indendørs kabelforsynet.
- Beskyttet iht. IP 67 mod støv og kortvarig neddykning.
- Stødsikker iht. IK 07.

2.3. UKORREKT ANVENDELSE

- Må ikke anvendes af børn.
- Må ikke anvendes i eksplosionsfarlige områder.
- Må ikke udsættes for kraftig varme, direkte solstråling eller åben ild.
- Må ikke længere benyttes, hvis kabinettet er beskadiget.
- Kabinettet må ikke åbnes.
- Netkablet må ikke udsættes for varme, olie eller skarpe genstande.
- Lyskilden må ikke udskiftes.

3. Oversigt over enheden

A

① Ladetilstandsvisning ② Tænd/sluk-trykknap ③ Visning af resterende driftstid ④ Justerbar fod ⑤ Hovedlys ⑥ Ladetilslutning ⑦ Visning af lysstrøm ⑧ Dæmpning af hovedlys

4. Idrifttagning

4.1. OPLADNING AF AKKUET

Når lygten er tændt, oplades akkuet til ca. 30 %. Sluk for lygte for fuld opladning.

1. Lygten forbindes med ladetilslutningen og strømnettet via kablet.
   » Ladetilstandsvisningen lyser under opladningen.
   » Opladningen er færdig, når LED'erne på ladetilstandsvisningen lyser rødt.
2. Kobl lygten fra elnettet.

5. Betjening

Risikogruppe 0 iht. EN 62471.

⚠ **ADVARSEL**

Fare for blænding og beskadigelse af nethinden

» Se ikke direkte ind i lysstrålen.

» Peg ikke lysstrålen mod øjnende af hverken mennesker eller dyr.

» Ved erhvervsmæssig anvendelse skal brugeren oplæres i henhold til bestemmelser om forebyggelse af ulykker.

5.1. TÆNDING OG SLUKNING AF HOVEDLYSET

✓ Akku opladet eller lygte tilsluttet strømnettet.

1. Tryk på tænd/sluk-trykknappen for at tænde for hovedlyset (100 %).
2. Indstil lysstrømmen med + og –.
3. Tryk på tænd/sluk-trykknappen for at slukke for hovedlyset.

6. Opbevaring

Må ikke opbevares med helt fladt akku. Skal opbevares i temperaturer mellem -10 °C og +40 °C. Må ikke opbevares i nærheden af ætsende, aggressive og kemiske stoffer, opløsningsmidler, fugtighed og smuds.

7. Rengøring

Før påbegyndelse af rengøringen, skal elnettet frakobles. Rengør med en let fugtig klud. Der må ikke anvendes kemiske, alkoholholdige, slibemiddel- og opløsningsmiddelholdige rengøringsmidler.

8. Tekniske data

Lygte

Lysstrøm	100 % - 4000 lm 75 % - 3000 lm 50 % - 2000 lm 25 % - 1000 lm 10 % - 400 lm
Brændetid	1 – 14 h
LED	COB LED
Farvetemperatur	6000 K
CRI	≥ 80
Beskyttelsesklasser	IP 67, IK 07
Temperatur i arbejdsomgivelserne	-10 °C til +40 °C

Akku

Akku	Li-ion 11,1 V, 4400 mAh
Opladningstid	2 h
Effektforbrug	Maks. 29 W
Nominel spænding AC	100 – 240 V AC, 50/60 Hz
Ladespænding/-strøm DC	12,6 V, 2,4 A

9. Genbrug og bortskaffelse

Lygte og akku Må ikke bortskaffes med husholdningsaffald. Følg de nationale forskrifter for bortskaffelse. Lygte og akku afleveres hos et egnet indsamlingssted.

1. Yleisiä ohjeita

Lue käyttöohjeet, noudata siinä mainittuja ohjeita, säilytä myöhempää tarvetta varten ja aina helposti saatavilla.

1.1. SYMBOLIT JA VAROITUKSET

⚠ VAROITUS	Ilmoittaa vaarasta, joka voi johtaa kuolemaan tai vakavaan loukkaantumiseen, jos sitä ei vältetä.
⚠ HUOMIO	Ilmoittaa vaarasta, joka voi johtaa lievään tai keskivakavaan loukkaantumiseen, jos sitä vältetä.

2. Turvallisuus

2.1. TÄRKEÄT TURVALLISUUSOHJEET

2.1.1. Akku

⚠ VARO

Ulos tuleva elektrolyytti

Ulos tuleva myrkyllinen ja syövyttävä elektrolyytti ärsyttää silmiä ja ihoa.

» Vältä kosketusta silmiin ja kehoon.

» Pese kosketuksiin joutunut kohta välittömästi runsaalla määrällä vettä ja hakeudu lääkäriin.

2.2. KÄYTTÖTARKOITUS

Akku- ja johtokäyttöisessä, himmennettävässä LED-valaisimessa on säädettävä jalka, lataustilan näyttö ja jäljellä olevan ajan näyttö.

- Soveltuu teollisuus- ja yksityiskäyttöön.
- Akkukäytössä sekä sisä- että ulkokäyttöön.
- Johtokäytössä sisäkäyttöön.
- Suojattu IP 67:n mukaisesti pölyltä ja hetkelliseltä upotukselta veteen.
- IK 07 -luokan mukaisesti suojattu iskuilta.

2.3. VÄÄRINKÄYTTÖ

- Ei sovellu lasten käyttöön.
- Älä käytä räjähdysvaarallisissa tiloissa.
- Älä altista voimakkaalle kuumuudelle, auringonpaisteelle tai avotulelle.
- Käyttöä ei saa jatkaa, jos runko vioittuu.
- Älä avaa runkoa.
- Virtajohtoja ei saa altistaa kuumuudelle, öljylle tai teräville esineille.
- Älä vaihda lamppua.

3. Laitteen yleiskuva

A

① Lataustilan näyttö ② Virtapainike ③ Jäljellä olevan käyttöajan näyttö ④ Säädettävä jalka ⑤ Päävalo ⑥ Latausliitäntä ⑦ Valovirran näyttö ⑧ Päävalon himmennys

4. Käyttöönotto

4.1. AKUN LATAAMINEN

Kun valaisin on päällä, akku ladataan noin 30 %:iin. Jos haluat ladata sen täyteen, sammuta valaisin.

1. Yhdistä valaisin kaapelilla latausliitäntään ja sähköverkkoon.
   » Varausnäyttö palaa lataamisen aikana.
   » Lataus on päättynyt, kun lataustilan näytön kaikissa LEDeissä on punainen valo.
2. Erota valaisin sähköverkosta.

5. Käyttö

Riskiryhmä 0 EN 62471 -standardin mukaisesti.

⚠ VAROITUS

Häikäisyvaara ja verkkokalvon vaurioitumisen vaara

» Älä koskaan katso suoraan valonsäteeseen.

» Älä suuntaa valonsädettä ihmisten ja eläinten silmiin.

» Ammattikäytössä käyttäjää on opastettava tapaturmantorjuntamääräysten mukaisesti.

5.1. PÄÄVALON SYTYTTÄMINEN JA SAMMUTTAMINEN

✓ Akku ladattu tai valaisin kytketty verkkovirtaan.

1. Paina virtapainiketta, kun haluat sytyttää päävalon (100 %).
2. Säädä valovirta painikkeilla + ja -.
3. Paina virtapainiketta, kun haluat sammuttaa päävalon.

6. Säilytys

Älä säilytä täysin tyhjentynyttä akkua. Säilytyslämpötila on -10 °C - +40 °C. Ei saa varastoida syövyttävien, aggressiivisten, kemiallisten aineiden, liuottimien, kosteuden ja lian lähellä.

7. Puhdistus

Irrota sähköverkosta ennen puhdistuksen aloittamista. Puhdista nihkeällä liinalla. Älä käytä kemikaaleja, alkoholia sekä hioma-aineita tai liuottimia sisältäviä puhdistusaineita.

8. Tekniset tiedot

Valaisin

Valovirta	100 % - 4000 lm 75 % - 3000 lm 50 % - 2000 lm 25 % - 1000 lm 10 % - 400 lm
Valaisuaika	1 – 14 h
LED	COB LED
Värilämpötila	6000 K
CRI	≥ 80
Kotelointiluokat	IP 67, IK 07
Työympäristön lämpötila	-10 °C - +40 °C

Akku

Akku	Li-ion 11,1 V, 4400 mAh
Latausaika	2 h
Ottoteho	Maks. 29 W
Nimellisjännite AC	100 – 240 V AC, 50/60 Hz
Latausjännite DC / -virta	12,6 V, 2,4 A

9. Kierrätys ja hävittäminen

Valaisin ja akku älä hävitä kotitalousjätteen mukana. Noudata hävittämisessä maakohtaisia määräyksiä. Valaisin ja akku on vietävä soveltuvaan keräyspisteeseen.

1. Remarques générales

Lire, respecter et conserver les instructions d'utilisation à des fins de consultation ultérieure, et toujours les garder à disposition.

1.1. SYMBOLES ET REPRÉSENTATIONS

⚠ AVERTISSEMENT	Indique un danger qui, s'il n'est pas évité, peut entraîner la mort ou des blessures graves.
⚠ ATTENTION	Indique un danger qui, s'il n'est pas évité, peut entraîner des blessures légères ou modérées.

2. Sécurité

2.1. CONSIGNES GÉNÉRALES DE SÉCURITÉ

2.1.1. Batterie

⚠ ATTENTION

Fuite d'électrolyte

Risque d'irritations oculaires et cutanées dues à la fuite d'électrolyte toxique et corrosif.

» Eviter tout contact avec les yeux et le corps.
» En cas de contact, rincer immédiatement la zone concernée abondamment à l'eau et consulter un médecin.

2.2. UTILISATION NORMALE

Projecteur sans fil à LED à intensité variable, fonctionnement sur batterie ou sur secteur, avec pied réglable, indicateur de niveau de charge et indicateur d'autonomie.

- Convient à un usage industriel et privé.
- Pour utilisation à l'intérieur et à l'extérieur en cas de fonctionnement sur batterie.
- Pour utilisation à l'intérieur en cas de fonctionnement sur secteur.
- Protection contre les poussières et une immersion temporaire suivant IP 67.
- Protection contre les chocs suivant IK 07.

2.3. MAUVAIS USAGE RAISONNABLEMENT PRÉVISIBLE

- Ne convient pas à une utilisation par des enfants.
- Ne pas utiliser dans des zones explosibles.
- Ne pas exposer à une chaleur excessive, aux rayons directs du soleil ou à une flamme nue.
- Ne plus utiliser si le boîtier est endommagé.
- Ne pas ouvrir le boîtier.
- Ne pas exposer le câble secteur à la chaleur, à l'huile ou à des objets tranchants.
- Ne pas remplacer l'ampoule.

3. Aperçu de l'appareil

A

① Indicateur de niveau de charge ② Bouton-poussoir Marche/Arrêt ③ Indicateur d'autonomie ④ Pied réglable ⑤ Eclairage principal ⑥ Port de charge ⑦ Indicateur de flux lumineux ⑧ Gradation de l'éclairage principal

4. Mise en service

4.1. CHARGE DE LA BATTERIE

Si la lampe est allumée, la batterie se charge à environ 30 %. Pour la charger complètement, éteindre la lampe.

1. Brancher la lampe sur le port de charge à l'aide du câble et la raccorder au secteur.
   » L'indicateur de niveau de charge s'allume pendant la charge.
   » La charge est terminée lorsque toutes les LED de l'indicateur de niveau de charge sont allumées en rouge.
2. Débrancher la lampe du secteur.

5. Utilisation

Groupe de risque 0 suivant EN 62471.

⚠ AVERTISSEMENT

Risque d'éblouissement et risque de lésion de la rétine

» Ne pas regarder directement le faisceau lumineux.
» Ne pas diriger le faisceau lumineux vers les yeux de personnes ou d'animaux.
» En cas d'utilisation professionnelle, l'utilisateur doit être informé conformément au règlement relatif à la prévention des accidents.

5.1. ALLUMAGE ET EXTINCTION DE L'ÉCLAIRAGE PRINCIPAL

✓ Batterie chargée ou lampe raccordée au secteur.

1. Appuyer sur le bouton-poussoir Marche/Arrêt pour allumer l'éclairage principal (100 %).
2. Régler le flux lumineux en appuyant sur + ou -.
3. Appuyer sur le bouton-poussoir Marche/Arrêt pour éteindre l'éclairage principal.

6. Stockage

Ne pas stocker la lampe avec la batterie complètement déchargée. Stocker à des températures comprises entre -10 °C et +40 °C. Ne pas stocker à proximité de produits corrosifs, agressifs, chimiques ou de solvants ; stocker à l'abri de l'humidité et de la saleté.

7. Nettoyage

Débrancher du secteur avant le nettoyage. Nettoyer à l'aide d'un chiffon humide. Ne pas utiliser de produits de nettoyage chimiques, à base d'alcool, abrasifs ou contenant des solvants.

8. Caractéristiques techniques

Lampe	
Flux lumineux	100 % - 4000 lm 75 % - 3000 lm 50 % - 2000 lm 25 % - 1000 lm 10 % - 400 lm
Durée d'éclairage	1 – 14 h
LED	LED COB
Température de couleur	6 000 K
CRI	≥ 80
Indices de protection	IP 67, IK 07
Température de l'environnement de travail	-10 °C à +40 °C
Batterie	
Batterie	Li-Ion 11,1 V, 4 400 mAh
Durée de charge	2 h
Puissance absorbée	Max. 29 W
Tension nominale c.a.	100 – 240 V c.a., 50/60 Hz
Tension/courant de charge c.c.	12,6 V, 2,4 A

9. Recyclage et mise au rebut

Ne pas jeter Lampe et batterie dans les ordures ménagères. Respecter les réglementations nationales en matière de mise au rebut. Déposer Lampe et batterie dans un centre de collecte approprié.

1. Note generali

Leggere il manuale d'uso, rispettarlo, conservarlo per riferimento futuro e tenerlo sempre a portata di mano.

1.1. SIMBOLI E MEZZI DI RAPPRESENTAZIONE

⚠ **AVVERTENZA**	Indica un pericolo che può causare morte o lesioni gravi se non viene evitato.
⚠ **ATTENZIONE**	Indica un pericolo che può causare lesioni lievi o di media entità se non viene evitato.

2. Sicurezza

2.1. AVVERTENZE FONDAMENTALI PER LA SICUREZZA

2.1.1. Batteria

⚠ ATTENZIONE

Fuoriuscita di elettroliti
Irritazione degli occhi e della pelle dovuta alla fuoriuscita di elettroliti tossici e corrosivi.
» Evitare il contatto con occhi e parti del corpo.
» In caso di contatto, sciacquare immediatamente con abbondante acqua; consultare un medico.

2.2. USO PREVISTO

Lampada a LED funzionante a batteria e con cavo, dimmerabile, con base regolabile, indicazione dello stato di carica e indicazione della durata residua.
- Per uso privato e industriale.
- Per l'uso in interni ed esterni in caso di alimentazione a batteria.
- Per l'uso in interni in caso di alimentazione via cavo.
- Protezione IP 67 contro polvere e brevi immersioni.
- Antiurto secondo IK 07.

2.3. USO SCORRETTO RAGIONEVOLMENTE PREVEDIBILE

- Non adatta all'uso da parte dei bambini.
- Non usare in aree a rischio di esplosione.
- Tenere lontano da forti fonti di calore, raggi solari diretti o fiamme libere.
- Interrompere l'utilizzo se l'alloggiamento è danneggiato.
- Non aprire l'alloggiamento.
- Tenere il cavo di rete lontano da fonti di calore, olio od oggetti affilati.
- Non sostituire le lampadine.

3. Panoramica dell'apparecchio

A

① Indicazione dello stato di carica ② Pulsante On/Off ③ Indicazione della durata residua ④ Base regolabile ⑤ Luce principale ⑥ Attacco di ricarica ⑦ Indicazione della corrente d'illuminazione ⑧ Regolazione della luminosità della luce principale

4. Messa in funzione

4.1. CARICAMENTO DELLA BATTERIA

Con la lampada accesa, la batteria viene ricaricata fino a circa il 30 %. Per una ricarica completa, spegnere la lampada.

1. Collegare la lampada all'attacco di ricarica e alla rete elettrica tramite cavo.
   » Durante il processo di ricarica, l'indicazione dello stato di carica rimane accesa.
   » La procedura è terminata quando tutti i LED dell'indicazione dello stato di carica rimangono rossi.
2. Scollegare la lampada dalla rete elettrica.

5. Utilizzo

Gruppo di rischio 0 a norma EN 62471.

⚠ AVVERTENZA

Pericolo di abbagliamento e lesioni alla retina
» Non guardare direttamente il raggio luminoso.
» Non puntare il raggio luminoso negli occhi di persone o animali.
» In caso di uso commerciale, l'utilizzatore deve essere istruito secondo le norme antinfortunistiche.

5.1. ACCENSIONE E SPEGNIMENTO DELLA LUCE PRINCIPALE

✓ Batteria caricata o lampada collegata alla rete elettrica.
1. Azionare il pulsante On/Off per accendere la luce principale (100%).
2. Regolare la corrente d'illuminazione con + e –.
3. Azionare il pulsante On/Off per spegnere la luce principale.

6. Stoccaggio

Non conservare con la batteria completamente scarica. Conservare a una temperatura compresa tra -10 °C e +40 °C. Non conservare in prossimità di sostanze corrosive, aggressive o chimiche, solventi, umidità e sporcizia.

7. Pulizia

Scollegare dalla rete elettrica prima di procedere con la pulizia. Pulire con un panno leggermente umido. Non utilizzare detergenti chimici, alcolici, abrasivi o a base di solventi.

8. Dati tecnici

Lampada

Corrente d'illuminazione	100 % - 4000 lm 75 % - 3000 lm 50 % - 2000 lm 25 % - 1000 lm 10 % - 400 lm
Durata	1 – 14 h
LED	LED COB
Temperatura cromatica	6000 K
CRI	≥ 80
Gradi di protezione	IP 67, IK 07
Temperatura dell'ambiente di lavoro	da -10 °C a +40 °C

Batteria

Batteria	Ioni di litio 11,1 V, 4400 mAh
Durata della carica	2 h
Potenza assorbita	Max. 29 W
Tensione nominale AC	100 – 240 V AC, 50/60 Hz
Tensione di carica DC / corrente di carica	12,6 V, 2,4 A

9. Riciclaggio e smaltimento

Lampada e batteria Non smaltire nei rifiuti domestici. Osservare le norme locali in materia di smaltimento. Lampada e batteria Depositare presso un punto di raccolta idoneo.

1. Opće upute

Pročitajte upute za rukovanje i pridržavajte ih se te ih spremite i držite na raspolaganju kao referencu.

1.1. SIMBOLI I ZNAKOVLJE

⚠ UPOZORENJE	Označava opasnost koja, ako se ne izbjegne, može dovesti do smrti ili teških ozljeda.
⚠ OPREZ	Označava opasnost koja, ako se ne izbjegne, može dovesti do lakših ili umjerenih ozljeda.

2. Sigurnost

2.1. OSNOVNE SIGURNOSNE UPUTE

2.1.1. Baterija

⚠ **OPREZ**

Istjecanje elektrolita
Nadraženost očiju i kože zbog istjecanja otrovnog i nagrizajućeg elektrolita.
» Izbjegavajte kontakt s očima i tijelom.
» U slučaju kontakta, odmah isperite pogođeno mjesto s puno vode, potražite liječničku pomoć.

2.2. NAMJENSKA UPOTREBA

LED akumulatorski reflektor koji se može prigušiti na baterijski i kabelski pogon s podesivom nožicom, indikatorom stanja napunjenosti i prikazom preostalog vremena rada.

- Prikladna je za industrijsku i privatnu uporabu.
- Na baterijski pogon za primjenu u unutarnjem i vanjskom području.
- Na kabelski pogon za primjenu u zatvorenom prostoru.
- Prema IP 67 zaštićen od prašine i privremenog uranjanja.
- U skladu sa standardom IK 07 zaštićena je od udaraca.

2.3. NEPROPISNA UPOTREBA

- Djeci nije dopuštena uporaba.
- Uporaba u potencijalno eksplozivnim područjima nije dopuštena.
- Nemojte izlagati velikoj vrućini, izravnoj sunčevoj svjetlosti ili otvorenom plamenu.
- U slučaju oštećenja kućišta prekinite upotrebu.
- Ne otvarajte kućište.
- Mrežni kabel ne izlažite toplini, ulju niti oštrim predmetima.
- Ne mijenjajte rasvjetno tijelo.

3. Pregled uređaja

A

① Indikator razine napunjenosti ② Tipka za uključivanje/isključivanje ③ Indikator preostalog vremena ④ Podesiva baza ⑤ Glavno svjetlo ⑥ Priključak za punjenje ⑦ Indikator svjetlosnog toka ⑧ Prigušivanje glavnog svjetla

4. Puštanje u rad

4.1. PUNJENJE BATERIJE

Kada je svjetiljka uključena, baterija se puni na približno 30 %. Za potpuno punjenje isključite svjetiljku.

1. Preko kabela spojiti svjetiljku na priključak za punjenje i struju.
   » Indikator stanja napunjenosti svijetli tijekom punjenja.
   » Punjenje je završeno kada sva LED svjetla indikatora stanja napunjenosti svijetle crveno.
2. Svjetiljku odvojite od sustava napajanja.

5. Rukovanje

Grupa rizika 0 prema EN 62471.

⚠ **UPOZORENJE**

Opasnost od zasljepljivanja i ozljeda mrežnice
» Nikad nemojte gledati izravno u svjetlosni snop.
» Svjetlosni snop nemojte usmjeravati u oči ljudi ili životinja.
» U slučaju poslovne upotrebe korisnika treba uputiti u skladu s propisom o sprječavanju nesreća.

5.1. UKLJUČIVANJE I ISKLJUČIVANJE GLAVNOG SVJETLA

✓ Baterija napunjena ili svjetlo priključeno na napajanje.
1. Pritisnuti gumb za uključivanje/isključivanje za uključivanje glavnog svjetla (100 %).
2. Koristite + i - za podešavanje svjetlosnog toka.
3. Pritisnuti gumb za uključivanje/isključivanje za isključivanje glavnog svjetla.

6. Skladištenje

Nemojte čuvati s potpuno ispražnjenom baterijom. Čuvati na temperaturama od -10 °C do +40 °C. Nemojte čuvati u blizini nagrizajućih, agresivnih tvari, otapala, vlage i prljavštine.

7. Čišćenje

Prije čišćenja prekinuti vezu s električnom mrežom. Čistiti lagano namočenom krpom. Nemojte primjenjivati sredstva za čišćenje koja sadržavaju kemikalije, alkohol, abrazivna sredstva ili otapala.

8. Tehnički podaci

Svjetiljka

Svjetlosni tok	100 % - 4000 lm 75 % - 3000 lm 50 % - 2000 lm 25 % - 1000 lm 10 % - 400 lm
Trajanje osvjetljenja	1 – 14 h
LED	COB LED
Temperatura boje	6000 K
CRI	≥ 80
Vrste zaštite	IP 67, IK 07
Temperatura radnog okruženja	od -10 °C do +40 °C

Baterija

Baterija	Litij-ionska 11,1 V, 4400 mAh
Trajanje punjenja	2 h
Potrošnja energije	Maks. 29 W
Nazivni napon AC	100 – 240 V AC, 50/60 Hz
Napon punjenja istosmjerni / strujni	12,6 V, 2,4 A

9. Recikliranje i zbrinjavanje

Svjetiljka i baterija Ne odlažite u kućanski otpad. Kod zbrinjavanja se pridržavajte važećih propisa. Svjetiljka i baterija odnesite na odgovarajuće sabirno mjesto.

1. Bendrieji nurodymai

Perskaitykite naudojimo instrukciją, atkreipkite dėmesį į pastabas, laikykitės tolesnių nurodymų ir visada ją laikykite pasiekiamoje vietoje.

1.1. SIMBOLIAI IR VAIZDAVIMO PRIEMONĖS

⚠ ĮSPĖJIMAS	Nurodo pavojų, kuris, jei jo nebus išvengta, gali sukelti mirtį ar rimtų sužalojimų.
⚠ PERSPĖJIMAS	Nurodo pavojų, kuris, jei jo nebus išvengta, gali sukelti lengvų ar vidutinio sunkumo sužalojimų.

2. Sauga

2.1. ESMINĖS SAUGOS NUORODOS

2.1.1. Akumuliatorinis

⚠ **PERSPĖJIMAS**

Išsiliejęs elektrolitas

Akių ir odos sudirginimas dėl išsiliejusio nuodingo ir dirginančio elektrolito.

» Venkite sąlyčio su akimis ir kūnu.
» Sąlyčio paveiktą vietą iškart nuplaukite vandeniu ir kreipkitės į gydytoją.

2.2. NAUDOJIMAS PAGAL PASKIRTĮ

Baterijomis ir laidais valdomas, pritemdomas LED akumuliatorinis šviestuvas su reguliuojama koja, įkrovimo lygio indikatoriumi ir likusio akumuliatoriaus veikimo laiko rodmenimi.

- Skirtas pramoniniam ir privačiam naudojimui.
- Kai dedamas akumuliatorius, naudoti viduje ir lauke.
- Kai naudojamas kabelis, naudoti patalpose.
- Pagal IP67 apsaugotas nuo dulkių ir drėgmės.
- Atsparus smūgiams pagal IK 07.

2.3. NETINKAMAS NAUDOJIMAS

- Žibintuvėlis netinkamas naudotis vaikams.
- Nenaudokite potencialiai sprogiose atmosferose.
- Saugokite nuo stipraus karščio, tiesioginių saulės spindulių ar atviros liepsnos.
- Nenaudokite korpuso, jei jis pažeistas.
- Korpuso neatidarykite.
- Tinklo kabelis nekaista, nelaikyti netoliese alyvų ir aštrių daiktų.
- Nekeiskite apšvietimo priemonių.

3. Įrenginio apžvalga

A

① Įkrovimo lygio indikatorius ② įjungimo / išjungimo mygtukas ③ likusios veikimo trukmės indikatorius ④ reguliuojama koja ⑤ pagrindinės šviesa ⑥ įkrovimo jungtis ⑦ šviesos srauto indikatorius ⑧ pagrindinio apšvietimo pritemdymas

4. Paleidimas eksploatuoti

4.1. AKUMULIATORIAUS ĮKROVIMAS

Kai šviestuvas įjungiamas, akumuliatorius yra įkrautas iki maždaug 30%. Jei norite pilnai įkrauti, išjunkite šviestuvą.

1. Kabeliu prijunkite šviestuvą prie įkrovimo prievado ir elektros tinklo.
   » Kol akumuliatorius įkraunamas, tol įkrovimo būsenos indikatorius šviečia.
   » Įkrovimas baigtas, kai visi įkrovimo lygio indikatoriaus LED užsidega raudonai.
2. Atjunkite šviestuvą nuo maitinimo lizdo.

5. Valdymas

Rizikos grupė 0 pagal EN 62471.

⚠ **ĮSPĖJIMAS**

Apakinimo ir tinklainės pažeidimo pavojus

» Niekada nežiūrėkite tiesiai į šviesos spindulį.
» Šviesos spindulio nenukreipkite į žmones ir gyvūnus.
» Norėdamas žibintuvėlį naudoti komerciniais tikslais, naudotojas turi būti instruktuojamas pagal nelaimingų atsitikimų prevencijos taisykles.

5.1. BAZINĮ APŠVIETIMĄ ĮJUNGTI IR IŠJUNGTI

✓ Akumuliatorius įkrautas arba lemputė prijungta prie elektros tinklo.

1. Paspauskite įjungimo / išjungimo mygtuką, kad įjungtumėte pagrindinį apšvietimą (100 %).
2. Šviesos srautui nustatyti naudokite + ir -.
3. Norėdami išjungti koncentruotą apšvietimą, paspauskite įjungimo / išjungimo mygtuką.

6. Laikymas

Nelaikykite visiškai išsikrovusio akumuliatoriaus. Kai sandėliavimo temperatūra tarp -10 °C ir +40 °C. Nelaikykite šalia ėsdinančių, agresyvių cheminių medžiagų, tirpiklių, drėgmės ir nešvarumų.

7. Valymas

Prieš pradėdami darbą, atjunkite prietaisus nuo tinklo. Nuvalykite drėgna šluoste. Nenaudokite valymo priemonių, kurių sudėtyje yra chemikalų, etanolio arba tirpiklių.

8. Techniniai duomenys

Šviestuvas

Šviesos srautas	100 % - 4000 lm 75 % - 3000 lm 50 % - 2000 lm 25 % - 1000 lm 10 % - 400 lm
Švietimo trukmė	1 – 14 h
LED šviesos diodas	COB LED
Apšvietimo spalvinė temperatūra	6000 K
CRI	≥80
Apsaugos rūšys	IP 67, IK 07
Darbo aplinkos temperatūra	-10 °C iki +40 °C

Akumuliatorius

Akumuliatorius	Ličio jonai, 11,1 V, 4400 mAh
Veikimo trukmė įkrovus	2 h
Naudojama galia	Maks. 29 W
Nominalioji įtampa AC	100 – 240 V AC, 50/60 Hz
Įkrovimo įtampos nuolatinė srovė / srovė	12,6 V, 2,4 A

9. Perdirbimas ir šalinimas

Šviestuvas ir akumuliatorius neišmeskite kartu su buitinėmis atliekomis. Taikykite utilizavimo taisykles, galiojančias toje šalyje. Šviestuvas ir akumuliatorius utilizuoti tam skirtoje surinkimo aikštelėje.

1. Algemene aanwijzingen

Handleiding lezen, in acht nemen, voor later gebruik bewaren en te allen tijde beschikbaar houden.

1.1. SYMBOLEN EN AANDUIDINGSMIDDELEN

⚠ WAARSCHUWING	Duidt een gevaar aan, dat de dood of zwaar letsel tot gevolg kan hebben als het niet wordt voorkomen.
⚠ VOORZICHTIG	Duidt een gevaar aan, dat licht of middelmatig letsel tot gevolg kan hebben als het niet wordt voorkomen.

2. Veiligheid

2.1. BASISVEILIGHEIDSINSTRUCTIES

2.1.1. Accu

⚠ **VOORZICHTIG**

Uitstromende elektrolyt

Oog- en huidirritaties door uitstromende, giftige en bijtende elektrolyt.

» Contact met ogen en lichaam vermijden.

» Bij contact de desbetreffende plek onmiddellijk met veel water spoelen en een arts raadplegen.

2.2. BEOOGD GEBRUIK

Dimbare led-accustraler te gebruiken met accu of kabel, met instelbare voet, weergave van ladingsniveau en weergave van resterende gebruiksduur.

- Geschikt voor industrieel en particulier gebruik.
- Met accu binnen en buiten te gebruiken.
- Met kabel binnen te gebruiken.
- Volgens IP 67 beschermd tegen stof en kortdurende onderdompeling.
- Schokbestendig volgens IK 07.

2.3. ONJUIST GEBRUIK

- Niet geschikt om door kinderen te worden gebruikt.
- Niet gebruiken in omgevingen met explosiegevaar.
- Niet blootstellen aan grote hitte, direct zonlicht of open vuur.
- Bij beschadigingen aan de behuizing niet meer gebruiken.
- Behuizing niet openen.
- Netkabel niet blootstellen aan hitte, olie of scherpe voorwerpen.
- Lichtbron niet vervangen.

3. Apparaatoverzicht

A

① Weergave van ladingsniveau ② Aan-uit-drukknop ③ Weergave van resterende looptijd ④ Verstelbare voet ⑤ Hoofdverlichting ⑥ Laadaansluiting ⑦ Weergave van lichtstroom ⑧ Hoofdverlichting dimmen

4. Ingebruikneming

4.1. ACCU OPLADEN

Bij ingeschakelde lamp wordt accu tot ca. 30% opgeladen. Lamp uitschakelen om volledig op te laden.

1. Lamp via kabel met laadaansluiting en stroomnet verbinden.
   » De weergave van ladingsniveau brandt tijdens het opladen.
   » Opladen afgesloten wanneer alle leds van de weergave van het ladingsniveau rood branden.
2. De lamp loskoppelen van het lichtnet.

5. Bediening

Risicogroep 0 volgens EN 62471.

⚠ **WAARSCHUWING**

Gevaar voor verblinding en netvliesletsel

» Nooit rechtstreeks in de lichtstraal kijken.

» Lichtstraal niet op ogen van mensen en dieren richten.

» Bij commercieel gebruik moet de gebruiker overeenkomstig de voorschriften ter voorkoming van ongevallen worden geïnstrueerd.

5.1. HOOFDVERLICHTING IN- EN UITSCHAKELEN

✓ Accu opgeladen of lamp verbonden met stroomnet.

1. Aan-uit-drukknop bedienen om hoofdverlichting (100%) in te schakelen.
2. Met + en – lichtstroom instellen.
3. Aan-/uit-drukknop bedienen om hoofdverlichting uit te schakelen.

6. Opslag

Niet opslaan als de accu helemaal leeg is. Bij temperaturen tussen -10 °C en +40 °C opslaan. Niet opslaan in de buurt van bijtende, agressieve, chemische stoffen, oplosmiddelen, vocht en vuil.

7. Reiniging

Voor aanvang van de reiniging van het stroomnet loskoppelen. Met licht bevochtigde doek reinigen. Geen chemische, alcoholische, schuurmiddel- of oplosmiddelhoudende reinigingsmiddelen gebruiken.

8. Technische gegevens

Lamp

Lichtstroom	100% - 4000 lm 75% - 3000 lm 50% - 2000 lm 25% - 1000 lm 10% - 400 lm
Brandduur	1 – 14 h
Led	COB led
Kleurtemperatuur	6000 K
CRI	≥ 80
Beschermklassen	IP 67, IK 07
Temperatuur werkomgeving	-10 °C tot +40 °C

Accu

Accu	Li-ion 11,1 V, 4400 mAh
Oplaadtijd	2 h
Wattage	Max. 29 W
Nominale spanning AC	100 – 240 V AC, 50/60 Hz
Laadspanning DC /-stroom	12,6 V, 2,4 A

9. Recycling en afvoer

Lamp en accu niet in het huisvuil weggooien. De landspecifieke voorschriften voor afvoer toepassen. Lamp en accu naar een geschikt verzamelpunt brengen.

1. Generelle merknader

Les instruksjonsboken, følg den, oppbevar den for senere bruk og hold den alltid tilgjengelig.

1.1. SYMBOLER OG VISNINGSMIDLER

⚠ ADVARSEL	Kjennemerker en fare som kan føre til død eller alvorlige personskader dersom den ikke unngås.
⚠ FORSIKTIG	Kjennemerker en fare som kan føre til lite eller middels alvorlige personskader dersom den ikke unngås.

2. Sikkerhet

2.1. GRUNNLEGGENDE SIKKERHETSHENVISNINGER

2.1.1. Batteri

⚠ **FORSIKTIG**

Elektrolyttlekkasje

Irritasjon av øyne og hud på grunn av at det lekker giftig og etsende elektrolytt.

» Unngå kontakt med øyne og kropp.
» Ved kontakt må det berørte stedet straks vaskes med mye vann; oppsøk lege.

2.2. KORREKT BRUK

Trådløs og kabeldrevet, dimbar strålelampe med LED-lys og oppladbart batteri, med justerbar fot, indikator for ladenivå og visning av gjenværende tid.

- Egnet til industriell og privat bruk.
- Til innendørs og utendørs bruk i batterimodus.
- Til bruk innendørs i kabelmodus.
- Beskyttet mot støv og forbigående nedsenking i væske i henhold til IP 67.
- Beskyttet mot støv iht. IK 07.

2.3. IKKE-KORREKT BRUK

- Ikke egnet til å brukes av barn.
- Skal ikke brukes i områder med eksplosjonsfare.
- Skal ikke utsettes for sterk varme, direkte sollys eller åpen ild.
- Skal ikke brukes ved skader på huset.
- Huset skal ikke åpnes.
- Ikke utsett strømkabelen for varme, olje eller skarpe gjenstander.
- Lyspærene skal ikke skiftes ut.

3. Apparatoversikt

A

① Indikator for ladenivå ② PÅ/AV-knapp ③ Visning av gjenværende tid ④ Justerbar fot ⑤ Hovedlys ⑥ Ladetilkobling ⑦ Visning av lysstrøm ⑧ Dimming av hovedlys

4. Oppstart

4.1. LADE BATTERIET

Når lykten lyser, lades batteriet til ca. 30 %. Slå av lykten for å lade det helt opp.

1. Koble lykten til strømnettet via en kabel med ladetilkobling.
   » Indikatoren for ladestatus lyser under ladingen.
   » Ladingen er fullført når alle LED-er på indikatoren for ladenivå lyser rødt.
2. Koble lykten fra strømnettet.

5. Betjening

Risikogruppe 0 i samsvar med NS-EN 62471.

⚠ **ADVARSEL**

Fare for blending, og fare for skader på netthinnen

» Se aldri rett inn i lysstrålen.
» Ikke rett lysstrålen mot øynene på mennesker eller dyr.
» Ved yrkesmessig bruk må brukeren instrueres iht. forskrift om forebygging av ulykker.

5.1. SLÅ HOVEDLYSET PÅ OG AV

✓ Batteriet er ladet, eller lykten er koblet til strømnettet.

1. Trykk på PÅ/AV-knappen for å slå hovedlyset (100 %) på.
2. Bruk + og – for å justere lysstrømmen.
3. Trykk på PÅ/AV-trykknappen for å slå av hovedlyset.

6. Lagring

Skal ikke lagres med helt tomt batteri. Lagres ved temperaturer mellom -10 °C og +40 °C. Skal ikke oppbevares i nærheten av etsende, aggressive, kjemiske substanser, løsemidler, fuktighet og smuss.

7. Rengjøring

Koble fra strømnettet før rengjøring startes. Rengjør med en litt fuktig klut. Ikke bruk kjemiske, alkoholholdige, slipende eller løsemiddelholdige rengjøringsmidler.

8. Tekniske data

Lykt

Lysstrøm	100 % - 4000 lm 75 % - 3000 lm 50 % - 2000 lm 25 % - 1000 lm 10 % - 400 lm
Lystid	1–14 t
LED	COB LED
Fargetemperatur	6000 K
CRI	≥ 80
Kapsling	IP 67, IK 07
Temperatur arbeidsomgivelser	-10 °C til +40 °C

Oppladbart batteri

Oppladbart batteri	Li-Ion 11,1 V, 4400 mAh
Ladetid	2 t
Opptatt effekt	Maks. 29 W
Nominell spenning AC	100–240 V AC, 50/60 Hz
Ladespenning DC /-strøm	12,6 V, 2,4 A

9. Resirkulering og avfallshåndtering

Lykt og oppladbart batteri skal ikke kastes i husholdningsavfallet. Overhold nasjonale forskrifter om avfallshåndtering. Lykt og oppladbart batteri skal leveres inn til egnet deponi.

1. Informacje ogólne

Należy zapoznać się z instrukcją obsługi i przestrzegać jej oraz zachować ją na przyszłość, przechowując w dostępnym miejscu.

1.1. SYMBOLE I ŚRODKI PREZENTACJI INFORMACJI

⚠ OSTRZEŻENIE	Informuje o zagrożeniu, które może spowodować śmierć lub poważne obrażenia ciała, jeżeli nie da się go uniknąć.
⚠ PRZESTROGA	Informuje o zagrożeniu, które może spowodować średnie lub lekkie obrażenia ciała, jeżeli nie da się go uniknąć.

2. Bezpieczeństwo

2.1. PODSTAWOWE INSTRUKCJE BEZPIECZEŃSTWA

2.1.1. Akumulatory

⚠ PRZESTROGA

Wyciekający elektrolit

Podrażnienia oczu i skóry przez wyciekający trujący i żrący elektrolit.

» Unikać kontaktu z oczami i skórą.
» W przypadku kontaktu natychmiast przemyć dane miejsce dużą ilością wody.

2.2. UŻYTKOWANIE ZGODNIE Z PRZEZNACZENIEM

Zasilany akumulatorowo i przewodowo, ściemniany promiennik akumulatorowy LED z regulowaną podstawą, wskaźnikiem stanu naładowania oraz wskaźnikiem pozostałego czasu pracy.

- Przeznaczona do zastosowań przemysłowych i domowych.
- W trybie akumulatorowym do stosowania w pomieszczeniach i na zewnątrz.
- W trybie przewodowym do stosowania w pomieszczeniach.
- Pyłoszczelna ze stopniem ochrony IP 67; można zanurzać na krótki czas.
- Zabezpieczenie przed uderzeniami według IK 07.

2.3. NIEWŁAŚCIWE UŻYTKOWANIE

- Nie nadaje się do używania przez dzieci.
- Nie używać w obszarach zagrożonym wybuchem.
- Nie wystawiać na działanie wysokiej temperatury, bezpośredniego promieniowania słonecznego ani otwartego ognia.
- W razie uszkodzenia obudowy przerwać eksploatację.
- Nie otwierać obudowy.
- Na narażać kabla sieciowego na działanie wysokiej temperatury, olejów lub ostrych przedmiotów.
- Nie wymieniać sprzętu oświetleniowego.

3. Przegląd części urządzenia

A

① Wskaźnik stanu naładowania ② Przycisk włączający/wyłączający ③ Wskaźnik pozostałego czasu pracy ④ Regulowana podstawa ⑤ Światło główne ⑥ Przyłącze do ładowania ⑦ Wskaźnik strumienia światła ⑧ Ściemnianie światła głównego

4. Uruchamianie

4.1. ŁADOWANIE AKUMULATORA

Przy włączonej lampie akumulator zostaje naładowany do ok. 30%. W celu pełnego naładowania wyłączyć lampę.

1. Za pośrednictwem przewodu połączyć lampę z gniazdem ładowania i siecią elektryczną.
   » Wskaźnik stanu naładowania świeci się podczas procesu ładowania.
   » Proces ładowania jest zakończony, gdy wszystkie diody LED wskaźnika stanu naładowania świecą na czerwono.
2. Odłączyć latarkę od zasilania sieciowego.

5. Obsługa

Grupa ryzyka 0 wg EN 62471.

⚠ OSTRZEŻENIE

Ryzyko oślepienia i ryzyko uszkodzenia siatkówki oka

» Nigdy nie patrzeć bezpośrednio na strumień światła.
» Nie kierować strumienia światła na oczy ludzi ani zwierząt.
» W przypadku zastosowania przemysłowego należy przeszkolić użytkownika z zakresu przepisów dotyczących zapobiegania wypadkom.

5.1. WŁĄCZANIE I WYŁĄCZANIE ŚWIATŁA GŁÓWNEGO

✓ Akumulatory naładowane lub lampa podłączona do sieci elektrycznej.

1. Wcisnąć przycisk włączający/wyłączający, aby włączyć światło główne (100%).
2. Ustawić strumień światła przyciskami + i –.
3. Wcisnąć przycisk włączający/wyłączający, aby wyłączyć światło główne.

6. Magazynowanie

Nie magazynować z całkowicie rozładowanym akumulatorem. Przechowywać w temperaturze od -10 °C do +40 °C. Nie przechowywać w pobliżu żrących, agresywnych substancji chemicznych, rozpuszczalników, wilgoci i brudu.

7. Czyszczenie

Przed rozpoczęciem czyszczenia odłączyć od źródła prądu. Czyścić lekko zwilżoną ściereczką. Nie stosować chemicznych środków czyszczących zawierających alkohol, materiałów ściernych ani rozpuszczalników.

8. Dane techniczne

Lampa

Strumień światła	100% - 4000 lm 75% - 3000 lm 50% - 2000 lm 25% - 1000 lm 10% - 400 lm
Czas świecenia	1 – 14 h
LED	COB LED
Temperatura barwy	6000 K
CRI	≥ 80
Stopnie ochrony	IP 67, IK 07
Temperatura środowiska pracy	od -10 °C do +40 °C

Akumulatory

Akumulatory	Litowo-jonowe 11,1 V, 4400 mAh
Czas ładowania	2 h
Pobór mocy	Maks. 29 W
Napięcie znamionowe AC	100 – 240 V AC, 50/60 Hz
Napięcie/prąd ładowania DC	12,6 V, 2,4 A

9. Recykling i utylizacja

Lampa i akumulator nie wyrzucać z odpadami komunalnymi. Przestrzegać krajowych przepisów w zakresie utylizacji. Lampa i akumulator dostarczyć do odpowiedniego punktu zbiórki.

1. Indicações gerais

Ler e respeitar o manual de instruções, guardar para referência futura e manter sempre disponível para consulta.

1.1. SÍMBOLOS E MEIOS DE REPRESENTAÇÃO

⚠ **AVISO**	Identifica um perigo que pode causar a morte ou ferimentos graves se não for evitado.
⚠ **CUIDADO**	Identifica um perigo que pode causar ferimentos ligeiros ou de gravidade média se não for evitado.

2. Segurança

2.1. INDICAÇÕES BÁSICAS DE SEGURANÇA

2.1.1. Bateria

⚠ **CUIDADO**

Fuga de eletrólito

Irritações cutâneas e oculares devido à fuga de eletrólito tóxico e corrosivo.

» Evitar contacto com os olhos ou o corpo.
» Em caso de contacto, lavar de imediato o sítio em questão com muita água, ir ao médico.

2.2. USO PRETENDIDO

Projetor LED com bateria regulável, operado por cabo e bateria, com pé ajustável, indicador do estado de carga e indicador do tempo residual.

- Adequada para o uso industrial e privado.
- No funcionamento com bateria para utilização no interior e no exterior.
- No funcionamento co cabo para utilização no interior.
- Protegido contra a poeira e a imersão temporária conforme IP 67.
- Protegido contra impactos conforme IK 07.

2.3. UTILIZAÇÃO NÃO AUTORIZADA

- Não é adequada para ser usada por crianças.
- Não utilizar em áreas potencialmente explosivas.
- Não expor a calor intenso, radiação solar direta ou chama aberta.
- Não usar mais em caso de danos na caixa.
- Não abrir a caixa.
- Não expor o cabo de alimentação a calor, óleo ou objetos pontiagudos.
- Não substituir a lâmpada.

3. Vista geral do aparelho

A

① Indicador do estado de carga ② Botão de ligar/desligar ③ Indicador do tempo residual ④ Pé ajustável ⑤ Luz principal ⑥ Porta de carga ⑦ Indicação fluxo luminoso ⑧ Escurecer luz principal

4. Colocação em funcionamento

4.1. CARREGAR A BATERIA

ⓘ *Quando o lanterna está ligada, o bateria é carregada para aprox. 30%. Para carregar totalmente, desligar a lanterna.*

1. Ligar a lanterna à porta de carga e à rede elétrica usando o cabo.
   » O indicador do estado de carga acende-se durante o processo de carga.
   » O carregamento está concluído quando todos os LEDs do indicador do estado de carga estão vermelhos.
2. Separar a lanterna da rede elétrica.

5. Operação

Grupo de risco 0 segundo EN 62471.

⚠ **ATENÇÃO**

Perigo de encandeamento e perigo de ferimento da retina

» Não olhar diretamente para o feixe de luz.
» Não direcionar o feixe de luz para os olhos de pessoas ou animais.
» Em caso de uso comercial, o utilizador deve receber instrução relativamente ao regulamento de prevenção de acidentes.

5.1. LIGAR E DESLIGAR A LUZ PRINCIPAL

✓ Bateria carregada ou lanterna ligado à rede elétrica.

1. Acionar o botão de ligar/desligar para ligar a luz principal (100%).
2. Usar + e – para ajustar o fluxo luminoso.
3. Acionar o botão de ligar/desligar para desligar a luz principal.

6. Armazenamento

Não guardar com o bateria completamente descarregada. Armazenar a temperaturas entre -10 °C e +40 °C. Não armazenar perto de substâncias corrosivas, agressivas, químicas, de solventes, de humidade e sujidade.

7. Limpeza

Desligar da rede antes de iniciar a limpeza. Limpar com um pano ligeiramente humedecido. Não usar produtos de limpeza químicos, alcoólicos, abrasivos ou que contenham solventes.

8. Dados técnicos

Lanterna

Fluxo luminoso	100% - 4000 lm 75% - 3000 lm 50% - 2000 lm 25% - 1000 lm 10% - 400 lm
Período de iluminação	1 – 14 h
LED	COB LED
Temperatura da cor	6000 K
CRI	≥ 80
Tipos de proteção	IP 67, IK 07
Temperatura do ambiente de trabalho	-10 °C a +40 °C

Bateria

Bateria	Iões de lítio de 11,1 V, 4400 mAh
Duração da carga	2 h
Consumo energético	Máx. 29 W
Tensão nominal CA	100 – 240 V AC, 50/60 Hz
Tensão/corrente de carga CC	12,6 V, 2,4 A

9. Reciclagem e eliminação

Lanterna e bateria não eliminar juntamente com o lixo doméstico. Aplicar as disposições específicas do país para eliminação. Lanterna e bateria entregar num ponto de recolha adequado.

1. Indicații generale

Citiți manualul de utilizare, respectați-l, păstrați-l pentru referințe ulterioare și păstrați-l accesibil în orice moment.

1.1. SIMBOLURI ŞI MIJLOACE DE REPREZENTARE

⚠ AVERTISMENT	Marchează un pericol care poate provoca decesul sau vătămare corporală gravă, dacă nu este evitat.
⚠ PRECAUȚIE	Marchează un pericol care poate provoca vătămare corporală minoră sau moderată, dacă nu este evitat.

2. Siguranță

2.1. INSTRUCȚIUNI FUNDAMENTALE DE SIGURANȚĂ

2.1.1. cu acumulator

⚠ **PRECAUȚIE**

Scurgeri de electrolit

Iritații la nivelul ochilor și al pielii din cauza scurgerilor de electrolit toxice și corozive.

» Evitați contactul cu ochii și cu corpul.

» În caz de contact, spălați imediat locul afectat cu apă din belșug și consultați medicul.

2.2. UTILIZARE CONFORM DESTINAȚIEI

Reflector LED cu acumulatori şi cu cablu, dimabil, cu picior reglabil, afişaj nivel baterie şi afişaj timp rămas de funcționare.

- Recomandată pentru uz industrial și privat.
- În regim de acumulator, pentru utilizarea în interior şi exterior.
- În regim de cablu, pentru utilizare în interior.
- Protecție împotriva prafului şi a imersiunii temporare conform IP 67.
- Protecție la impact conform IK 07.

2.3. UTILIZARE NECORESPUNZĂTOARE

- Nu se recomandă pentru a fi utilizată de copii.
- Nu utilizați în atmosfere potențial explozive.
- Nu expuneți la căldură excesivă, lumina directă a soarelui sau foc deschis.
- În cazul în care carcasa este deteriorată, nu mai utilizați lanterna.
- Nu deschideți carcasa.
- Nu expuneți cablul de rețea la temperaturi înalte, ulei şi nici la obiecte ascuțite.
- Nu înlocuiți corpul de iluminat.

3. Prezentare generală a dispozitivului

A

① Afişaj nivel baterie ② Buton pornire/oprire ③ afişaj timp rezidual ④ picior reglabil ⑤ lumina principală ⑥ port de încărcare ⑦ afişaj flux luminos ⑧ reglare lumină principală

4. Punerea în funcțiune

4.1. ÎNCĂRCAREA ACUMULATORULUI

Când lampa este pornită, acumulatorul este încărcat la aproximativ 30%. Pentru încărcare completă, opriți lampă.

1. Conectați lampa prin cablu la conexiunea de încărcare şi la rețeaua electrică.
   » Afişajul nivelului de încărcare luminează în timpul procesului de încărcare.
   » Procesul de încărcare este finalizat când toate LED-urile afişajului nivelului de încărcare luminează în roşu.
2. Deconectați lanterna de la rețeaua de alimentare.

5. Operare

Grupă de risc 0 conform EN 62471.

⚠ **AVERTISMENT**

Pericol de orbire și pericol de lezare a retinei

» Nu priviți niciodată direct în fasciculul luminos.

» Nu îndreptați fasciculul luminos direct spre ochii oamenilor sau ai animalelor.

» În cazul utilizării în scopuri comerciale, utilizatorul trebuie instruit în conformitate cu normele de prevenire a accidentelor.

5.1. PORNIREA ŞI OPRIREA LUMINII PRINCIPALE

✓ Acumulator încărcat sau lampă conectată la rețea.

1. Apăsați butonul de pornire/oprire, pentru a opri fluxul principal (100 %) de lumină.
2. Reglați contrastul cu + şi -.
3. Apăsați butonul de pornire/oprire, pentru a opri fluxul principal de lumină.

6. Depozitare

Nu depozitați cu acumulatorul complet descărcat. Depozitați la temperaturi cuprinse între -10 °C şi +40 °C. Depozitați departe de substanțe chimice caustice, agresive, solvenți, umiditate şi murdărie.

7. Curățarea

Înainte de a începe curățarea, decuplați-l de la rețeaua de curent electric. Curățați-l cu o lavetă umedă. Nu utilizați substanță de curățare chimică, alcoolică, cu material abraziv sau pe bază de solvenți.

8. Date tehnice

Lampă

Flux luminos	100 % - 4000 lm 75 % - 3000 lm 50 % - 2000 lm 25 % - 1000 lm 10 % - 400 lm
Durata iluminării	1 – 14 h
LED	COB LED
Temperatură de culoare	6000 K
CRI	≥ 80
Tipuri de protecție	IP 67, IK 07
Temperatura mediului de lucru	-10 °C până la +40 °C

Acumulator

Acumulator	Li-Ion 11,1 V, 4400 mAh
Durată de încărcare	2 h
Putere consumată	Max. 29 W.
Tensiune nominală CA	100 – 240 V AC, 50/60 Hz
Tensiune de încărcare c.c./curent încărcare	12,6 V, 2,4 A

9. Reciclare şi casare

Lanternă şi acumulator nu eliminați împreună cu deşeurile menajere. Respectați prevederile naționale specifice privind eliminarea la deşeuri. Lanternă şi acumulator duceți produsul la un punct de colectare adecvat.

1. Allmänna anvisningar

Läs, beakta och förvara bruksanvisningen för senare användning och se till att den alltid är tillgänglig.

1.1. SYMBOLER OCH ÅTERGIVNINGSSÄTT

⚠ VARNING	Anger en risk som kan medföra dödsfall eller svåra kroppsskador om den inte undanröjs.
⚠ OBSERVA	Anger en risk som kan medföra lätta eller måttliga kroppsskador om den inte undanröjs.

2. Säkerhet

2.1. GRUNDLÄGGANDE SÄKERHETSFÖRESKRIFTER

2.1.1. Batteri

⚠ **FÖRSIKTIGHET**

Utrinnande elektrolyt

Ögon- och hudirritation på grund av utrinnande giftig och frätande elektrolyt.

» Undvik ögon- och kroppskontakt.
» Skölj vid kontakt det berörda stället med rikligt med vatten och sök läkare.

2.2. AVSEDD ANVÄNDNING

Batteri- och kabeldriven dimbar LED-strålkastare med inställbar fot, laddningsindikator och indikator för återstående drifttid.

- Lämplig för industri- och privatanvändning.
- Vid batteridrift för användning inom- och utomhus.
- Vid kabeldrift för användning inomhus.
- Enligt IP 67 dammtät och skyddad mot tidsbegränsad nedsänkning i vatten.
- Slagtålig enligt IK 07.

2.3. FELAKTIG ANVÄNDNING

- Inte lämplig att användas av barn.
- Använd inte i områden med explosionsrisk.
- Utsätt inte för kraftig värme, direkt solljus eller öppen låga.
- Använd inte lampan om höljet blir skadat.
- Öppna inte höljet.
- Utsätt inte nätkabeln för värme, olja eller vassa föremål.
- Byt inte ljuskällan.

3. Apparatöversikt

A

① Laddnivåindikator ② Till/frånknapp ③ Indikator återstående brinntid ④ Inställbart stativ ⑤ Huvudljus ⑥ Laddanslutning ⑦ Indikator ljusstyrka ⑧ Dimma huvudljus

4. Idrifttagning

4.1. BATTERILADDNING

När lampan är tillkopplad, laddas batteriet till ca 30 %. Frånkoppla lampan för fullständig laddning.

1. Anslut lampan med kabeln till laddanslutningen och elnätet.
   » Laddnivåindikatorn lyser under laddningen.
   » Laddningen har slutförts när alla lysdioder i laddnivåindikatorn lyser rött.
2. Koppla bort lampan från elnätet.

5. Manövrering

Riskgrupp 0 enligt EN 62471.

⚠ **VARNING**

Risk för bländning och skador på näthinnan

» Se inte rakt in i ljusstrålen.
» Rikta inte ljusstrålen mot människors eller djurs ögon.
» Instruera vid yrkesmässig användning användaren om föreskrifterna för förhindrande av olycksfall.

5.1. TÄNDNING OCH SLÄCKNING AV HUVUDLJUSET

✓ Batteriet laddat eller lampan ansluten till elnätet.

1. Tryck på till-/från-knappen för att släcka huvudljuset (100 %).
2. Ställ in ljusstyrkan med + och –.
3. Tryck på till-/från-knappen för att släcka huvudljuset.

6. Förvaring

Förvara inte med helt urladdat batteri. Förvara vid temperaturer mellan -10 °C och +40 °C. Förvara inte i närheten av frätande, aggressiva, kemiska ämnen, lösningsmedel, fukt och smuts.

7. Rengöring

Koppla bort kabelvindan från elnätet innan du påbörjar rengöringen. Rengör med en lätt fuktad trasa. Använd inte kemiska, alkoholhaltiga, slipmedels- eller lösningsmedelshaltiga rengöringsmedel.

8. Tekniska data

Lampa

Ljusflöde	100 % - 4000 lm 75 % - 3000 lm 50 % - 2000 lm 25 % - 1000 lm 10 % - 400 lm
Brinntid	1 – 14 h
LED	COB LED
Färgtemperatur	6000 K
CRI	≥ 80
Kapslingsklasser	IP 67, IK 07
Temperatur arbetsomgivning	-10 °C - +40 °C

Batteri

Batteri	Litiumjon 11,1 V, 4400 mAh
Laddningstid	2 h
Effektförbrukning	Max. 29 W
Märkspänning AC	100 - 240 V AC, 50/60 Hz
Laddspänning DC /-strömstyrka	12,6 V, 2,4 A

9. Återvinning och avfallshantering

Lampa och batteri Får inte omhändertas som hushållsavfall. Följ föreskrifterna om avfallshantering som gäller i respektive land. Lampa och batteri ska lämnas till ett lämpligt uppsamlingsställe.

1. Všeobecné pokyny

Prečítajte si návod na obsluhu, dodržiavajte v ňom uvedené pokyny, uschovajte ho pre neskoršie použitie a uložte ho na také miesto, aby bol vždy k dispozícii.

1.1. SYMBOLY A ZOBRAZOVACIE PROSTRIEDKY

⚠ VAROVANIE	Označuje nebezpečenstvo, ktoré, ak sa mu nezabráni, môže spôsobiť smrť alebo vážne zranenie.
⚠ UPOZORNENIE	Označuje nebezpečenstvo, ktoré, ak sa mu nezabráni, môže mať za následok ľahké alebo stredne ťažké zranenie.

2. Bezpečnosť

2.1. ZÁKLADNÉ BEZPEČNOSTNÉ POKYNY

2.1.1. Akumulátor

⚠ **UPOZORNENIE**

Unikajúci elektrolyt

Podráždenie očí a pokožky unikajúcim jedovatým a leptavým elektrolytom.

» Zabráňte kontaktu s očami a pokožkou.
» V prípade kontaktu ihneď dôkladne umyte postihnuté miesta vodou a vyhľadajte lekársku pomoc.

2.2. ZAMÝŠĽANÉ POUŽITIE

Stmievateľný akumulátorový LED reflektor napájaný akumulátorom a káblom s nastaviteľným podstavcom, ukazovateľom stavu nabitia a ukazovateľom zvyškového času.

- Vhodné na priemyselné a súkromné použitie.
- Počas prevádzky s akumulátorom na použitie v interiéri aj exteriéri.
- Počas prevádzky s káblom na použitie v interiéri.
- Chránené proti prachu a dočasnému ponoreniu v súlade s IP 67.
- Ochrana proti nárazu podľa IK 07.

2.3. POUŽÍVANIE V ROZPORE S URČENÍM

- Nevhodné pre deti.
- Nepoužívajte svietidlo v oblasti s rizikom výbuchu.
- Nevystavujte vysokým teplotám, priamemu slnečnému žiareniu ani otvorenému ohňu.
- Pri poškodeniach krytu viac nepoužívajte.
- Kryt neotvárajte.
- Napájací kábel nevystavujte teplu, oleju ani ostrým predmetom.
- Svietidlá nevymieňajte.

3. Prehľad zariadenia

A

① Ukazovateľ stavu nabitia ② Tlačidlo zapnutia/vypnutia ③ Ukazovateľ zvyškového času ④ Nastaviteľný podstavec ⑤ Hlavné svetlo ⑥ Nabíjací port ⑦ Ukazovateľ svetelného toku ⑧ Stmievanie hlavného svetla

4. Uvedenie do prevádzky

4.1. NABITIE AKUMULÁTORA

Keď je svietidlo zapnuté, akumulátor sa nabije približne na 30 %. Pre úplné nabitie svietidlo vypnite.

1. Zapojte svietidlo do nabíjacieho portu a elektrickej siete prostredníctvom kábla.
   » Ukazovateľ stavu nabitia svieti počas nabíjania.
   » Nabíjanie je dokončené, keď všetky LED ukazovateľa stavu nabitia svietia červeným svetlom.
2. Odpojte svetlo zo siete.

5. Obsluha

Riziková skupina 0 v súlade s normou EN 62471.

⚠ **VAROVANIE**

Nebezpečenstvo oslepenia a porušenia sietnice

» Nikdy sa nepozerajte priamo do lúča svetla.
» Lúčom svetla nemierte na oči ľudí ani zvierat.
» Ak sa zariadenie používa pri výkone povolania, musí byť používateľ poučený podľa predpisu o predchádzaní úrazom.

5.1. ZAPNUTIE A VYPNUTIE HLAVNÉHO SVETLA

✓ Akumulátor je nabitý alebo svietidlo je zapojené do elektrickej siete.
1. Stlačte tlačidlo zap./vyp., aby ste zapli hlavné svetlo (100 %).
2. Svetelný tok nastavte pomocou + a –.
3. Stlačte tlačidlo zap./vyp., aby ste vypli hlavné svetlo.

6. Skladovanie

Akumulátor neskladujte úplne vybitý. Skladujte pri teplote medzi -10 °C a +40 °C. Neskladujte v blízkosti leptavých, agresívnych, chemických látok, rozpúšťadiel, vlhkosti a nečistôt.

7. Čistenie

Pred začiatkom čistenia odpojte zo siete. Vyčistite ľahko navlhčenou utierkou. Nepoužívajte chemické čistiace prostriedky ani čistiace prostriedky obsahujúce brúsne materiály, alkohol alebo rozpúšťadlá.

8. Technické údaje

Svietidlo

Svetelný tok	100 % – 4000 lm 75 % – 3000 lm 50 % – 2000 lm 25 % – 1000 lm 10 % – 400 lm
Trvanie osvetlenia	1 – 14 h
LED	COB LED
Teplota farby	6000 K
CRI	≥ 80
Triedy ochrany	IP 67, IK 07
Teplota pracovného prostredia	-10°C až +40°C

Akumulátor

Akumulátor	Lítium-iónová 11,1 V, 4400 mAh
Doba nabíjania	2 hod.
Príkon	Max. 29 W
Menovité napätie AC	100 – 240 V AC, 50/60 Hz
Nabíjacie napätie DC/prúd	12,6 V, 2,4 A

9. Recyklácia a likvidácia

Svetlo a akumulátor nelikvidujte s domovým odpadom. Dodržiavajte predpisy na likvidáciu špecifické pre danú krajinu. Svetlo a akumulátor doneste na vhodné zberné miesto.

1. Splošni napotki

Navodila za uporabo morate prebrati, jih upoštevati, shraniti za poznejšo uporabo in imeti vedno na voljo.

1.1. SIMBOLI IN IZRAZNA SREDSTVA

⚠ OPOZORILO	Označuje nevarnost, ki lahko privede do smrti ali resne poškodbe, če je ne preprečite.
⚠ POZOR	Označuje nevarnost, ki lahko privede do lažje ali srednje poškodbe, če je ne preprečite.

2. Varnost

2.1. OSNOVNI VARNOSTNI NAPOTKI

2.1.1. Akumulator

⚠ **POZOR**

Iztekanje elektrolita

Draženje oči in kože zaradi iztekanja strupenega in jedkega elektrolita.

» Izogibajte se stiku z očmi in telesom.

» Če pride do stika, prizadeto mesto takoj sperite z obilo vode, obiščite zdravnika.

2.2. NAMEN UPORABE

Akumulatorski LED reflektor z akumulatorskim in kabelskim napajanjem z možnostjo zatemnitve z nastavljivo nogo, prikazom stanja napolnjenosti in prikazom preostalega časa delovanja.

- Primerna za industrijsko in zasebno uporabo.
- Pri akumulatorskem napajanju primerno za uporabo v notranjih prostorih in na prostem.
- Pri kabelskem napajanju primerno za uporabo v notranjih prostorih.
- Zaščita pred prahom in kratko potopitvijo po IP 67.
- Zaščiteno pred udarci po IK 07.

2.3. NAPAČNA UPORABA

- Ni primerno za otroke.
- Ne uporabljajte v potencialno eksplozivnih okoljih.
- Ne izpostavljajte močni vročini, neposredni sončni svetlobi ali ognju.
- V primeru poškodb ohišja ne uporabljajte več.
- Ohišja ne odpirajte.
- Omrežnega kabla ne izpostavljajte vročini, olju ali ostrim predmetom.
- Ne zamenjujte sijalke.

3. Pregled naprave

A

① Prikaz stanja napolnjenosti ② Gumb za vklop/izklop ③ Prikaz preostalega časa delovanja ④ Nastavljiva noga ⑤ Glavni snop svetlobe ⑥ Polnilni priključek ⑦ Prikaz svetlobnega toka ⑧ Zatemnitev glavnega snopa svetlobe

4. Zagon

4.1. POLNJENJE AKUMULATORJA

Ko je svetilka vklopljena, se akumulator napolni na približno 30 %. Za popolno polnjenje izklopite svetilko.

1. Svetilko prek kabla povežite s polnilnim priključkom in električnim omrežjem.
   » Prikaz stanja napolnjenosti med postopkom polnjenja sveti.
   » Postopek polnjenja je zaključen, ko vse LED-diode na prikazu stanja napolnjenosti svetijo rdeče.
2. Svetilko ločite od električnega omrežja.

5. Uporaba

rizična skupina 0 v skladu z EN 62471.

⚠ **OPOZORILO**

Nevarnost zaslepitve in poškodb na mrežnici.

» Nikdar ne glejte neposredno v svetlobni žarek svetilke.

» Svetlobnega žarka ne usmerjajte proti očem ljudi in živali.

» Pri gospodarski uporabi je treba uporabnika ustrezno seznaniti s predpisi o preprečevanju nezgod.

5.1. VKLOP IN IZKLOP GLAVNEGA SNOPA SVETLOBE

✓ Napolnite akumulator ali svetilko priključite na električno omrežje.

1. Za vklop glavnega snopa svetlobe (100 %) pritisnite gumb za vklop/izklop.
2. Z gumboma + in – nastavite svetlobni tok.
3. Za izklop glavne svetlobe pritisnite gumb za vklop/izklop.

6. Shranjevanje

Ne shranjujte s popolnoma izpraznjenim akumulatorjem. Shranjujte pri temperaturah med -10 °C in +40 °C. Ne shranjujte v bližini korozivnih, agresivnih, kemičnih snovi, topil, vlage ali umazanije.

7. Čiščenje

Pred začetkom čiščenja ločite od električnega omrežja. Očistite z rahlo vlažno krpo. Ne uporabljajte kemičnih, alkoholnih ali abrazivnih čistil ali čistil, ki vsebujejo topila.

8. Tehnični podatki

Svetilka

Svetlobni tok	100 % – 4000 lm 75 % – 3000 lm 50 % – 2000 lm 25 % – 1000 lm 10 % – 400 lm
Čas delovanja	1–14 h
LED	COB LED
Barvna temperatura	6000 K
CRI	≥ 80
Vrste zaščite	IP 67, IK 07
Temperatura delovnega okolja	od -10 °C do +40°C

akumulator

akumulator	Li-ionski, 11,1 V, 4400 mAh
Čas polnjenja	2 h
Poraba energije	Maks. 29 W
Nazivna napetost AC	100–240 V AC, 50/60 Hz
Polnilna napetost DC/tok	12,6 V, 2,4 A

9. Recikliranje in odstranjevanje

Svetilka in akumulator ne odlagajte med hišne odpadke. Upoštevajte nacionalne predpise o odstranjevanju. Svetilka in akumulator odnesite na primerno zbirno mesto.

1. Avisos generales

Lea el manual de instrucciones, téngalo en cuenta y consérvelo para futuras consultas en cualquier momento.

1.1. SÍMBOLOS Y MEDIOS DE REPRESENTACIÓN

⚠ ADVERTENCIA	Identifica un peligro que puede ocasionar la muerte o lesiones graves si no se evita.
⚠ ATENCIÓN	Identifica un peligro que puede ocasionar lesiones leves o medianamente graves si no se evita.

2. Seguridad

2.1. INDICACIONES DE SEGURIDAD BÁSICAS

2.1.1. Batería

⚠ ATENCIÓN

Fugas de electrolito

Irritaciones en los ojos y la piel por las fugas de electrolito, que es tóxico y corrosivo.

» Evitar el contacto con los ojos y el cuerpo.

» En caso de contacto, limpiar inmediatamente la zona afectada con agua abundante, consultar con un médico.

2.2. USO CONFORME A LO PREVISTO

Proyector LED con batería accionado también por cable, atenuable, con pie ajustable, indicación del estado de carga e indicación del tiempo de funcionamiento restante.

- Apta para el uso industrial y particular.
- En el funcionamiento por batería para uso en interiores y exteriores.
- En el funcionamiento por cable para el uso en interiores.
- Según IP 67, protegida contra el polvo y contra la inmersión temporal.
- Protegida contra golpes según IK 07.

2.3. UTILIZACIÓN INDEBIDA

- No es apta para su uso por parte de niños.
- No utilizar en entornos con riesgo de explosión.
- No exponer al calor intenso, a la luz solar directa ni al fuego.
- No utilizar más en caso de daños en la carcasa.
- No abrir la carcasa.
- No exponer el cable de red al calor, al aceite o a objetos afilados.
- No sustituir la bombilla.

3. Vista general del equipo

A

① Indicación del estado de carga ② Botón de encendido y apagado ③ Indicación del tiempo de funcionamiento restante ④ Pie ajustable ⑤ Luz principal ⑥ Conexión de carga ⑦ Indicación de flujo luminoso ⑧ Atenuar luz principal

4. Puesta en marcha

4.1. CARGAR LA BATERÍA

Con la lámpara encendida se carga la batería en aprox. un 30 %. Para la carga completa apagar la lámpara.

1. Conectar la lámpara mediante el cable con la conexión de carga y la red de corriente.
   » La indicación del estado de carga se ilumina durante el proceso de carga.
   » El proceso de carga está finalizado cuando todos los LED de la indicación del estado de carga se iluminan con luz roja.
2. Desconecte la lámpara de la red.

5. Manejo

Grupo de riesgo 0 conforme a EN 62471.

⚠ ADVERTENCIA

Peligro de deslumbramiento y de lesión en la retina

» No mire jamás directamente al rayo de luz.

» No dirija el rayo de luz hacia los ojos de personas o animales.

» En caso de uso comercial, se deberá instruir al usuario en la normativa de prevención de accidentes.

5.1. ENCENDER Y APAGAR LA LUZ PRINCIPAL

✓ Batería cargada o lámpara conectada a la red de corriente.

1. Accionar el botón de encendido y apagado para apagar la luz principal. (100 %).
2. Ajustar el flujo luminoso con + y –.
3. Accionar el botón de encendido y apagado para apagar la luz principal.

6. Almacenamiento

No almacenar con la batería totalmente descargada. Almacenar a temperaturas de entre -10 °C y +40 °C. No almacenar cerca de sustancias químicas corrosivas, agresivas, disolventes, humedad o suciedad.

7. Limpieza

Desconectar de la red de trabajo antes de iniciar la limpieza. Limpiar con un paño ligeramente húmedo. No utilizar productos de limpieza químicos, con alcohol, abrasivos o con base de disolvente.

8. Especificaciones técnicas

Luminaria

Corriente de alumbrado	100 % - 4000 lm 75 % - 3000 lm 50 % - 2000 lm 25 % - 1000 lm 10 % - 400 lm
Duración de la iluminación	1 – 14 h
LED	COB LED
Temperatura de color	6000 K
CRI	≥ 80
Clases de protección	IP 67, IK 07
Temperatura del entorno de uso	de -10 °C a +40 °C

Batería

Batería	Iones de litio 11,1 V, 4400 mAh
Duración de la carga	2 h
Consumo de potencia	Máx. 29 W
Tensión nominal CA	100 – 240 V CA, 50/60 Hz
Tensión de carga CC / corriente de carga	12,6 V, 2,4 A

9. Reciclaje y eliminación

Linterna y batería No desechar en la basura doméstica. Para el desecho, aplicar las regulaciones específicas de cada país. Linterna y batería, llevar a un punto de recogida adecuado.

1. Obecné pokyny

Návod k použití si přečtěte, dodržujte jeho pokyny a uchovejte ho pro další použití a mějte ho kdykoliv k dispozici.

1.1. SYMBOLY A ZOBRAZENÍ

⚠ VÝSTRAHA	Označuje nebezpečí, které může v případě nezabránění způsobit usmrcení nebo závažná poranění.
⚠ UPOZORNĚNÍ	Označuje nebezpečí, které může v případě nezabránění způsobit lehká nebo středně závažná poranění.

2. Bezpečnost

2.1. ZÁKLADNÍ BEZPEČNOSTNÍ POKYNY

2.1.1. Akumulátor

⚠ **UPOZORNĚNÍ**

Vytékající elektrolyt

Podráždění očí a pokožky vytékajícím jedovatým a leptavým elektrolytem.

» Zabraňte kontaktu s očima a tělem.
» V případě zasažení okamžitě omyjte postižené místo dostatkem vody, vyhledejte lékaře.

2.2. STANOVENÉ POUŽITÍ

Akumulátorově a kabelově provozovaný tlumitelný akumulátorový LED zářič s nastavitelnou nohou, indikací stavu nabití a indikací zbytkového času.

- Vhodná pro průmyslové i soukromé použití.
- V akumulátorovém režimu k použití ve vnitřní a venkovní oblasti.
- V kabelovém režimu k použití ve vnitřní oblasti.
- Podle IP 67 chráněno vůči prachu a vůči dočasnému ponoření.
- Stupeň ochrany VCH 07 – odolnost proti nárazům.

2.3. NESPRÁVNÉ POUŽITÍ

- Není vhodné pro použití dětmi.
- Nepoužívejte v oblastech s nebezpečím výbuchu.
- Nevystavujte působení silného tepla, přímému slunečního záření nebo otevřenému ohni.
- V případě poškození pouzdra již dále nepoužívejte.
- Pouzdro neotvírejte.
- Síťový kabel nevystavujte žádnému horku, oleji a ostrým předmětům.
- Osvětlovací těleso neměňte.

3. Přehled zařízení

A

① Indikace stavu nabití ② Tlačítko zap./vyp. ③ Indikace zbývajícího času ④ Přestavitelná noha ⑤ Hlavní světlo ⑥ Nabíjecí přípojka ⑦ Indikace světelný proud ⑧ Hlavní světlo ztlumit

4. Uvedení do provozu

4.1. NABÍJENÍ AKUMULÁTORU

Při zapnutém světle se akumulátor nabije na cca 30 %. Pro kompletní nabití, vypněte svítilnu.

1. Pomocí kabelu spojte svítilnu s konektorem pro nabíjení a el. sítí.
   » Indikace stavu nabití svítí během nabíjení.
   » Proces nabíjení je ukončen, pokud svítí všechny diody LED indikace stavu nabití červeně.
2. Svítilnu odpojte od el. sítě.

5. Obsluha

Riziková skupina 0 podle EN 62471.

⚠ **VAROVÁNÍ**

Nebezpečí oslnění a poškození sítnice

» Nikdy se nedívejte přímo do světelného paprsku.
» Nemiřte světelným paprskem do očí lidí nebo zvířat.
» V případě komerčního použití musí být uživatel poučen v souladu s předpisy pro prevenci úrazů.

5.1. ZAPNUTÍ A VYPNUTÍ HLAVNÍHO SVĚTLA

✓ Akumulátor nabitý nebo svítilna spojená s elektrickou sítí.

1. Pro zapnutí hlavního světla (100 %) stiskněte tlačítko zap./vyp.
2. Pomocí + a - nastavte světelný tok.
3. Pro vypnutí hlavního světla stiskněte tlačítko zap./vyp.

6. Skladování

Neskladovat s kompletně vybitým akumulátorem. Skladujte při teplotách v rozmezí -10 °C až +40 °C. Neskladujte v blízkosti žíravin, agresivních, chemických substancí, rozpouštědel, vlhkosti a nečistot.

7. Čištění

Před zahájením čištění odpojte od el. sítě. Čistěte mírně navlhčeným hadříkem. Nepoužívejte čisticí prostředky obsahující chemické látky, alkohol, brusivo nebo rozpouštědla.

8. Technické údaje

Svítilna

Světelný tok	100 % - 4000 lm 75 % - 3000 lm 50 % - 2000 lm 25 % - 1000 lm 10 % - 400 lm
Doba svícení	1 – 14 h
LED	COB LED
Teplota barvy	6000 K
CRI	≥ 80
Druhy krytí	IP 67, VCH 07
Teplota pracovního prostředí	-10 °C až +40 °C

Akumulátor

Akumulátor	Li-Ion 11,1 V, 4400 mAh
Doba nabíjení	2 h
Příkon	Max. 29 W
Jmenovité napětí AC	100 – 240 V AC, 50/60 Hz
Nabíjecí napětí DC /proud	12,6 V, 2,4 A

9. Recyklace a likvidace

Svítilna a akumulátor nelikvidujte v komunálním odpadu. Při likvidaci dodržujte místně příslušné předpisy. Svítilna a akumulátor odevzdejte na vhodném sběrném místě.

1. Általános tudnivalók

Olvassa el a használati útmutatót, tartsa be és későbbi tájékozódás céljából őrizze meg és tartsa mindig kéznél.

1.1. SZIMBÓLUMOK ÉS JELÖLÉSEK

⚠ FIGYELMEZTETÉS	Olyan veszélyt jelöl, amely halálhoz vagy súlyos sérüléshez vezethet, ha nem előzik meg.
⚠ VIGYÁZAT	Olyan veszélyt jelöl, amely könnyű vagy közepesen súlyos sérüléshez vezet, ha nem előzik meg.

2. Biztonság

2.1. ALAPVETŐ BIZTONSÁGI UTASÍTÁSOK

2.1.1. Akkumulátor

⚠ **VIGYÁZAT**

Kilépő elektrolit

Szem-, és bőrirritációk a kilépő mérgező és maró elektrolit miatt.

» Kerülje a szemmel és testtel való érintkezést.

» Az elektrolittal érintkezés esetén az érintett helyet azonnal mossa le bő vízzel és forduljon orvoshoz.

2.2. RENDELTETÉSSZERŰ HASZNÁLAT

Akkus és vezetékes, fényerő szabályozható LED reflektor beállítható talppal, töltöttségi szint kijelzővel és hátralévő működési idő kijelzéssel.

- Alkalmas ipari és háztartási használatra.
- Akkuval bel- és kültéri használathoz.
- Vezetékkel beltéri használathoz.
- IP 67 szerint por és rövid idejű vízbe merítés ellen védett.
- IK 07 szerint ütésvédett.

2.3. RENDELTETÉSELLENES HASZNÁLAT

- Gyermekek általi használatra nem alkalmas.
- Ne használja robbanásveszélyes területeken.
- Ne tegye ki erős hőhatásnak, közvetlen napsugárzásnak vagy nyílt lángnak.
- A ház sérülése esetén ne használja többet.
- Ne nyissa fel a házat.
- A hálózati kábelt ne tegye ki hőnek, olajnak vagy éles tárgyaknak.
- Az égőt ne cserélje ki.

3. Az eszköz áttekintése

A

① Töltöttségi szint jelző ② Be/ki nyomógomb ③ Hátralévő működési idő kijelzés ④ Állítható láb ⑤ Fő lámpa⑥ Töltőcsatlakozó ⑦ Fényáram kijelző ⑧ Fő lámpa fényerő szabályozás

4. Üzembe helyezés

4.1. AKKUMULÁTOR FELTÖLTÉSE

Bekapcsolt lámpánál az akkumulátor kb. 30 %-ra töltődik. A teljes feltöltéshez kapcsolja ki a lámpát.

1. Kösse össze a lámpa töltőcsatlakozóját a kábel segítségével az áramhálózattal.
   » A töltöttségi szint jelző a töltési folyamat alatt világít.
   » A töltési folyamat lezárult, ha töltöttségi szint kijelző minden LED-je pirosan világít.
2. Válassza le a lámpát az áramhálózatról.

5. Kezelés

0. kockázati csoport EN 62471 szerint.

⚠ **FIGYELMEZTETÉS**

Vakításveszély és a recehártya sérülésveszélye

» Soha ne nézzen közvetlenül a fénycsóvába.

» Ne irányítsa a fénycsóvát közvetlenül emberek, vagy állatok szemébe.

» Ipari felhasználás esetén az üzemeltető felel a balesetmegelőzési előírások ismertetéséért.

5.1. FŐ LÁMPA BE- ÉS KIKAPCSOLÁSA

✓ Akku feltöltve vagy a lámpa az áramhálózathoz csatlakoztatva.

1. A fő lámpa bekapcsolásához (100%) nyomja meg a be/ki gombot.
2. A + és – gombokkal állítsa be a fényáramot.
3. A fő lámpa kikapcsolásához nyomja meg a be/ki gombot.

6. Tárolás

Ne tárolja teljesen lemerült akkuval. -10 °C és +40 °C közötti hőmérsékleten tárolja. Ne tárolja maró, agresszív, kémiai anyagok, oldószerek, nedvesség és szennyeződés közelében.

7. Tisztítás

A tisztítás megkezdése előtt válassza le az áramhálózatról. Enyhén nedves kendővel tisztítsa meg. Ne használjon vegyi, alkoholos, súrolószer- vagy oldószer tartalmú tisztítószereket.

8. Műszaki adatok

Lámpa

Fényáram	100 % - 4000 lm 75 % - 3000 lm 50 % - 2000 lm 25 % - 1000 lm 10 % - 400 lm
Világítási idő	1 – 14 óra
LED	COB LED
Színhőmérséklet	6000 K
CRI	≥ 80
Védettségi osztályok	IP 67, IK 07
Munkakörnyezet hőmérséklete	-10 °C – +40 °C

Akkumulátor

Akkumulátor	Li-Ion 11,1 V, 4400 mAh
Töltési idő	2 óra
Teljesítményfelvétel	Max. 29 W
Névleges feszültség AC	100 – 240 V AC, 50/60 Hz
Töltőfeszültség DC /-áram	12,6 V, 2,4 A

9. Újrahasznosítás és ártalmatlanítás

Lámpa és akkumulátor ne dobja a háztartási hulladékok közé. Az ártalmatlanításhoz alkalmazza az ország szerinti előírásokat. Lámpa és akkumulátor vigye egy arra alkalmas gyűjtőhelyre.

Garant

Copyright © Hoffmann Group

Version 2 – 03/24

man_pdcsd-939

Manufacturer
Hoffmann Supply Chain GmbH
Poststraße 15, 90471 Nuremberg, Germany
www.hoffmann-group.com

Hoffmann UK Quality Tools Ltd
GEE Business Centre
Holborn Hill, Birmingham, B7 5JR, United Kingdom