HOLEX

STIRNLAMPE

081472 150

BEDIENUNGSANLEITUNG

User guide | Ръководство за потребителя | Betjeningsvejledning | Käyttöohje | Instructions d'utilisation | Manuale d'uso | Upute za rukovanje | Naudojimo instrukcija | Gebruiksaanwijzing | Instruksjonsbok | Instrukcja obsługi | Manual de instruções | Manual de utilizare | Bruksanvisning | Návod na obsluhu | Navodila za uporabo | Manual de instrucciones | Návod k použití | Kezelési útmutató

de
en
bg
da
fi
fr
it
hr
lt
nl
no
pl
pt
ro
sv
sk
sl
es
cs
hu

A

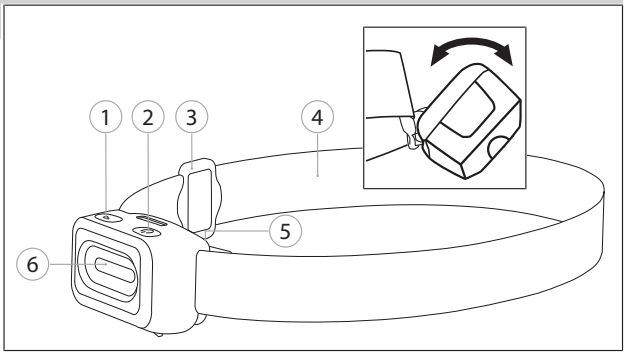

B

1. Allgemeine Hinweise

Bedienungsanleitung lesen, beachten, für späteres Nachschlagen aufbewahren und jederzeit verfügbar halten.

2. Geräteübersicht

A

① Ein-/Aus-Bewegungssensor ② Ein-/Aus-Druckknopf ③ Kopfband-Justierung ④ Kopfband ⑤ Batteriefach ⑥ LED

3. Produktbeschreibung

Batteriebetriebene LED-Stirnlampe mit stufenloser Dimmfunktion von 10 % bis 100 %. Durch Bewegungssensor berührungsloses Ein- und Ausschalten mit Handbewegung. Anpassung an optimalen Beleuchtungswinkel durch Kippen der Stirnlampe.

4. Sicherheit

4.1. GRUNDLEGENDE SICHERHEITSHINWEISE

4.1.1. Batterien

⚠ VORSICHT

Austretender Elektrolyt

Augen- und Hautreizungen durch austretenden, giftigen und ätzenden Elektrolyt.

- ► Augen- und Körperkontakt vermeiden.
- ► Bei Kontakt betroffene Stelle sofort mit viel Wasser auswaschen, Arzt aufsuchen.

4.2. BESTIMMUNGSGEMÄSSE VERWENDUNG

- Batterien entnehmen, wenn Leuchte über längeren Zeitraum nicht benutzt wird.
- Batterien gleichen Typs und Qualität benutzen.
- Für den industriellen und privaten Gebrauch.
- Nach IP 54 Staub- und Spritzwassergeschützt.
- Nach IK 07 stoßgeschützt.

4.3. SACHWIDRIGER EINSATZ

- Nicht für den Gebrauch durch Kinder geeignet.
- Nicht in explosionsgefährdeten Bereichen verwenden.
- Keiner starken Hitze, direkter Sonnenbestrahlung oder offenem Feuer aussetzen.
- Bei Beschädigungen am Gehäuse nicht mehr verwenden.
- Für Batteriewechsel Gehäuse nur an vorgesehener Stelle öffnen. Gehäuse sonst nicht öffnen.
- Leuchtmittel nicht austauschen.
- Mitgelieferte Batterien nicht wieder aufladen.
- Alte und neue Batterien nicht mischen.

5. Inbetriebnahme

5.1. BATTERIEN EINSETZEN ODER AUSTAUSCHEN

✓ Leuchte darf nicht in Richtung Augen zeigen.

1. Batteriefach auf Rückseite der Leuchte öffnen.
2. Verbrauchte Batterien entnehmen.
   - ► Immer alle Batterien entnehmen und austauschen.
3. Drei AAA/LR03-Batterien in angegebener Richtung in Leuchte einsetzen.
4. Batteriefach schließen.

► Leuchte ist betriebsbereit.

6. Bedienung

LED-Risikogruppe 1 - IEC 62471

⚠ WARNUNG

Blendgefahr und Verletzungsgefahr der Netzhaut

- ► Nie direkt in den Lichtstrahl blicken.
- ► Lichtstrahl nicht auf Augen von Menschen und Tieren richten.
- ► Bei gewerblicher Nutzung ist der Benutzer entsprechend der Unfallverhütungsvorschrift zu unterweisen.

6.1. LED EIN- UND AUSSCHALTEN

ⓘ Leuchte speichert zuletzt verwendete Einstellung der LED.

1. Ein-/Aus-Druckknopf drücken, um LED einzuschalten.
2. Während LED leuchtet, Ein-/Aus-Druckknopf erneut drücken und gedrückt halten.
   - ► Dimmfunktion aktiviert.
3. Ein-/Aus-Druckknopf loslassen, erneut drücken und gedrückt halten.
   - ► LED wird heller.
   - ► Anzeige der niedrigsten oder höchsten Dimmstufe durch Blinken der Leuchte bis Ein-/Aus-Druckknopf losgelassen wird.
4. Ein-/Aus-Druckknopf erneut drücken, um LED auszuschalten.

6.2. BEWEGUNGSSENSOR AKTIVIEREN

B

1. Druckknopf für Ein-/Aus-Bewegungssensor betätigen.
2. Hand vor Bewegungssensor führen.
3. Um unbeabsichtigtes Einschalten zu verhindern, Handbewegung zweimal ausführen.
   - ► LED leuchtet.

7. Lagerung

Batterien vor Lagerung aus Leuchte entnehmen. Bei Temperaturen zwischen -10°C und +40°C lagern. Nicht in Nähe von ätzenden, aggressiven, chemischen Substanzen, Lösungsmitteln, Hitze, Feuchtigkeit und Schmutz lagern.

8. Reinigung

Mit trockenem, weichem Tuch reinigen. Keine chemischen, alkoholischen, schleifmittel- oder lösemittelhaltigen Reinigungsmittel verwenden.

9. Technische Daten

Lichtstrom	10 % – ca. 15 lm 100 % – ca. 150 lm
Leuchtdauer	10 % – ca. 60 h 100 % – ca. 6 h
LED	COB-LED
Farbtemperatur	5500-6500 K
CRI	≥ 80
Schutzart	IP 54
Stoßfestigkeitsgrad	IK 07
Temperatur Arbeitsumgebung	-10°C bis +40°C
Brutto-Gewicht (mit Batterien)	104 g
Abmessungen	35 × 40 × 70 mm
Batterien*	3× 1.5 V Alkaline AAA/LR03

*mitgeliefert

10. Recycling und Entsorgung

Leuchte und Batterien nicht im Hausmüll entsorgen. Landesspezifische Vorschriften zur Entsorgung anwenden. Leuchte und Batterien zu einer geeigneten Sammelstelle bringen.

1. General information

Read and observe the operating instructions, keep them as a reference for later and ensure they are accessible at all times.

2. Device overview

A

① On/off button for movement sensor ② On/off button ③ Headband adjustment ④ Headband ⑤ Battery compartment ⑥ LED

3. Product description

Battery-powered LED head lamp with continuous dimming function from 10% to 100%. Non-contact switch-on and switch-off with a move of the hand due to the movement sensor. Adjustment to optimum lighting angle by tilting the head lamp.

4. Safety

4.1. GROUPED SAFETY MESSAGES

4.1.1. Batteries

⚠ CAUTION

Release of electrolyte

Eye and skin irritation through release of poisonous and corrosive electrolyte.

- ► Avoid contact with eyes and body.
- ► In the event of contact, wash the area affected with plenty of water and seek medical assistance.

4.2. INTENDED USE

- Remove batteries if the lamp will not be used for a longer period of time.
- Use batteries of the same type and quality.
- For both industrial and private use.
- Dust-proof and splash-proof to IP 54.
- Shock-resistant to IK 07.

4.3. REASONABLY FORESEEABLE MISUSE

- Not suitable for use by children.
- Do not use in potentially explosive atmospheres.
- Do not expose to strong heat, direct sunlight or open fire.
- If the casing is damaged, do not continue to use the work lamp.
- To change the battery, open the casing only at the specified place. Otherwise, do not open the casing.
- Do not replace the light bulb.
- Do not recharge the supplied batteries.
- Do not mix old and new batteries.

5. Commissioning

5.1. INSERTING OR REPLACING BATTERIES

✓ Never shine the lamp directly into anyone's eyes.

1. Open battery compartment on the rear of the lamp.
2. Remove the used batteries.
   - ► Always remove and replace all of the batteries.
3. Insert three AAA/LR03 batteries into the lamp in the specified direction.
4. Close battery compartment.

► Lamp is ready for use.

6. Operation

LED risk group 1 - IEC 62471

⚠ WARNING

Risk of blinding and injury to the retina

- ► Never look directly into the light beam.
- ► Do not direct light beam at animals' or people's eyes.
- ► In the event of commercial use, the user must be instructed according to the accident prevention regulations.

6.1. SWITCHING THE LED ON AND OFF

ⓘ Lamp saves the previously used setting for the LED.

1. Press the on/off button in order to switch on the LED.
2. When the LED lights up, press on/off button again and keep it pressed.
   - ► Dimming function activated.
3. Release on/off button, press it again and keep it pressed.
   - ► LED grows lighter.
   - ► Display of the lowest or highest dimming setting through the lamp flashing until the on/off button is released.
4. Press on/off button again in order to switch off LED.

6.2. ACTIVATING THE MOVEMENT SENSOR

B

1. Press button for turning movement sensor on/off.
2. Move hand in front of movement sensor.
3. In order to prevent device switching on accidentally, carry out hand movement twice.
   - ► LED lights up.

7. Storage

Remove batteries from the lamp before storing. Store at temperatures between -10°C and +40°C. Do not store close to corrosive or aggressive chemical substances, solvents, heat, moisture or dirt.

8. Cleaning

Clean them using a soft dry cloth. Do not use chemical, alcohol-based, abrasive or solvent-based cleaners.

9. Technical data

Illumination	10% – approx. 15 lm 100% – approx. 150 lm
Illumination duration	10% – approx. 60 h 100% – approx. 6 h
LED	COB-LED
Colour temperature	5500-6500 K
CRI	≥ 80
Protection class	IP 54
Shock resistance level	IK 07
Ambient temperature range	-10°C to +40°C
Gross weight (with batteries)	104 g
Dimensions	35 × 40 × 70 mm
Batteries*	3× 1.5 V alkaline AAA/LR03

*supplied

10. Recycling and disposal

Torch and batteries must not be disposed of in domestic waste. Comply with the national regulations for disposal. Torch and batteries must be taken to a suitable collection point.

1. Общи указания

Прочетете и спазвайте ръководството за потребителя, запазете го за по-късна справка и го дръжте на разположение по всяко време.

2. Общ преглед на устройството

A

① Вкл./изкл. на сензора за движение ② Бутон вкл./изкл. ③ Регулиране на лентата за глава ④ Лента за глава ⑤ Отделение за батерии ⑥ LED

3. Описание на продукта

LED челник, захранван с батерия, с функция за безстепенно намаляване на силата на светлината от 10% до 100%. Безконтактно включване и изключване с движение на ръката. Промяна на оптималните ъгли на осветяване чрез накланяне на челника.

4. Безопасност

4.1. ОСНОВНИ УКАЗАНИЯ ЗА БЕЗОПАСНОСТ

4.1.1. Батерии

⚠ ПОВИШЕНО ВНИМАНИЕ

Изтичащ електролит

Дразнене на очите и кожата поради изтичащ, отровен и разяждащ електролит.

- ► Избягвайте контакт с очите и тялото.
- ► При контакт незабавно измийте засегнатото място с обилно количество вода, потърсете лекар.

4.2. УПОТРЕБА ПО ПРЕДНАЗНАЧЕНИЕ

- Извадете батериите, когато челникът няма да се използва за дълъг период от време.
- Използвайте батерии от същия тип и качество.
- За употреба в промишлени и домашни условия.
- Съгласно IP54 защитено срещу прах и пръски вода.
- Съгласно IK07 със защита от удари.

4.3. УПОТРЕБА НЕ ПО ПРЕДНАЗНАЧЕНИЕ

- Неподходящо за употреба от деца.
- Не използвайте в потенциално експлозивна атмосфера.
- Не излагайте на силна топлина, пряка слънчева светлина или открит огън.
- Не използвайте повече при повреди по корпуса.
- За смяна на батериите отваряйте корпуса само на предвиденото място. Не отваряйте корпуса за други цели.
- Не сменяйте лампата.
- Не зареждайте отново включените в окомплектовката на доставката батерии.
- Не смесвайте стари и нови батерии.

5. Пускане в експлоатация

5.1. ПОСТАВЯНЕ ИЛИ СМЯНА НА БАТЕРИИТЕ

✓ Челникът не бива да се насочва към очите.

1. Отворете отделението за батерии на задната страна на челника.
2. Извадете изтощените батерии.
   - ► Винаги изваждайте и сменяйте всички батерии.
3. Поставете три батерии AAA/LR03 в указаното направление на челника.
4. Затворете отделението за батерии.

► Челникът е готов за употреба.

6. Употреба

Категория на риска за лампи, използващи светодиоди 1 – IEC 62471

⚠ ПРЕДУПРЕЖДЕНИЕ

Опасност от заслепяване и нараняване на ретината

- ► Никога не гледайте директно в светлинния лъч.
- ► Не насочвайте светлинния лъч към очите на хора и животни.
- ► При професионална употреба потребителят трябва да бъде инструктиран в съответствие с правилата по техника на безопасност.

6.1. ВКЛЮЧВАНЕ И ИЗКЛЮЧВАНЕ НА LED

ⓘ Челникът запаметява последната използвана настройка на LED.

1. Натиснете бутона за включване/изключване, за да включите LED.
2. Докато LED свети, натиснете и задръжте отново бутона за включване.
   - ► Функцията за намаляване на силата на светлината е активирана.
3. Пуснете бутона включване/изключване, натиснете и задръжте отново.
   - ► LED свети по-силно.
   - ► Показва най-ниската или най-високата степен на силата на светлината чрез мигане на мигане на челника, докато бутонът за вкл./изкл. не бъде пуснат.
4. Натиснете отново бутона за вкл./изкл., за да изключите LED.

6.2. АКТИВИРАНЕ НА СЕНЗОРА ЗА ДВИЖЕНИЕ

B

1. Натиснете бутона за вкл./изкл. на сензора за движение.
2. Поставете ръката си пред сензора за движение.
3. За да предотвратите неволно включване, изпълнете два път движението на ръката.
   - ► LED светва.

7. Съхранение

За съхранение извадете батериите от фенерчето. Съхранявайте лампата при температура между -10°C и +40°C. Не съхранявайте в близост до разяждащи, агресивни, химически вещества, разтворители, топлина, влага и замърсяване.

8. Почистване

Почистете със суха и мека кърпа. Не използвайте почистващи средства, съдържащи химикали, алкохоли, абразиви или разтворители.

9. Технически данни

Светлинен поток	10% – прибл. 15 lm 100% – прибл. 150 lm
Продължителност на светене	10% – прибл. 60 часа 100% – прибл. 6 часа
Светодиод	COB светодиод
Цветна температура	5500 - 6500 K
CRI (индекс на цветопредаване)	≥ 80
Степен на защита	IP 54
Степен на устойчивост на удар	IK 07
Температура работна среда	-10 °C до +40 °C
Брутно тегло (с батерии)	104 g
Размери	35 × 40 × 70 mm
Батерии*	3× 1,5 V алкална AAA/LR03

*включени в комплекта

10. Рециклиране и предаване за отпадъци

Лампа и батерии Не изхвърляйте с битовите отпадъци. Прилагайте специфичните за страната разпоредби за предаване на отпадъци. Лампа и батерии предавайте в подходящ събирателен пункт.

1. Generelle henvisninger

Læs og følg betjeningsvejledningen. Opbevar den, og hold den altid tilgængelig til senere brug.

2. Oversigt over enheden

A

① Tænd/sluk-bevægelsessensor ② Tænd/sluk-trykknap ③ Hovedbåndsjustering ④ Hovedbånd ⑤ Batterirum ⑥ LED

3. Produktbeskrivelse

Batteridrevet LED-pandelygte med trinløs dæmpningsfunktion fra 10 % til 100 %. Ved hjælp af bevægelsessensoren kan der tændes og slukkes med en håndbevægelse. Den optimale belysningsvinkel kan indstilles ved at dreje pandelampen.

4. Sikkerhed

4.1. GRUNDLÆGGENDE SIKKERHEDSANVISNINGER

4.1.1. Batterier

⚠ FORSIGTIG

Udslip af elektrolyt

Øjen- og hudirritation pga. udslip af giftig og ætsende elektrolyt.

- ► Undgå øjen- og kropskontakt.
- ► Ved kontakt skal på pågældende sted øjeblikkeligt vaskes af med masser af vand, og der skal opsøges en læge.

4.2. BESTEMMELSESMÆSSIG ANVENDELSE

- ■ Batterierne skal tages ud, hvis lampen ikke bruges i en længere periode.
- ■ Der skal bruges batterier af samme type og kvalitet.
- ■ Til både industriel og privat brug.
- ■ Støv- og stænkvandsbeskyttet iht. IP 54.
- ■ Stødsikker iht. IK 07.

4.3. UKORREKT ANVENDELSE

- ■ Må ikke anvendes af børn.
- ■ Må ikke anvendes i eksplosionsfarlige områder.
- ■ Må ikke udsættes for kraftig varme, direkte solstråling eller åben ild.
- ■ Må ikke længere benyttes, hvis kabinettet er beskadiget.
- ■ Til batteriskift må kabinettet kun åbnes på det dertil egnede sted. Kabinettet må ikke åbnes i andre tilfælde.
- ■ Lyskilden må ikke udskiftes.
- ■ De medfølgende batterier må ikke genoplades.
- ■ Nye og gamle batterier må ikke bruges sammen.

5. Idrifttagning

5.1. ISÆTNING OG UDSKIFTNING AF BATTERIER

✓ Lampen må ikke pege direkte ind mod øjnene.

1. Åbn batterirummet på bagsiden af lampen.
2. Udtag brugte batterier.
   - ► Udtag og udskift altid alle batterier.
3. Sæt tre AAA/LR03-batterier i lampen i den retning, der er vist.
4. Luk batterirummet.

► Lampen er klar til brug.

6. Betjening

LED-risikogruppe 1 - IEC 62471

⚠ ADVARSEL

Fare for blænding og beskadigelse af nethinden

- ► Se ikke direkte ind i lysstrålen.
- ► Peg ikke lysstrålen mod øjnende af hverken mennesker eller dyr.
- ► Ved erhvervsmæssig anvendelse skal brugeren oplæres i henhold til bestemmelser om forebyggelse af ulykker.

6.1. TÆNDING OG SLUKNING AF LED'EN

ⓘ Lampen gemmer den sidst anvendte indstilling af LED'en.

1. Tryk på tænd/sluk-trykknappen for at tænde for LED'en.
2. Tryk på tænd/sluk-knappen igen, og hold den nede, mens LED'en lyser.
   - ► Så er dæmpningsfunktionen aktiveret.
3. Slip tænd/sluk-trykknappen, tryk på den igen, og hold den nede.
   - ► Så lyser LED'en mere.
   - ► Det laveste og det højeste dæmpningsniveau vises ved at lampen blinker, indtil tænd/sluk-knappen slippes.
4. Tryk på tænd/sluk-trykknappen for at slukke for LED'en.

6.2. AKTIVERING AF BEVÆGELSESSENSOR

B

1. Tryk på trykknappen til tænd/sluk af bevægelsessensoren.
2. Bevæg hånden foran bevægelsessensoren.
3. For at forhindre utilsigtet aktivering, skal håndbevægelsen udføres to gange.
   - ► LED'en lyser.

7. Opbevaring

Batterierne skal tages ud af lampen, før opbevaring. Skal opbevares i temperaturer mellem -10 °C og +40 °C. Må ikke opbevares i nærheden af ætsende, aggressive eller kemiske stoffer, opløsningsmidler, varme, fugt og snavs.

8. Rengøring

Rengøres med en tør, blød klud. Der må ikke anvendes kemiske, alkoholholdige, slibemiddel- og opløsningsmiddelholdige rengøringsmidler.

9. Tekniske data

Lysnet	10 % – ca. 15 lm 100 % – ca. 150 lm
Brændetid	10 % – ca. 60 t 100 % – ca. 6 t
LED	COB-LED
Farvetemperatur	5500-6500 K
CRI	≥ 80
Kapslingsklasse	IP 54
Stødsikkerhedsniveau	IK 07
Temperatur i arbejdsomgivelserne	-10 °C til +40 °C
Bruttovægt (med batterier)	104 g
Mål	35 × 40 × 70 mm
Batterier*	3× 1,5 V Alkaline AAA/LR03

*medfølger

10. Genbrug og bortskaffelse

Lygte og batterier Må ikke bortskaffes med husholdningsaffald. Følg de nationale forskrifter for bortskaffelse. Lygte og batterier afleveres hos et egnet indsamlingssted.

1. Yleisiä ohjeita

Lue käyttöohjeet, noudata siinä mainittuja ohjeita, säilytä myöhempää tarvetta varten ja aina helposti saatavilla.

2. Laitteen yleiskuva

A

① Liiketunnistimen painike ② Virtapainike ③ Päänauhan säätö ④ Päänauha ⑤ Paristolokero ⑥ LED

3. Tuotekuvaus

Paristokäyttöinen LED-otsalamppu portaattomalla himmennystoiminnolla 10 % - 100 %. Liiketunnistimen kautta kosketukseton sytyttäminen ja sammuttaminen kättä liikuttamalla. Optimaalisen valaistuskulman säätäminen otsalamppua kallistamalla.

4. Turvallisuus

4.1. TÄRKEÄT TURVALLISUUSOHJEET

4.1.1. Paristot

VARO

Ulos tuleva elektrolyytti

Ulos tuleva myrkyllinen ja syövyttävä elektrolyytti ärsyttää silmiä ja ihoa.

- ► Vältä kosketusta silmiin ja kehoon.
- ► Pese kosketuksiin joutunut kohta välittömästi runsaalla määrällä vettä ja hakeudu lääkäriin.

4.2. KÄYTTÖTARKOITUS

- Ota paristot pois, kun valaisin on pitkän aikaa käyttämättä.
- Käytä samantyyppisiä ja laadultaan samanlaisia paristoja.
- Teollisuus- ja yksityiskäyttöön.
- IP 54 -luokan mukaisesti suojattu pölyltä ja roiskevedeltä.
- IK 07 -luokan mukaisesti suojattu iskuilta.

4.3. VÄÄRINKÄYTTÖ

- Ei sovellu lasten käyttöön.
- Älä käytä räjähdysvaarallisissa tiloissa.
- Älä altista voimakkaalle kuumuudelle, auringonpaisteelle tai avotulelle.
- Käyttöä ei saa jatkaa, jos runko vioittuu.
- Avaa runko pariston vaihtoa varten vain siihen tarkoitetusta kohdasta. Älä avaa runkoa muuten.
- Älä vaihda lamppua.
- Älä lataa lampun mukana toimitettuja paristoja uudelleen.
- Älä käytä sekaisin vanhoja ja uusia paristoja.

5. Käyttöönotto

5.1. PARISTOJEN ASETTAMINEN PAIKOILLEEN TAI VAIHTAMINEN

✓ Valaisinta ei saa kohdistaa silmien suuntaan.

1. Avaa valaisimen takapuolella oleva paristolokero.
2. Ota käytetyt paristot ulos.
   - ► Ota ulos ja vaihda aina kaikki paristot.
3. Aseta valaisimeen kolme AAA/LR03-paristoa näytetyssä suunnassa.
4. Sulje paristolokero.

► Valaisin on valmis käytettäväksi.

6. Käyttö

LED-riskiryhmä 1 - IEC 62471

VAROITUS

Häikäisyvaara ja verkkokalvon vaurioitumisen vaara

- ► Älä koskaan katso suoraan valonsäteeseen.
- ► Älä suuntaa valonsädettä ihmisten ja eläinten silmiin.
- ► Ammattikäytössä käyttäjää on opastettava tapaturmantorjuntamääräysten mukaisesti.

6.1. LED:N KYTKEMINEN PÄÄLLE JA POIS PÄÄLTÄ

ⓘ Valaisin tallentaa LED:n viimeksi käytetyn asetuksen.

1. Paina virtapainiketta, kun haluat sytyttää LED:n.
2. Kun LED palaa, paina virtapainiketta uudelleen ja pidä sitä painettuna.
   - ► Himmennystoiminto aktivoitu.
3. Päästä irti virtapainikkeesta, paina uudelleen ja pidä painettuna.
   - ► LED muuttuu kirkkaammaksi.
   - ► Pienimmän ja suurimman himmennysasteen näyttö valaisimen vilkkumisen kautta, kunnes virtapainikkeesta päästetään irti.
4. Paina virtapainiketta uudelleen, kun haluat sammuttaa LED:n.

6.2. LIIKETUNNISTIMEN AKTIVOINTI

B

1. Paina liiketunnistimen painiketta.
2. Vie käsi liiketunnistimen eteen.
3. Tee se kaksi kertaa, jotta tahaton sytyttäminen estetään.
   - ► LED palaa.

7. Säilytys

Ota paristot ennen säilytystä ulos valaisimesta. Säilytyslämpötila on -10 °C - +40 °C. Ei saa varastoida syövyttävien, aggressiivisten, kemiallisten aineiden, liuottimien, kuumuuden, kosteuden ja lian läheisyydessä.

8. Puhdistus

Puhdista kuivalla, pehmeällä liinalla. Älä käytä kemikaaleja, alkoholia sekä hioma-aineita tai liuottimia sisältäviä puhdistusaineita.

9. Tekniset tiedot

Valovirta	10 % – n. 15 lm 100 % – n. 150 lm
Toiminta-aika	10 % – n. 60 h 100 % – n. 6 h
LED	COB-LED
Värilämpötila	5 500 - 6 500 K
CRI	≥ 80
Suojausluokka	IP 54
Iskunkestävyysaste	IK 07
Työympäristön lämpötila	-10°C ... +40 °C
Bruttopaino (paristojen kanssa)	104 g
Mitat	35 × 40 × 70 mm
Paristot*	3× 1,5 V Alkaline AAA/LR03

*kuuluu toimitukseen

10. Kierrätys ja hävittäminen

Valaisin ja paristot älä hävitä kotitalousjätteen mukana. Noudata hävittämisessä maakohtaisia määräyksiä. Valaisin ja paristot on vietävä soveltuvaan keräyspisteeseen.

1. Remarques générales

Lire, respecter et conserver les instructions d'utilisation à des fins de consultation ultérieure, et toujours les garder à disposition.

2. Aperçu de l'appareil

A

① Capteur de mouvement pour allumage/extinction ② Bouton-poussoir Marche/Arrêt ③ Réglage du serre-tête ④ Serre-tête ⑤ Logement pour piles ⑥ LED

3. Description du produit

Lampe frontale à LED sur piles avec fonction de variation de lumière progressive de 10 à 100 %. Le capteur de mouvement permet l'allumage/l'extinction sans contact d'un simple mouvement de la main. Adaptation à l'angle d'éclairage optimal en inclinant la lampe frontale.

4. Sécurité

4.1. CONSIGNES GÉNÉRALES DE SÉCURITÉ

4.1.1. Piles

⚠ ATTENTION

Fuite d'électrolyte

Risque d'irritations oculaires et cutanées dues à la fuite d'électrolyte toxique et corrosif.

► Eviter tout contact avec les yeux et le corps.
► En cas de contact, rincer immédiatement la zone concernée abondamment à l'eau et consulter un médecin.

4.2. UTILISATION NORMALE

- Retirer les piles lorsque la lampe n'est pas utilisée pendant une longue période.
- Utiliser des piles de type et de qualité identiques.
- Pour un usage industriel et privé.
- Protection contre la poussière et les projections d'eau suivant IP 54.
- Protection contre les chocs suivant IK 07.

4.3. MAUVAIS USAGE RAISONNABLEMENT PRÉVISIBLE

- Ne convient pas à une utilisation par des enfants.
- Ne pas utiliser dans des zones explosibles.
- Ne pas exposer à une chaleur excessive, aux rayons directs du soleil ou à une flamme nue.
- Ne plus utiliser si le boîtier est endommagé.
- Pour remplacer les piles, ouvrir le boîtier uniquement à l'endroit prévu à cet effet. Sinon, ne pas ouvrir le boîtier.
- Ne pas remplacer l'ampoule.
- Ne pas recharger les piles fournies.
- Ne pas mélanger des piles neuves et usagées.

5. Mise en service

5.1. INSERTION OU REMPLACEMENT DES PILES

✓ Ne pas diriger la lampe dans les yeux.

1. Ouvrir le logement pour piles au dos de la lampe.
2. Retirer les piles usagées.
   ► Toujours retirer et remplacer toutes les piles.
3. Insérer trois piles AAA/LR03 dans la lampe dans le sens indiqué.
4. Fermer le logement pour piles.

► La lampe est prête à l'emploi.

6. Utilisation

Groupe de risque des LED 1 - CEI 62471

⚠ AVERTISSEMENT

Risque d'éblouissement et risque de lésion de la rétine

► Ne pas regarder directement le faisceau lumineux.
► Ne pas diriger le faisceau lumineux vers les yeux de personnes ou d'animaux.
► En cas d'utilisation professionnelle, l'utilisateur doit être informé conformément au règlement relatif à la prévention des accidents.

6.1. ALLUMAGE ET EXTINCTION DE LA LED

ⓘ La lampe mémorise le dernier réglage utilisé de la LED.

1. Appuyer sur le bouton-poussoir Marche/Arrêt pour allumer la LED.
2. Pendant que la LED s'allume, appuyer de nouveau sur le bouton-poussoir Marche/Arrêt et le maintenir enfoncé.
   ► La fonction de variation de lumière est activée.
3. Relâcher le bouton-poussoir Marche/Arrêt, appuyer de nouveau dessus et le maintenir enfoncé.
   ► La LED devient plus claire.
   ► Affichage du niveau d'intensité lumineuse minimal ou maximal par clignotement de la lampe jusqu'à ce que le bouton-poussoir Marche/Arrêt soit relâché.
4. Appuyer de nouveau sur le bouton-poussoir Marche/Arrêt pour éteindre la LED.

6.2. ACTIVATION DU CAPTEUR DE MOUVEMENT

B

1. Appuyer sur le bouton-poussoir du capteur de mouvement pour allumage/extinction.
2. Passer la main devant le capteur de mouvement.
3. Pour éviter tout allumage accidentel, recommencer le mouvement de la main.
   ► La LED s'allume.

7. Stockage

Retirer les piles de la lampe avant le stockage. Stocker à des températures comprises entre -10 et +40 °C. Ne pas stocker à proximité de produits corrosifs, agressifs, chimiques ou de solvants ; stocker à l'abri de la chaleur, de l'humidité et de la saleté.

8. Nettoyage

Nettoyer à l'aide d'un chiffon doux et sec. Ne pas utiliser de produits de nettoyage chimiques, à base d'alcool, abrasifs ou contenant des solvants.

9. Caractéristiques techniques

Flux lumineux	10 % – env. 15 lm 100 % – env. 150 lm
Durée d'éclairage	10 % – env. 60 h 100 % – env. 6 h
LED	LED COB
Température de couleur	5 500-6 500 K
CRI	≥ 80
Indice de protection	IP 54
Niveau de résistance aux chocs	IK 07
Température de l'environnement de travail	-10 °C à +40 °C
Poids brut (piles comprises)	104 g
Dimensions	35 × 40 × 70 mm
Piles*	3× piles alcalines 1,5 V AAA/LR03

*fournies

10. Recyclage et mise au rebut

Ne pas jeter Lampe et piles dans les ordures ménagères. Respecter les règlementations nationales en matière de mise au rebut. Déposer Lampe et piles dans un centre de collecte approprié.

1. Note generali

Leggere il manuale d'uso, rispettarlo, conservarlo per riferimento futuro e tenerlo sempre a portata di mano.

2. Panoramica dell'apparecchio

A

① Sensore di movimento On/Off ② Pulsante On/Off ③ Regolazione della fascia per la testa ④ Fascia per la testa ⑤ Vano batterie ⑥ LED

3. Descrizione del prodotto

Lampada frontale a LED con funzionamento a batteria con funzione di dimmerazione continua dal 10% al 100%. Accensione e spegnimento senza contatto mediante sensore di movimento della mano. Adattamento ad angoli di illuminazione ottimali mediante inclinazione della lampada frontale.

4. Sicurezza

4.1. AVVERTENZE FONDAMENTALI PER LA SICUREZZA

4.1.1. Batterie

⚠ ATTENZIONE

Fuoriuscita di elettroliti

Irritazione degli occhi e della pelle dovuta alla fuoriuscita di elettroliti tossici e corrosivi.

- ► Evitare il contatto con occhi e parti del corpo.
- ► In caso di contatto, sciacquare immediatamente con abbondante acqua; consultare un medico.

4.2. USO PREVISTO

- Rimuovere le batterie quando la lampada non viene utilizzata per lunghi periodi di tempo.
- Utilizzare batterie dello stesso tipo e qualità.
- Per uso privato e industriale.
- Protezione IP 54 contro gli spruzzi d'acqua e la polvere.
- Antiurto secondo IK 07.

4.3. USO SCORRETTO RAGIONEVOLMENTE PREVEDIBILE

- Non adatta all'uso da parte dei bambini.
- Non usare in aree a rischio di esplosione.
- Tenere lontano da forti fonti di calore, raggi solari diretti o fiamme libere.
- Interrompere l'utilizzo se l'alloggiamento è danneggiato.
- Per sostituire le batterie, aprire l'alloggiamento nel punto previsto. Altrimenti, non aprire l'alloggiamento.
- Non sostituire le lampadine.
- Non ricaricare le batterie fornite.
- Non mischiare batterie vecchie e nuove.

5. Messa in funzione

5.1. INSERIRE O SOSTITUIRE LE BATTERIE

✓ Non puntare la lampada in direzione degli occhi.

1. Aprire il vano batterie sul lato posteriore della lampada.
2. Rimuovere le batterie usate.
   - ► Rimuovere e sostituire sempre tutte le batterie.
3. Inserire nella lampada tre batterie AAA/LR03 nella direzione indicata.
4. Chiudere il vano batterie.

► La lampada è pronta all'uso.

6. Utilizzo

Gruppo di rischio LED 1 - IEC 62471

⚠ AVVERTENZA

Pericolo di abbagliamento e lesioni alla retina

- ► Non guardare direttamente il raggio luminoso.
- ► Non puntare il raggio luminoso negli occhi di persone o animali.
- ► In caso di uso commerciale, l'utilizzatore deve essere istruito secondo le norme antinfortunistiche.

6.1. ACCENSIONE E SPEGNIMENTO DEI LED

ⓘ La lampada memorizza l'ultima impostazione dei LED utilizzata.

1. Per accendere i LED, premere il pulsante On/Off.
2. Mentre i LED sono accesi, premere nuovamente e tenere premuto il pulsante On/Off.
   - ► La funzione di dimmerazione è attivata.
3. Rilasciare, premere nuovamente e tenere premuto il pulsante On/Off.
   - ► I LED diventano più chiari.
   - ► Il livello di dimmerazione più basso o più alto viene indicato dai lampeggiamenti della lampada, finché il pulsante On/Off non viene rilasciato.
4. Per spegnere i LED, premere nuovamente il pulsante On/Off.

6.2. ATTIVAZIONE DEL SENSORE DI MOVIMENTO

B

1. Attivare il pulsante del sensore di movimento On/Off.
2. Portare la mano davanti al sensore di movimento.
3. Per evitare un'accensione involontaria, eseguire il movimento della mano due volte.
   - ► I LED sono accesi.

7. Stoccaggio

Rimuovere le batterie dalla lampada prima dello stoccaggio. Conservare a una temperatura compresa tra -10 °C e +40 °C. Non conservare in prossimità di sostanze corrosive, aggressive o chimiche, solventi, fonti di calore, umidità e sporcizia.

8. Pulizia

Effettuare la pulizia con un panno asciutto e morbido. Non utilizzare detergenti chimici, alcolici, abrasivi o a base di solventi.

9. Dati tecnici

Corrente d'illuminazione	10% – ca. 15 lm 100% – ca. 150 lm
Durata	10% – ca. 60 h 100% – ca. 6 h
LED	LED COB
Temperatura cromatica	5500-6500 K
CRI	≥ 80
Grado di protezione	IP 54
Grado di resistenza agli urti	IK 07
Temperatura dell'ambiente di lavoro	da -10 °C a +40 °C
Peso lordo (con batterie)	104 g
Dimensioni	35 × 40 × 70 mm
Batterie*	3× batterie alcaline AAA/LR03 da 1,5 V

*in dotazione

10. Riciclaggio e smaltimento

Lampada e batterie Non smaltire nei rifiuti domestici. Osservare le norme locali in materia di smaltimento. Lampada e batterie Depositare presso un punto di raccolta idoneo.

1. Opće upute

Pročitajte upute za rukovanje i pridržavajte ih se te ih spremite i držite na raspolaganju kao referencu.

2. Pregled uređaja

A

① senzor za uključivanje/isključivanje ② gumb za uključivanje/isključivanje ③ namještanje trake za glavu ④ traka za glavu ⑤ odjeljak za baterije ⑥ LED

3. Opis proizvoda

LED-čeona svjetiljka na baterije s funkcijom kontinuiranog zatamnjivanja od 10 % do 100 %. Zahvaljujući senzoru, može se uključiti i isključiti pokretom ruke. Prilagodba optimalnom kutu osvjetljenja naginjanjem čeone svjetiljke.

4. Sigurnost

4.1. OSNOVNE SIGURNOSNE UPUTE

4.1.1. Baterije

⚠ OPREZ

Istjecanje elektrolita

Nadraženost očiju i kože zbog istjecanja otrovnog i nagrizajućeg elektrolita.

- ► Izbjegavajte kontakt s očima i tijelom.
- ► U slučaju kontakta, odmah isperite pogođeno mjesto s puno vode, potražite liječničku pomoć.

4.2. NAMJENSKA UPOTREBA

- Uklonite baterije ako se svjetiljka ne koristi dulje vrijeme.
- Koristite baterije iste vrste i kvalitete.
- Za industrijsku i privatnu uporabu.
- U skladu sa standardom IP 54 zaštićena je od prskanja vode i prašine.
- U skladu sa standardom IK 07 zaštićena je od udaraca.

4.3. NEPROPISNA UPOTREBA

- Djeci nije dopuštena uporaba.
- Uporaba u potencijalno eksplozivnim područjima nije dopuštena.
- Nemojte izlagati velikoj vrućini, izravnoj sunčevoj svjetlosti ili otvorenom plamenu.
- U slučaju oštećenja kućišta prekinite upotrebu.
- Za zamjenu baterija otvorite kućište na predviđenom mjestu. U suprotnom, otvaranje kućišta nije dopušteno.
- Ne mijenjajte rasvjetno tijelo.
- Isporučene baterije nemojte ponovno puniti.
- Ne miješajte stare i nove baterije.

5. Puštanje u rad

5.1. UMETANJE ILI ZAMJENA BATERIJA

✓ Svjetiljka ne smije biti usmjerena prema očima.

1. Otvorite odjeljak za baterije na stražnjoj strani svjetiljke.
2. Verbrauchte Batterien entnehmen.
   - ► Immer alle Batterien entnehmen und austauschen.
3. Tri AAA/LR03-baterije umetnite u svjetiljku u naznačenom smjeru.
4. Zatvorite odjeljak za baterije.

► Svjetiljka je spremna za rad.

6. Rukovanje

LED rizična skupina 1 – IEC 62471

⚠ UPOZORENJE

Opasnost od zasljepljivanja i ozljeda mrežnice

- ► Nikad nemojte gledati izravno u svjetlosni snop.
- ► Svjetlosni snop nemojte usmjeravati u oči ljudi ili životinja.
- ► U slučaju poslovne upotrebe korisnika treba uputiti u skladu s propisom o sprječavanju nesreća.

6.1. UKLJUČIVANJE I ISKLJUČIVANJE LED SVJETILJKE

ⓘ svjetiljka sprema posljednju korištenu postavku LED svjetla.

1. Pritisnite gumb za uključivanje/isključivanje za uključivanje LED svjetla.
2. Dok LED svijetli, ponovo pritisnite gumb za uključivanje/isključivanje i držite pritisnutim.
   - ► Funkcija zatamnjivanja aktivirana.
3. Otpustite gumb za uključivanje/isključivanje, pritisnite ga i držite pritisnutim.
   - ► LED postaje svjetliji.
   - ► Prikaz najniže ili najviše razine zatamnjenja blješkanjem svjetiljke dok se ne pusti gumb za uključivanje/isključivanje.
4. Pritisnite gumb za uključivanje/isključivanje za isključivanje LED svjetla.

6.2. AKTIVIRANJE SENZORA

B

1. Pritisnite gumb za uključivanje/isključivanje senzora.
2. Stavite ruku ispred senzora.
3. Da biste spriječili slučajno uključivanje, dvaput pomaknite ruku.
   - ► LED svijetli.

7. Skladištenje

Prije skladištenja izvadite baterije iz svjetiljke. Čuvajte na temperaturama od -10°C do +40°C. Ne skladištiti u blizini nagrizajućih, agresivnih kemijskih tvari, otapala, izvora topline, niti u prostorima s vlagom i prljavštinom.

8. Čišćenje

Čistiti suhom, mekom krpom. Nemojte primjenjivati sredstva za čišćenje koja sadržavaju kemikalije, alkohol, abrazivna sredstva ili otapala.

9. Tehnički podaci

Svjetlosni tok	10 % – cca. 15 lm 100 % – cca. 150 lm
Trajanje osvjetljenja	10 % – cca. 60 h 100 % – cca. 6 h
LED	COB-LED
Temperatura boje	5500-6500 K
CRI	≥ 80
Vrsta zaštite	IP 54
Stupanj otpornosti na udarce	IK 07
Temperatura radnog okruženja	od -10°C do +40°C
Bruto masa (bez baterija)	104 g
Dimenzije	35 × 40 × 70 mm
Baterije*	3× 1.5 V Alkaline AAA/LR03

*uključeno u dostavu

10. Recikliranje i zbrinjavanje

Svjetiljka i baterije Ne odlažite u kućanski otpad. Kod zbrinjavanja se pridržavajte važećih propisa. Svjetiljka i baterije odnesite na odgovarajuće sabirno mjesto.

1. Bendrieji nurodymai

Perskaitykite naudojimo instrukciją, atkreipkite dėmesį į pastabas, laikykitės tolesnių nurodymų ir visada ją laikykite pasiekiamoje vietoje.

2. Įrenginio apžvalga

A

① Įjungimo / išjungimo jutiklis ② Įjungimo / išjungimo mygtukas ③ Galvos juostos reguliavimo elementas ④ Galvos juosta ⑤ Skyrius baterijai ⑥ LED

3. Produkto aprašymas

LED ant kaktos tvirtinamas prožektorius su baterijomis ir su palaipsninio pritemdymo funkcija nuo 10% iki 100%. Judesio jutiklio dėka jį galima įjungti ir išjungti pajudinant ranką. Optimalaus apšvietimo kampo reguliavimas pakreipiant ant kaktos tvirtinamą prožektorių.

4. Sauga

4.1. ESMINĖS SAUGOS NUORODOS

4.1.1. Baterijos

⚠ PERSPĖJIMAS

Išsiliejęs elektrolitas

Akių ir odos sudirginimas dėl išsiliejusio nuodingo ir dirginančio elektrolito.

► Venkite sąlyčio su akimis ir kūnu.

► Sąlyčio paveiktą vietą iškart nuplaukite vandeniu ir kreipkitės į gydytoją.

4.2. NAUDOJIMAS PAGAL PASKIRTĮ

- Jei šviestuvas nenaudojamas ilgą laiką, išimkite baterijas.
- Naudokite to paties tipo ir kokybės baterijas.
- Skirtas naudoti pramonėje ir privačiame sektoriuje.
- Atitinka IP 54 keliamus reikalavimus – apsaugotas nuo dulkių ir vandens purslų.
- Atsparus smūgiams pagal IK 07.

4.3. NETINKAMAS NAUDOJIMAS

- Žibintuvėlis netinkamas naudotis vaikams.
- Nenaudokite potencialiai sprogiose atmosferose.
- Saugokite nuo stipraus karščio, tiesioginių saulės spindulių ar atviros liepsnos.
- Nenaudokite korpuso, jei jis pažeistas.
- Keisdami baterijas, korpusą atidarykite tik tam skirtoje vietoje. Kitu atveju korpuso neatidarykite.
- Nekeiskite apšvietimo priemonių.
- Kartu pridedamų baterijų nekraukite pakartotinai.
- Nemaišykite senų ir naujų baterijų.

5. Paleidimas eksploatuoti

5.1. BATERIJŲ ĮDĖJIMAS ARBA KEITIMAS

✓ Šviestuvas neturi būti nukreipta į akis.

1. Atidarykite baterijos skyrių žibinto užpakalinėje dalyje.
2. Panaudotas baterijas išimkite.
   ► Visada išimkite visas baterijas ir pakeiskite.
3. Įdėkite tris AAA/LR03 baterijas nurodyta kryptimi.
4. Uždarykite baterijų skyrių.

► Šviestuvas paruoštas naudjimui.

6. Valdymas

LED rizikos grupė 1 - IEC 62471

⚠ ĮSPĖJIMAS

Apakinimo ir tinklainės pažeidimo pavojus

► Niekada nežiūrėkite tiesiai į šviesos spindulį.

► Šviesos spindulio nenukreipkite į žmones ir gyvūnus.

► Norėdamas žibintuvėlį naudoti komerciniais tikslais, naudotojas turi būti instruktuojamas pagal nelaimingų atsitikimų prevencijos taisykles.

6.1. LED ĮJUNGIMAS IR IŠJUNGIMAS

ⓘ Šviestuvas išsaugo paskutinį kartą naudotos LED lemputės nustatymą.

1. Norėdami įjungti taškinį apšvietimą, paspauskite įjungimo / išjungimo mygtuką.
2. Kol šviečia LED lemputė, dar kartą paspauskite įjungimo/išjungimo mygtuką ir laikykite jį nuspaustą.
   ► Suaktyvinta pritemdymo funkcija.
3. Atleiskite įjungimo/išjungimo mygtuką, dar kartą paspauskite ir laikykite nuspaustą.
   ► LED lemputė tampa ryškesnė.
   ► Žemiausią arba aukščiausą pritemdymo lygį indikuoja mirksinti šviesa, kol atleidžiamas įjungimo/išjungimo mygtukas.
4. Norėdami išjungti LED lemputę, paspauskite įjungimo/išjungimo mygtuką.

6.2. JUDESIO JUTIKLIO AKTYVAVIMAS

B

1. Paspauskite įjungimo/išjungimo judesio jutiklio mygtuką.
2. Nuleiskite ranką prie judesio jutiklio.
3. Kad išvengtumėte atsitiktinio įsijungimo, dukart pajudinkite ranką.
   ► LED šviečia.

7. Laikymas

Prieš sandėliuodami šviestuvą, iš jo išimkite baterijas. Sandėliavimo temperatūra tarp -10 C ir +40°C. Nelaikykite šalia ėsdinančių, agresyvių cheminių medžiagų, tirpiklių, drėgmės ir nešvarumų.

8. Valymas

Valykite sausa, minkšta šluoste. Nenaudokite valymo priemonių, kurių sudėtyje yra chemikalų, etanolio arba tirpiklių.

9. Techniniai duomenys

Šviesos srautas	10 % – apie 15 lm 100 % – apie 150 lm
Švietimo trukmė	10 % – apie 60 h 100 % – apie 6 h
LED šviesos diodas	COB-LED
Apšvietimo spalvinė temperatūra	5500-6500 K
CRI	≥80
Apsaugos klasė	IP 54
Atsparumo smūgiams lygis	IK 07
Darbo aplinkos temperatūra	-10°C iki +40°C
Bruto svoris (su baterijomis)	104 g
Matmenys	35 × 40 × 70 mm
Baterijos*	3×1.5 V šarminės AAA/LR03

*tiekiamos komplekte

10. Perdirbimas ir šalinimas

Šviestuvas ir baterijos neišmeskite kartu su buitinėmis atliekomis. Taikykite utilizavimo taisykles, galiojančias toje šalyje. Šviestuvas ir baterijos utilizuoti tam skirtoje surinkimo aikštelėje.

1. Algemene aanwijzingen

Handleiding lezen, in acht nemen, voor later gebruik bewaren en te allen tijde beschikbaar houden.

2. Overzicht van het apparaat

A

① Aan-uit-bewegingssensor ② Aan-uit-drukknop ③ Hoofdband-afstelling ④ Hoofdband ⑤ Batterijvak ⑥ Led

3. Productbeschrijving

Led-hoofdlamp met batterijvoeding, met traploze dimfunctie van 10% tot 100%. Door bewegingssensor contactloos in- en uitschakelen met handbeweging. Aanpassing aan optimale belichtingshoek door kantelen van de hoofdlamp.

4. Veiligheid

4.1. BASISVEILIGHEIDSINSTRUCTIES

4.1.1. Batterijen

⚠ VOORZICHTIG

Uitstromende elektrolyt

Oog- en huidirritaties door uitstromende, giftige en bijtende elektrolyt.

- ► Contact met ogen en lichaam vermijden.
- ► Bij contact de desbetreffende plek onmiddellijk met veel water spoelen en een arts raadplegen.

4.2. BEOOGD GEBRUIK

- De batterijen verwijderen als de lamp gedurende een langere periode niet wordt gebruikt.
- Batterijen van hetzelfde type en dezelfde kwaliteit gebruiken.
- Voor industrieel en particulier gebruik.
- Tegen stof en spatwater beschermd volgens IP 54.
- Schokbestendig volgens IK 07.

4.3. ONJUIST GEBRUIK

- Niet geschikt om door kinderen te worden gebruikt.
- Niet gebruiken in omgevingen met explosiegevaar.
- Niet blootstellen aan grote hitte, direct zonlicht of open vuur.
- Bij beschadigingen aan de behuizing niet meer gebruiken.
- Om de batterijen te vervangen de behuizing alleen openen op de daarvoor bestemde plaats. De behuizing in andere gevallen niet openen.
- Lichtbron niet vervangen.
- Meegeleverde batterijen niet opnieuw opladen.
- Oude en nieuwe batterijen niet door elkaar gebruiken.

5. Ingebruikneming

5.1. BATTERIJEN PLAATSEN OF VERVANGEN

✓ De lamp mag niet richting de ogen wijzen.

1. Het batterijvak aan de achterzijde van de lamp openen.
2. Gebruikte batterijen verwijderen.
   - ► Altijd alle batterijen verwijderen en vervangen.
3. Drie AAA/LR03-batterijen in de aangegeven richting in de lamp plaatsen.
4. Het batterijvak sluiten.

► De lamp is gereed voor gebruik.

6. Bediening

Led-risicogroep 1 - IEC 62471

⚠ WAARSCHUWING

Gevaar voor verblinding en netvliesletsel

- ► Nooit rechtstreeks in de lichtstraal kijken.
- ► Lichtstraal niet op ogen van mensen en dieren richten.
- ► Bij commercieel gebruik moet de gebruiker overeenkomstig de voorschriften ter voorkoming van ongevallen worden geïnstrueerd.

6.1. LED IN- EN UITSCHAKELEN

ⓘ De lamp slaat de laatst gebruikte instelling van de led op.

1. De aan-uit-drukknop indrukken om de led in te schakelen.
2. Terwijl de led brandt, de aan-uit-drukknop opnieuw indrukken en ingedrukt houden.
   - ► Dimfunctie geactiveerd.
3. De aan-uit-drukknop loslaten, opnieuw indrukken en ingedrukt houden.
   - ► De led wordt helderder.
   - ► Weergave van het laagste of hoogste dimniveau door knipperen van de lamp tot de aan-uit-drukknop wordt losgelaten.
4. De aan-uit-drukknop opnieuw indrukken om de led uit te schakelen.

6.2. BEWEGINGSSENSOR ACTIVEREN

B

1. De drukknop voor de aan-uit-bewegingssensor bedienen.
2. Een hand vóór de bewegingssensor bewegen.
3. Om onbedoeld inschakelen te voorkomen, de handbeweging tweemaal uitvoeren.
   - ► De led brandt.

7. Opslag

De batterijen uit de lamp verwijderen voordat deze wordt opgeslagen. Bij temperaturen tussen -10 °C en +40 °C opslaan. Niet opslaan in de buurt van bijtende, agressieve, chemische stoffen, oplosmiddelen, hitte, vocht en vuil.

8. Reiniging

Met een droge, zachte doek reinigen. Geen chemische, alcoholische, schuurmiddel- of oplosmiddelhoudende reinigingsmiddelen gebruiken.

9. Technische gegevens

Lichtstroom	10% – ca. 15 lm 100% – ca. 150 lm
Brandduur	10% – ca. 60 h 100% – ca. 6 h
Led	COB-led
Kleurtemperatuur	5500-6500 K
CRI	≥ 80
Beschermklasse	IP 54
Stootvastheidsgraad	IK 07
Temperatuur werkomgeving	-10 °C tot +40 °C
Brutogewicht (met batterijen)	104 g
Afmetingen	35 × 40 × 70 mm
Batterijen*	3× 1.5 V alkaline AAA/LR03

*meegeleverd

10. Recycling en afvoer

Lamp en batterijen niet in het huisvuil weggooien. De landspecifieke voorschriften voor afvoer toepassen. Lamp en batterijen naar een geschikt verzamelpunt brengen.

1. Generelle merknader

Les instruksjonsboken, følg den, oppbevar den for senere bruk og hold den alltid tilgjengelig.

2. Apparatoversikt

A

① PÅ/AV-bevegelsessensor ② PÅ/AV-knapp ③ Hodebåndjustering ④ Hodebånd ⑤ Batterirom ⑥ LED

3. Produktbeskrivelse

Batteridrevet LED-hodelykt med trinnløs dimming fra 10 % til 100 %. Kontaktfri innkobling og utkobling med håndbevegelse ved hjelp av bevegelsessensor. Juster til optimal lysvinkel ved å vippe hodelykten.

4. Sikkerhet

4.1. GRUNNLEGGENDE SIKKERHETSHENVISNINGER

4.1.1. Batterier

⚠ FORSIKTIG

Elektrolyttlekkasje

Irritasjon av øyne og hud på grunn av at det lekker giftig og etsende elektrolytt.

► Unngå kontakt med øyne og kropp.
► Ved kontakt må det berørte stedet straks vaskes med mye vann; oppsøk lege.

4.2. KORREKT BRUK

- Ta ut batteriene når lykten ikke skal brukes på lang tid.
- Bruk batterier av samme type og kvalitet.
- Til industriell og privat bruk.
- Beskyttet mot inntrenging av støv og vannsprut iht. IP54.
- Beskyttet mot støv iht. IK 07.

4.3. IKKE-KORREKT BRUK

- Ikke egnet til å brukes av barn.
- Skal ikke brukes i områder med eksplosjonsfare.
- Skal ikke utsettes for sterk varme, direkte sollys eller åpen ild.
- Skal ikke brukes ved skader på huset.
- Huset må bare åpnes i hertil tiltenkt punkt når batteri skal skiftes. Ellers skal huset ikke åpnes.
- Lyspærene skal ikke skiftes ut.
- Batteriene som fulgte med i leveringen, skal ikke gjenopplades.
- Ikke bland gamle og nye batterier.

5. Oppstart

5.1. SETTE I ELLER SKIFTE BATTERIER

✓ Lykten må ikke rettes mot øynene.

1. Åpne batterirommet på baksiden av lykten.
2. Ta ut de oppbrukte batteriene.
   ► Ta alltid ut og skift ut alle batteriene.
3. Sett inn tre AAA/LR03-batterier i lykten i den retningen som er angitt.
4. Lukk batterirommet.

► Lykten er klar til bruk.

6. Betjening

LED-risikogruppe 1 - IEC 62471

⚠ ADVARSEL

Fare for blending, og fare for skader på netthinnen

► Se aldri rett inn i lysstrålen.
► Ikke rett lysstrålen mot øynene på mennesker eller dyr.
► Ved yrkesmessig bruk må brukeren instrueres iht. forskrift om forebygging av ulykker.

6.1. SLÅ LED PÅ OG AV

ⓘ Lykten lagrer den sist brukte LED-innstillingen.

1. Trykk på PÅ/AV-knappen for å slå LED på.
2. Når LED lyser, trykker du på og holder nede PÅ/AV-knappen igjen.
   ► Dimmefunksjonen er aktivert.
3. Slipp PÅ/AV-knappen, trykk på den og hold den nede igjen.
   ► LED blir lysere.
   ► Viser laveste eller høyeste dimmenivå ved å blinke, helt til PÅ/AV-knappen slippes.
4. Trykk en gang til på PÅ/AV-knappen for å slå LED av.

6.2. AKTIVERE BEVEGELSESSENSOREN

B

1. Trykk på knappen for PÅ/AV-bevegelsessensoren.
2. Beveg hånden foran bevegelsessensoren.
3. Utfør håndbevegelsen to ganger for å hindre utilsiktet innkobling.
   ► LED lyser.

7. Lagring

Ta batteriene ut av lykten før lagring. Lagres ved temperaturer mellom -10°C og +40°C. Skal ikke lagres i nærheten av etsende, aggressive, kjemiske substanser, løsemidler, varme, fuktighet og smuss.

8. Rengjøring

Rengjør med en tørr, myk klut. Ikke bruk kjemiske, alkoholholdige, slipende eller løsemiddelholdige rengjøringsmidler.

9. Tekniske data

Lysstrøm	10 % – ca. 15 lm 100 % – ca. 150 lm
Lystid	10 % – ca. 60 t 100 % – ca. 6 t
LED	COB-LED
Fargetemperatur	5500-6500 K
CRI	≥ 80
Type vern	IP 54
Støtmotstand	IK 07
Temperatur arbeidsomgivelser	-10 °C til +40 °C
Bruttovekt (med batterier)	104 g
Mål	35 × 40 × 70 mm
Batterier*	3× 1.5 V Alkaline AAA/LR03

*medfølger

10. Resirkulering og avfallshåndtering

Lykt og batterier skal ikke kastes i husholdningsavfallet. Overhold nasjonale forskrifter om avfallshåndtering. Lykt og batterier skal leveres inn til egnet deponi.

1. Informacje ogólne

Należy zapoznać się z instrukcją obsługi i przestrzegać jej oraz zachować ją na przyszłość, przechowując w dostępnym miejscu.

2. Przegląd części urządzenia

A

① Włącznik/wyłącznik czujnika ruchu ② Przycisk włączający/wyłączający ③ Regulacja opaski na głowę ④ Opaska na głowę ⑤ Schowek na baterie ⑥ LED

3. Opis produktu

Zasilana z baterii latarka czołowa LED z funkcją bezstopniowego ściemniania w zakresie od 10% do 100%. Czujnik ruchu umożliwia bezdotykowe włączanie i wyłączanie ruchem dłoni. Dopasowanie do optymalnego kąta oświetlenia odbywa się przez przechylenie latarki czołowej.

4. Bezpieczeństwo

4.1. PODSTAWOWE INSTRUKCJE BEZPIECZEŃSTWA

4.1.1. Baterie

⚠ PRZESTROGA

Wyciekający elektrolit

Podrażnienia oczu i skóry przez wyciekający trujący i żrący elektrolit.

► Unikać kontaktu z oczami i skórą.

► W przypadku kontaktu natychmiast przemyć dane miejsce dużą ilością wody.

4.2. UŻYTKOWANIE ZGODNIE Z PRZEZNACZENIEM

- Jeżeli latarka nie ma być używana przez dłuższy czas, należy wyjąć baterie.
- Stosować baterie tego samego typu i jakości.
- Przeznaczony do zastosowań przemysłowych i domowych.
- Pyłoszczelna i zabezpieczona przed rozpryskującą się wodą – stopień ochrony IP54.
- Zabezpieczenie przed uderzeniami według IK 07.

4.3. NIEWŁAŚCIWE UŻYTKOWANIE

- Nie nadaje się do używania przez dzieci.
- Nie używać w obszarach zagrożonym wybuchem.
- Nie wystawiać na działanie wysokiej temperatury, bezpośredniego promieniowania słonecznego ani otwartego ognia.
- W razie uszkodzenia obudowy przerwać eksploatację.
- W celu wymiany baterii otwierać obudowę tylko w wyznaczonym miejscu. W innych sytuacjach nie otwierać obudowy.
- Nie wymieniać sprzętu oświetleniowego.
- Nie ładować ponownie dołączonych baterii.
- Nie mieszać starych baterii z nowymi.

5. Uruchamianie

5.1. WKŁADANIE LUB WYMIANA BATERII

✓ Nie wolno kierować latarki w kierunku oczu.

1. Otworzyć schowek na baterie z tyłu latarki.
2. Wyjąć zużyte baterie.
   ► Zawsze wyjmować i wymieniać wszystkie baterie.
3. Umieścić w latarce trzy baterie AAA / LR03 we wskazanym kierunku.
4. Zamknąć schowek na baterie.

► Latarka jest gotowa do pracy.

6. Obsługa

Grupa ryzyka LED 1 – IEC 62471

⚠ OSTRZEŻENIE

Ryzyko oślepienia i ryzyko uszkodzenia siatkówki oka

► Nigdy nie patrzeć bezpośrednio na strumień światła.

► Nie kierować strumienia światła na oczy ludzi ani zwierząt.

► W przypadku zastosowania przemysłowego należy przeszkolić użytkownika z zakresu przepisów dotyczących zapobiegania wypadkom.

6.1. WŁĄCZANIE I WYŁĄCZANIE DIODY LED

ⓘ Latarka zapisuje ostatnio używane ustawienie diody LED.

1. Nacisnąć przycisk włączający/wyłączający, aby uruchomić diodę LED.
2. Gdy dioda LED się świeci, ponownie nacisnąć przycisk włączający/wyłączający i przytrzymać wciśnięty.
   ► Funkcja ściemniania aktywna.
3. Zwolnić przycisk włączający/wyłączający, ponownie nacisnąć i przytrzymać wciśnięty.
   ► Dioda LED świeci jaśniej.
   ► Latarka miga, wskazując najniższy lub najwyższy stopień ściemnienia aż do momentu zwolnienia przycisku włączającego/wyłączającego.
4. Ponownie nacisnąć przycisk włączający/wyłączający, aby wyłączyć diodę LED.

6.2. AKTYWACJA CZUJNIKA RUCHU

B

1. Aktywować przycisk włączający/wyłączający czujnik ruchu.
2. Przeciągnąć rękę przed czujnikiem ruchu.
3. W celu uniknięcia przypadkowego włączenia powtórzyć ruch dłoni.
   ► Dioda LED świeci.

7. Magazynowanie

Przed magazynowaniem wyjąć baterie z latarki. Przechowywać w temperaturze od -10°C do +40°C. Nie przechowywać w pobliżu żrących, agresywnych substancji chemicznych, rozpuszczalników, źródeł ciepła, wilgoci i brudu.

8. Czyszczenie

Do czyszczenia używać suchej, miękkiej ściereczki. Nie stosować chemicznych środków czyszczących zawierających alkohol, materiałów ściernych ani rozpuszczalników.

9. Dane techniczne

Strumień światła	10% – ok. 15 lm 100% – ok. 150 lm
Czas świecenia	10% – ok. 60 h 100% – ok. 6 h
LED	COB-LED
Temperatura barwy	5500-6500 K
CRI	≥ 80
Stopień ochrony	IP 54
Stopień odporność na uderzenia	IK 07
Temperatura środowiska pracy	od -10°C do +40°C
Masa brutto (włącznie z bateriami)	104 g
Wymiary	35 × 40 × 70 mm
Baterie*	3× 1.5 V Alkaline AAA/LR03

*dołączone

10. Recykling i utylizacja

Lampa i baterie nie wyrzucać z odpadami komunalnymi. Przestrzegać krajowych przepisów w zakresie utylizacji. Lampa i baterie dostarczyć do odpowiedniego punktu zbiórki.

1. Indicações gerais

Ler e respeitar o manual de instruções, guardar para referência futura e manter sempre disponível para consulta.

2. Vista geral do aparelho

A

① Sensor de movimento de ligar/desligar ② Botão de ligar/desligar ③ Ajuste da fita da cabeça ④ Fita da cabeça ⑤ Compartimento das pilhas ⑥ LED

3. Descrição do produto

Lanterna frontal LED de funcionamento com pilhas com função de escurecimento contínuo de 10% a 100%. Ligar e desligar sem toque, com movimento da mão, através do sensor de movimento. Adaptação ao ângulo de iluminação ideal através da inclinação da lanterna frontal.

4. Segurança

4.1. INDICAÇÕES BÁSICAS DE SEGURANÇA

4.1.1. Pilhas

⚠ CUIDADO

Fuga de eletrólito

Irritações cutâneas e oculares devido à fuga de eletrólito tóxico e corrosivo.

- ► Evitar contacto com os olhos ou o corpo.
- ► Em caso de contacto, lavar de imediato o sítio em questão com muita água, ir ao médico.

4.2. UTILIZAÇÃO ADEQUADA

- Retirar as pilhas se a lanterna não for utilizada durante um longo período de tempo.
- Utilizar pilhas do mesmo tipo e qualidade.
- Adequado para o uso industrial e privado.
- Proteção contra o pó e salpicos de água conforme IP 54.
- Protegido contra impactos conforme IK 07.

4.3. UTILIZAÇÃO INDEVIDA

- Não é adequada para ser usada por crianças.
- Não utilizar em áreas potencialmente explosivas.
- Não expor a calor intenso, radiação solar direta ou chama aberta.
- Não usar mais em caso de danos na caixa.
- Abrir a caixa para a troca de pilhas apenas no local previsto. Caso contrário não abrir a caixa.
- Não substituir a lâmpada.
- Não voltar a carregar as pilhas fornecidas.
- Não misturar pilhas antigas e novas.

5. Colocação em funcionamento

5.1. INSERIR OU SUBSTITUIR AS PILHAS

✓ A lanterna não deve estar direcionada para os olhos.

1. Abrir o compartimento das pilhas na traseira da lanterna.
2. Remover as pilhas gastas.
   - ► Remover e substituir sempre todas as pilhas.
3. Colocar três pilhas AAA/LR03 na lanterna na direção indicada.
4. Fechar o compartimento das pilhas.

► A lanterna está operacional.

6. Operação

Grupo de risco LED 1 - IEC 62471

⚠ ATENÇÃO

Perigo de encandeamento e perigo de ferimento da retina

- ► Não olhar diretamente para o feixe de luz.
- ► Não direcionar o feixe de luz para os olhos de pessoas ou animais.
- ► Em caso de uso comercial, o utilizador deve receber instrução relativamente ao regulamento de prevenção de acidentes.

6.1. LIGAR E DESLIGAR O LED

ⓘ A lanterna guarda o último ajuste utilizado do LED.

1. Premir o botão de ligar/desligar para ligar o LED.
2. Com o LED aceso, premir novamente o botão de ligar/desligar e manter premido.
   - ► Função de escurecimento ativado.
3. Soltar o botão de ligar/desligar, premir novamente e manter premido.
   - ► O LED fica mais luminoso.
   - ► Indicação do nível de escurecimento mínimo ou máximo da lanterna até se soltar o botão de ligar/desligar.
4. Premir novamente o botão de ligar/desligar para desligar o LED.

6.2. ATIVAR O SENSOR DE MOVIMENTO

B

1. Acionar o botão para o sensor de movimento de ligar/desligar.
2. Passar a mão à frente do sensor de movimento.
3. Para evitar ligar inadvertidamente, efetuar o movimento da mão duas vezes.
   - ► O LED acende-se.

7. Armazenamento

Retirar as pilhas da lanterna antes do armazenamento. Armazenar a temperaturas entre os -10°C e +40°C. Não armazenar perto de substâncias corrosivas, agressivas, químicas, de solventes, de calor, humidade e sujidade.

8. Limpeza

Limpar com um pano seco e macio. Não usar produtos de limpeza químicos, alcoólicos, abrasivos ou que contenham solventes.

9. Dados técnicos

Fluxo luminoso	10 % – aprox. 15 lm 100 % – aprox. 150 lm
Duração da lanterna	10 % – aprox. 60 h 100 % – aprox. 6 h
LED	COB-LED
Temperatura da cor	5500-6500 K
CRI	≥ 80
Tipo de proteção	IP 54
Grau de proteção contra impactos	IK 07
Temperatura do ambiente de trabalho	-10°C até +40°C
Peso bruto (com pilhas)	104 g
Medidas	35 × 40 × 70 mm
Pilhas*	3 pilhas alcalinas de 1,5 V AAA/LR03

*fornecidas

10. Reciclagem e eliminação

Lanterna e pilhas não eliminar juntamente com o lixo doméstico. Aplicar as disposições específicas do país para eliminação. Lanterna e pilhas entregar num ponto de recolha adequado.

1. Indicații generale

Citiți manualul de utilizare, respectați-l, păstrați-l pentru referințe ulterioare și păstrați-l accesibil în orice moment.

2. Prezentare generală a dispozitivului

A

① Senzor de mișcare pentru pornire/oprire ② Buton de pornire/oprire ③ Ajustare bandă pentru cap ④ Bandă pentru cap ⑤ Compartiment pentru baterii ⑥ LED

3. Descrierea produsului

Lanternă de frunte cu LED, cu baterii, cu funcție de dimare fără trepte de la 10 % până la 100 %. Pornire și oprire fără atingere, prin mișcarea mâinii, datorită senzorului de mișcare. Adaptare la unghiul optim de iluminare, prin înclinarea lanternei de frunte.

4. Siguranță

4.1. INSTRUCȚIUNI FUNDAMENTALE DE SIGURANȚĂ

4.1.1. Baterii

⚠ PRECAUȚIE

Scurgeri de electrolit

Iritații la nivelul ochilor și al pielii din cauza scurgerilor de electrolit toxice și corozive.

► Evitați contactul cu ochii și cu corpul.

► În caz de contact, spălați imediat locul afectat cu apă din belșug și consultați medicul.

4.2. UTILIZARE CONFORM DESTINAȚIEI

- Scoateți bateriile atunci când lanterna nu este utilizată pentru o perioadă mai îndelungată.
- Utilizați baterii de același tip și de aceeași calitate.
- Pentru uz industrial și privat.
- Protecție împotriva prafului și a stropirii cu apă, în conformitate cu IP 54.
- Protecție la impact conform IK 07.

4.3. UTILIZARE NECORESPUNZĂTOARE

- Nu se recomandă pentru a fi utilizată de copii.
- Nu utilizați în atmosfere potențial explozive.
- Nu expuneți la căldură excesivă, lumina directă a soarelui sau foc deschis.
- În cazul în care carcasa este deteriorată, nu mai utilizați lanterna.
- Pentru schimbarea bateriilor, deschideți carcasa numai în locul prevăzut. În caz contrar, nu deschideți carcasa.
- Nu înlocuiți corpul de iluminat.
- Bateriile furnizate nu trebuie reîncărcate.
- Nu amestecați bateriile vechi cu cele noi.

5. Punerea în funcțiune

5.1. INTRODUCEREA SAU SCHIMBAREA BATERIILOR

✓ Lanterna nu trebuie îndreptată spre ochi.

1. Deschideți compartimentul pentru baterii de pe partea posterioară a lanternei.
2. Scoateți bateriile uzate.
   ► Scoateți întotdeauna toate bateriile și schimbați-le.
3. Introduceți trei baterii AAA/LR03 în lanternă, în direcția indicată.
4. Închideți compartimentul pentru baterii.

► Lanterna este pregătită de funcționare.

6. Operarea

Grupă de risc LED 1 - IEC 62471

⚠ AVERTISMENT

Pericol de orbire și pericol de lezare a retinei

► Nu priviți niciodată direct în fasciculul luminos.

► Nu îndreptați fasciculul luminos direct spre ochii oamenilor sau ai animalelor.

► În cazul utilizării în scopuri comerciale, utilizatorul trebuie instruit în conformitate cu normele de prevenire a accidentelor.

6.1. PORNIREA ȘI OPRIREA LED-ULUI

ⓘ Lanterna memorează ultima setare utilizată a LED-ului.

1. Apăsați butonul de pornire/oprire, pentru a porni LED-ul.
2. În timp ce LED-ul luminează, apăsați din nou butonul de pornire/oprire și mențineți-l apăsat.
   ► Funcția de dimare este activată.
3. Eliberați butonul de pornire/oprire, apăsați-l din nou și mențineți-l apăsat.
   ► LED-ul devine mai luminos.
   ► Cea mai mică sau cea mai mare treaptă de dimare este indicată prin lumina intermitentă a lanternei, până la eliberarea butonului de pornire/oprire.
4. Apăsați butonul de pornire/oprire, pentru a opri LED-ul.

6.2. ACTIVAREA SENZORULUI DE MIȘCARE

B

1. Acționați butonul pentru senzorul de mișcare pentru pornire/oprire.
2. Treceți cu mâna prin fața senzorului de mișcare.
3. Pentru a preveni pornirea accidentală, efectuați de două ori mișcarea cu mâna.
   ► LED-ul luminează.

7. Depozitare

Scoateți bateriile din lanternă înainte de depozitare. Depozitați la temperaturi cuprinse între -10 °C și +40 °C. A nu se depozita sau amplasa în apropierea substanțelor corozive, agresive, chimice, a solvenților, surselor de căldură, nici în condiții de umezeală sau murdărie.

8. Curățare

Curățați cu o cârpă moale, uscată. Nu utilizați substanță de curățare chimică, alcoolică, cu material abraziv sau pe bază de solvenți.

9. Date tehnice

Flux de lumină	10 % – cca 15 lm 100 % – cca 150 lm
Durata de iluminare	10 % – cca 60 h 100 % – cca 6 h
LED	COB-LED
Temperatură de culoare	5500-6500 K
CRI	≥ 80
Tip de protecție	IP 54
Grad de rezistență la șocuri	IK 07
Temperatura mediului de lucru	-10 °C până la +40 °C
Greutate brută (cu baterii)	104 g
Dimensiuni	35 × 40 × 70 mm
Baterii*	3× 1.5 V alcaline AAA/LR03

*incluse în pachetul de livrare

10. Reciclare și casare

Lanterne și baterii nu eliminați împreună cu deșeurile menajere. Respectați prevederile naționale specifice privind eliminarea la deșeuri. Lanterne și baterii duceți produsul la un punct de colectare adecvat.

1. Allmänna anvisningar

Läs, beakta och förvara bruksanvisningen för senare användning och se till att den alltid är tillgänglig.

2. Apparatöversikt

A

① PÅ/AV-knapp rörelsesensor ② Strömbrytare ③ Pannbandsjustering ④ Pannband ⑤ Batterifack ⑥ LED

3. Produktbeskrivning

Batteridriven LED-pannlampa med steglös dimningsfunktion från 10 % till 100 %. Rörelsesensor för beröringsfri på- och avslagning med handrörelse. Pannlampan kan vinklas för inställning av optimal belysningsvinkel.

4. Säkerhet

4.1. GRUNDLÄGGANDE SÄKERHETSFÖRESKRIFTER

4.1.1. Batterier

⚠ FÖRSIKTIGHET

Utrinnande elektrolyt

Ögon- och hudirritation på grund av utrinnande giftig och frätande elektrolyt.

- ► Undvik ögon- och kroppskontakt.
- ► Skölj vid kontakt det berörda stället med rikligt med vatten och sök läkare.

4.2. AVSEDD ANVÄNDNING

- Ta ur batteriet om lampan inte ska användas under en längre tid.
- Använd batterier av samma typ och kvalitet.
- För kommersiell och privat användning.
- Damm- och strilvattenskyddad enligt IP54.
- Slagtålig enligt IK 07.

4.3. FELAKTIG ANVÄNDNING

- Inte lämplig att användas av barn.
- Använd inte i områden med explosionsrisk.
- Utsätt inte för kraftig värme, direkt solljus eller öppen låga.
- Använd inte lampan om höljet blir skadat.
- Öppna endast höljet på avsett ställe vid batteribyte. Öppna inte höljet för andra ändamål.
- Byt inte ljuskällan.
- De medföljande batterierna får inte laddas på nytt.
- Blanda inte gamla och nya batterier.

5. Idrifttagning

5.1. INSÄTTNING ELLER BYTE AV BATTERIER

✓ Rikta inte lampan mot ögonen.

1. Öppna batterifacket på lampans baksida.
2. Ta ut förbrukade batterier.
   - ► Ta alltid ut och byt alla batterier.
3. Sätt i tre AAA/LR03-batterier i angiven riktning i lampan.
4. Stäng batterifacket.

► Lampan är klar att använda.

6. Användning

LED-riskgrupp 1 - IEC 62471

⚠ VARNING

Risk för bländning och skador på näthinnan

- ► Se inte rakt in i ljusstrålen.
- ► Rikta inte ljusstrålen mot människors eller djurs ögon.
- ► Instruera vid yrkesmässig användning användaren om föreskrifterna för förhindrande av olycksfall.

6.1. TÄNDA OCH SLÄCKA LED-LAMPAN

ⓘ Lampan sparar den senaste använda inställningen av LED-lampan.

1. Tryck på strömbrytaren för att tända LED-lampan.
2. Medan LED-lampan lyser trycker du på strömbrytaren igen och håller den intryckt.
   - ► Dimningsfunktionen är aktiverad.
3. Släpp strömbrytaren, tryck på den igen och håll den intryckt.
   - ► LED-lampan lyser starkare.
   - ► Den lägsta eller högsta dimningsnivån indikeras genom att lampan blinkar tills strömbrytaren släpps.
4. Tryck på strömbrytaren igen för att släcka LED-lampan.

6.2. AKTIVERA RÖRELSESENSORN

B

1. Tryck på PÅ/AV-knappen för rörelsesensorn.
2. För handen framför rörelsesensorn.
3. Utför handrörelsen två gånger för att förhindra att lampan tänds oavsiktligt.
   - ► LED-lampan lyser.

7. Förvaring

Ta ut batterierna ur lampan före längre förvaring. Förvara vid en temperatur mellan -10 °C och +40 °C. Förvara inte i närheten av frätande, aggressiva eller kemiska ämnen, lösningsmedel, värme, fukt eller smuts.

8. Rengöring

Rengör med en torr och mjuk trasa. Använd inte kemiska, alkoholhaltiga, slipmedels- eller lösningsmedelshaltiga rengöringsmedel.

9. Tekniska data

Ljusflöde	10 % – ca 15 lm 100 % – ca 150 lm
Brinntid	10 % – ca 60 h 100 % – ca 6 h
LED	COB-LED
Färgtemperatur	5500 - 6500 K
CRI	≥ 80
Kapslingsklass	IP54
Slagtålighetsklass	IK07
Temperatur arbetsomgivning	-10 °C till +40 °C
Bruttovikt (med batterier)	104 g
Yttermått	35 × 40 × 70 mm
Batterier*	3× 1,5 V alkaliska AAA/LR03-batterier

*Medföljer

10. Återvinning och avfallshantering

Lampa och batterier Får inte omhändertas som hushållsavfall. Följ föreskrifterna om avfallshantering som gäller i respektive land. Lampa och batterier ska lämnas till ett lämpligt uppsamlingsställe.

1. Všeobecné pokyny

Prečítajte si návod na obsluhu, dodržiavajte v ňom uvedené pokyny, uschovajte ho pre neskoršie použitie a uložte ho na také miesto, aby bol vždy k dispozícii.

2. Prehľad zariadenia

A

① Snímač pohybu zap./vyp. ② Tlačidlo zap./vyp. ③ Nastavenie čelenky ④ Čelenka ⑤ Priehradka na batériu ⑥ LED

3. Popis výrobku

LED čelovka napájaná batériou s funkciou plynulého stmievania od 10 % do 100 %. Bezdotykové zapínanie a vypínanie pohybom ruky pred snímačom pohybu. Nastavenie optimálnych uhlov osvetlenia naklonením čelovky.

4. Bezpečnosť

4.1. ZÁKLADNÉ BEZPEČNOSTNÉ POKYNY

4.1.1. Batérie

⚠ UPOZORNENIE

Unikajúci elektrolyt

Podráždenie očí a pokožky unikajúcim jedovatým a leptavým elektrolytom.

- ► Zabráňte kontaktu s očami a pokožkou.
- ► V prípade kontaktu ihneď dôkladne umyte postihnuté miesta vodou a vyhľadajte lekársku pomoc.

4.2. ZAMÝŠĽANÉ POUŽITIE

- Ak sa svietidlo dlhšiu dobu nepoužíva, vyberte batérie.
- Používajte batérie rovnakého typu a kvality.
- Na priemyselné a súkromné použitie.
- Ochrana proti prachu a striekajúcej vode podľa IP 54.
- Ochrana proti nárazu podľa IK 07.

4.3. POUŽÍVANIE V ROZPORE S URČENÍM

- Nevhodné pre deti.
- Nepoužívajte svietidlo v oblasti s rizikom výbuchu.
- Nevystavujte vysokým teplotám, priamemu slnečnému žiareniu ani otvorenému ohňu.
- Pri poškodeniach krytu viac nepoužívajte.
- Pri výmene batérií otvárajte kryt len na určenom mieste. V iných prípadoch kryt neotvárajte.
- Svietidlá nevymieňajte.
- Dodané batérie znova nenabíjajte.
- Nemiešajte staré a nové batérie.

5. Uvedenie do prevádzky

5.1. VLOŽENIE ALEBO VÝMENA BATÉRIÍ

✓ Svetlo zo svietidla nesmie smerovať do očí.

1. Otvorte priehradku na batériu na zadnej strane svietidla.
2. Vyberte použité batérie.
   - ► Vždy vyberte a vymeňte všetky batérie.
3. Vložte tri batérie AAA/LR03 do svietidla uvedeným smerom.
4. Zatvorte priehradku na batériu.

► Svietidlo je pripravené na použitie.

6. Obsluha

Skupina rizika LED 1 – IEC 62471

⚠ VAROVANIE

Nebezpečenstvo oslepenia a porušenia sietnice

- ► Nikdy sa nepozerajte priamo do lúča svetla.
- ► Lúčom svetla nemierte na oči ľudí ani zvierat.
- ► Ak sa zariadenie používa pri výkone povolania, musí byť používateľ poučený podľa predpisu o predchádzaní úrazom.

6.1. ZA- A VYPNUTIE LED

ⓘ Svietidlo uloží naposledy použité nastavenie LED.

1. Stlačte tlačidlo zap./vyp., aby ste zapli LED.
2. Počas svietenia LED znova stlačte a podržte stlačené tlačidlo zap./vyp.
   - ► Funkcia stmievania je aktivovaná.
3. Uvoľnite tlačidlo zap./vyp. a znova ho stlačte a podržte.
   - ► Svetlo z LED sa rozjasňuje.
   - ► Najnižší alebo najvyšší stupeň stmievania sa prejavuje blikaním svietidla až do uvoľnenia tlačidla zap./vyp.
4. Znovu stlačte tlačidlo zap./vyp., aby ste vypli LED.

6.2. AKTIVÁCIA SNÍMAČA POHYBU

B

1. Stlačte tlačidlo pre snímač pohybu zap./vyp.
2. Pohýbte rukou pred snímačom pohybu.
3. Ak chcete zabrániť neúmyselnému zapnutiu, pohýbte rukou dvakrát.
   - ► Rozsvieti sa LED.

7. Skladovanie

Pred skladovaním vyberte zo svietidla batérie. Skladujte pri teplote medzi -10°C a +40°C. Neskladujte v blízkosti leptavých, agresívnych, chemických látok, rozpúšťadiel, tepla, vlhkosti a nečistôt.

8. Čistenie

Čistite suchou, mäkkou handričkou. Nepoužívajte chemické čistiace prostriedky ani čistiace prostriedky obsahujúce brúsne materiály, alkohol alebo rozpúšťadlá.

9. Technické údaje

Svetelný tok	10 % – cca 15 lm 100 % – cca 150 lm
Trvanie osvetlenia	10 % – cca 60 h 100 % – cca 6 h
LED	COB-LED
Teplota farby	5500 – 6500 K
CRI	≥ 80
Stupeň ochrany	IP 54
Stupeň odolnosti voči nárazom	IK 07
Teplota pracovného prostredia	-10 °C do +40 °C
Celková hmotnosť (s batériami)	104 g
Rozmery	35 × 40 × 70 mm
Batérie*	3× 1,5 V alkalické batérie AAA/LR03

* v rozsahu dodávky

10. Recyklácia a likvidácia

Svetlo a batérie nelikvidujte s domovým odpadom. Dodržiavajte predpisy na likvidáciu špecifické pre danú krajinu. Svetlo a batérie doneste na vhodné zberné miesto.

1. Splošni napotki

Navodila za uporabo morate prebrati, jih upoštevati, shraniti za poznejšo uporabo in imeti vedno na voljo.

2. Pregled naprave

A

① Vklop/izklop senzorja gibanja ② Gumb za vklop/izklop ③ Prilagajanje naglavnega traku ④ Naglavni trak ⑤ Predalček za baterije ⑥ LED

3. Opis izdelka

LED-akumulatorska naglavna svetilka z brezstopenjsko funkcijo zatemnitve od 10 do 100 %. Senzor gibanja omogoča vklop in izklop brez dotika s premikanjem dlani. Z nagibanjem naglavne svetilke se lahko nastavi optimalen kot osvetlitve.

4. Varnost

4.1. OSNOVNI VARNOSTNI NAPOTKI

4.1.1. Baterije

⚠ POZOR

Iztekanje elektrolita

Draženje oči in kože zaradi iztekanja strupenega in jedkega elektrolita.

- ► Izogibajte se stiku z očmi in telesom.
- ► Če pride do stika, prizadeto mesto takoj sperite z obilo vode, obiščite zdravnika.

4.2. NAMEN UPORABE

- Če se svetilka dalj časa ne bo uporabljala, odstranite baterije.
- Uporabljajte baterije enakega tipa in kakovosti.
- Za industrijsko in zasebno uporabo.
- Zaščiteno pred prahom in brizgano vodo po IP 54.
- Zaščiteno pred udarci po IK 07.

4.3. NAPAČNA UPORABA

- Ni primerno za otroke.
- Ne uporabljajte v potencialno eksplozivnih okoljih.
- Ne izpostavljajte močni vročini, neposredni sončni svetlobi ali ognju.
- V primeru poškodb ohišja ne uporabljajte več.
- Pri menjavanju baterij ohišje odpirajte samo na predvidenem mestu. V ostalih primerih ohišja ne odpirajte.
- Ne zamenjujte sijalke.
- Priloženih baterij ne polnite.
- Ne mešajte starih in novih baterij.

5. Zagon

5.1. VSTAVLJANJE ALI MENJAVA BATERIJ

✓ Svetilka ne sme biti usmerjena proti očem.

1. Odprite predalček za baterije na zadnji strani svetilke.
2. Izpraznjene baterije odstranite.
   - ► Vedno odstranite in zamenjajte vse baterije.
3. V svetilko vstavite tri baterije AAA/LR03 v navedeni smeri.
4. Zaprite predalček za baterije.

► Svetilka je pripravljena za uporabo.

6. Upravljanje

LED – rizična skupina 1 – IEC 62471

⚠ OPOZORILO

Nevarnost zaslepitve in poškodb na mrežnici.

- ► Nikdar ne glejte neposredno v svetlobni žarek svetilke.
- ► Svetlobnega žarka ne usmerjajte proti očem ljudi in živali.
- ► Pri gospodarski uporabi je treba uporabnika ustrezno seznaniti s predpisi o preprečevanju nezgod.

6.1. VKLOP IN IZKLOP LED-SVETILKE

ⓘ Svetilka shrani nazadnje uporabljeno nastavitev LED-diod.

1. Za vklop LED-svetilke pritisnite gumb za vklop/izklop.
2. Medtem ko LED-svetilka sveti, ponovno pritisnite gumb za vklop/izklop in ga držite pritisnjenega.
   - ► Aktivira se funkcija zatemnitve.
3. Spustite gumb za vklop/izklop, ga ponovno pritisnite in zadržite.
   - ► LED-diode oddajajo več svetlobe.
   - ► Ko dosežete najnižjo ali najvišjo stopnjo zatemnitve, svetilka utripa, dokler ne spustite gumba za vklop/izklop.
4. Za izklop LED-svetilke ponovno pritisnite gumb za vklop/izklop.

6.2. AKTIVIRANJE SENZORJA GIBANJA

B

1. Pritisnite gumb za vklop/izklop senzorja gibanja.
2. Premaknite dlan pred senzorjem gibanja.
3. Zaradi preprečevanja nenamernega vklopa morate dlan premakniti dvakrat.
   - ► LED-svetilka zasveti.

7. Shranjevanje

Pred shranjevanjem vzemite baterije iz svetilke. Shranjujte pri temperaturah med –10 °C in +40 °C. Ne shranjujte v bližini jedkih, agresivnih, kemičnih substanc, topil, vročine, vlage in umazanije.

8. Čiščenje

Čistite s suho, mehko krpo. Ne uporabljajte kemičnih, alkoholnih ali abrazivnih čistil ali čistil, ki vsebujejo topila.

9. Tehnični podatki

Svetlobni tok	10 % – pribl. 15 lm 100 % – pribl. 150 lm
Čas delovanja	10 % – pribl. 60 h 100 % – pribl. 6 h
LED	COB-LED
Barvna temperatura	5500–6500 K
CRI	≥ 80
Vrsta zaščite	IP 54
Stopnja odpornosti proti udarcem	IK 07
Temperatura delovnega okolja	od –10 °C do +40 °C
Bruto masa (z baterijami)	104 g
Mere	35 × 40 × 70 mm
Baterije*	3× 1,5 V, alkalne, AAA/LR03

* Vključene v obsegu dobave

10. Recikliranje in odstranjevanje

Svetilka in baterije ne odlagajte med hišne odpadke. Upoštevajte nacionalne predpise o odstranjevanju. Svetilka in baterije odnesite na primerno zbirno mesto.

1. Avisos generales

Lea el manual de instrucciones, téngalo en cuenta y consérvelo para futuras consultas en cualquier momento.

2. Vista general del equipo

A

① Sensor de movimiento encendido y apagado ② Botón de encendido y apagado ③ Ajuste de la cinta para la cabeza ④ Cinta para la cabeza ⑤ Compartimento de pilas ⑥ LED

3. Descripción del producto

Linterna LED para la cabeza a pilas con función de atenuación en continuo del 10 % al 100 %. Gracias al sensor de movimiento, se puede encender y apagar sin contacto con solo mover la mano. Ajuste del ángulo de iluminación óptimo mediante la inclinación de la linterna para la cabeza.

4. Seguridad

4.1. INDICACIONES DE SEGURIDAD BÁSICAS

4.1.1. Pilas

⚠ ATENCIÓN

Fugas de electrolito

Irritaciones en los ojos y la piel por las fugas de electrolito, que es tóxico y corrosivo.

- ► Evitar el contacto con los ojos y el cuerpo.
- ► En caso de contacto, limpiar inmediatamente la zona afectada con agua abundante, consultar con un médico.

4.2. USO CONFORME A LO PREVISTO

- Retirar las pilas si no se va a utilizar la linterna durante un largo período de tiempo.
- Utilizar pilas del mismo tipo y calidad.
- Para el uso industrial y particular.
- Protegida contra el polvo y las salpicaduras de agua según IP54.
- Protegida contra golpes según IK 07.

4.3. UTILIZACIÓN INDEBIDA

- No es apta para su uso por parte de niños.
- No utilizar en entornos con riesgo de explosión.
- No exponer al calor intenso, a la luz solar directa ni al fuego.
- No utilizar más en caso de daños en la carcasa.
- Para cambiar las pilas abrir la carcasa solo por el lugar previsto. No abrir la carcasa por ningún otro motivo.
- No sustituir la bombilla.
- No recargar las pilas incluidas en el suministro.
- No mezclar las pilas nuevas con las antiguas.

5. Puesta en marcha

5.1. COLOCAR O CAMBIAR LAS PILAS

✓ No dirigir la linterna hacia los ojos.

1. Abrir el compartimento de pilas en la parte trasera de la linterna.
2. Retirar las pilas agotadas.
   - ► Retirar y cambiar siempre todas las pilas.
3. Coloque tres pilas AAA/LR03 en la linterna en la dirección que se indica.
4. Cerrar el compartimento de pilas.

► La linterna ya está lista para utilizarse.

6. Manejo

Grupo de riesgo LED 1, IEC 62471

⚠ ADVERTENCIA

Peligro de deslumbramiento y de lesión en la retina

- ► No mire jamás directamente al rayo de luz.
- ► No dirija el rayo de luz hacia los ojos de personas o animales.
- ► En caso de uso comercial, se deberá instruir al usuario en la normativa de prevención de accidentes.

6.1. ENCENDER Y APAGAR EL LED

ⓘ La linterna almacena el último ajuste de LED utilizado.

1. Pulsar el botón de encendido y apagado para encender el LED.
2. Mientras el LED esté encendido, mantener pulsado el botón de encendido y apagado.
   - ► Se activará entonces la función de atenuación.
3. Soltar el botón de encendido y apagado y, a continuación, pulsarlo de nuevo y mantenerlo pulsado.
   - ► El LED se volverá más brillante.
   - ► Se indica el nivel de atenuación de más bajo a más alto mediante el parpadeo de la linterna hasta que se suelta el botón de encendido y apagado.
4. Volver a pulsar el botón de encendido y apagado para apagar el LED.

6.2. ACTIVAR EL SENSOR DE MOVIMIENTO

B

1. Accionar el botón para encender o apagar el sensor de movimiento.
2. Pasar la mano por delante del sensor de movimiento.
3. Para evitar que se encienda de forma involuntaria, pasar de nuevo la mano por el sensor.
   - ► El LED se iluminará.

7. Almacenamiento

Retirar las pilas de la linterna antes del almacenamiento. Almacenar a temperaturas de entre -10°C y +40 °C. No almacenar en la proximidad de sustancias corrosivas, agresivas, químicas, disolventes, calor, humedad o suciedad.

8. Limpieza

Limpiar con un paño suave y seco. No utilizar productos de limpieza químicos, con alcohol, abrasivos o con base de disolvente.

9. Especificaciones técnicas

Corriente de alumbrado	10 % – aprox. 15 lm 100 % – aprox. 150 lm
Duración de la iluminación	10 % – aprox. 60 h 100 % – aprox. 6 h
LED	LED COB
Temperatura de color	5500-6500 K
CRI	≥ 80
Tipo de protección	IP 54
Grado de resistencia a los choques	IK 07
Temperatura del entorno de uso	de -10°C a +40 °C
Peso bruto (con pilas)	104 g
Medidas	35 × 40 × 70 mm
Pilas*	3× 1,5 V alcalina AAA/LR03

*suministrado

10. Reciclaje y eliminación

Linterna y pilas No desechar en la basura doméstica. Para el desecho, aplicar las regulaciones específicas de cada país. Linterna y pilas, llevar a un punto de recogida adecuado.

1. Obecné pokyny

Návod k použití si přečtěte, dodržujte jeho pokyny a uchovejte ho pro další použití a mějte ho kdykoliv k dispozici.

2. Popis přístroje

A

① Spínač pohybového senzoru ② Tlačítko zap./vyp. ③ Nastavení náhlavní pásky ④ Náhlavní páska ⑤ Přihrádka na baterie ⑥ LED

3. Popis výrobku

LED čelovka napájena bateriemi s funkcí plynulého stmívání v rozsahu 10 % až 100 %. Díky pohybovému senzoru bezdotykové zapnutí / vypnutí pohybem ruky. Nastavení optimálního úhlu osvětlení nakloněním čelovky.

4. Bezpečnost

4.1. ZÁKLADNÍ BEZPEČNOSTNÍ POKYNY

4.1.1. Baterie

⚠ UPOZORNĚNÍ

Vytékající elektrolyt

Podráždění očí a pokožky vytékajícím jedovatým a leptavým elektrolytem.

- ► Zabraňte kontaktu s očima a tělem.
- ► V případě zasažení okamžitě omyjte postižené místo dostatkem vody, vyhledejte lékaře.

4.2. STANOVENÉ POUŽITÍ

- Pokud svítilnu nebudete delší dobu používat, vyjměte baterie.
- Používejte baterie stejného typu a kvality.
- Pro průmyslový a soukromé použití.
- Chráněná proti prachu a stříkající vodě dle IP 54.
- Stupeň ochrany VCH 07 – odolnost proti nárazům.

4.3. NESPRÁVNÉ POUŽITÍ

- Není vhodné pro použití dětmi.
- Nepoužívejte v oblastech s nebezpečím výbuchu.
- Nevystavujte působení silného tepla, přímému slunečního záření nebo otevřenému ohni.
- V případě poškození pouzdra již dále nepoužívejte.
- Při výměně baterie otvírejte pouzdro pouze na určeném místě. Pouzdro jinak neotvírejte.
- Osvětlovací těleso neměňte.
- Dodané baterie znovu nenabíjejte.
- Nemíchejte staré a nové baterie.

5. Uvedení do provozu

5.1. VLOŽENÍ NEBO VÝMĚNA BATERIÍ

✓ Svítilna nesmí směřovat přímo do očí.

1. Otevřete přihrádku pro baterie na zadní straně svítilny.
2. Vyjměte vypotřebované baterie.
   - ► Vždy vyjměte a vyměňte všechny baterie.
3. Vložte 3 baterie AAA/LR03 ve směru vyznačeném na svítilně.
4. Uzavřete víko přihrádky na baterie.

► Svítilna je připravena k provozu.

6. Obsluha

LED riziková skupina 1 - IEC 62471

⚠ VAROVÁNÍ

Nebezpečí oslnění a poškození sítnice

- ► Nikdy se nedívejte přímo do světelného paprsku.
- ► Nemiřte světelným paprskem do očí lidí nebo zvířat.
- ► V případě komerčního použití musí být uživatel poučen v souladu s předpisy pro prevenci úrazů.

6.1. ZAPNUTÍ A VYPNUTÍ LED

ⓘ Svítilna ukládá poslední použité nastavení LED.

1. Pro zapnutí LED stiskněte tlačítko zap./vyp.
2. Při rozsvícené LED stiskněte znovu tlačítko zap./vyp. a podržte jej stisknuté.
   - ► Funkce stmívání je aktivována.
3. Uvolněte tlačítko zap. / vyp., znovu jej stiskněte a držte stisknuté.
   - ► LED bude svítit jasněji.
   - ► Indikace nejnižší nebo nejvyšší úrovně stmívání je formou bliknutí svítilny, dokud nedojde k uvolnění tlačítka zap. / vyp.
4. Pro vypnutí LED stiskněte znovu tlačítko zap./vyp.

6.2. AKTIVACE SNÍMAČE POHYBU

B

1. Stiskněte tlačítko zap./vyp. pohybového senzoru.
2. Pohněte rukou před pohybovým senzorem.
3. K zabránění nechtěnému zapnutí pohněte rukou dvakrát.
   - ► LED svítí.

7. Skladování

Před uskladněním vyjměte ze svítilny baterie. Skladujte při teplotách v rozmezí -10°C až +40°C. Neskladujte v blízkosti žíravin, agresivních, chemických substancí, rozpouštědel, horkých zdrojů, vlhkosti a nečistot.

8. Čištění

Vyčistěte suchým, měkkým hadříkem. Nepoužívejte čisticí prostředky obsahující chemické látky, alkohol, brusivo nebo rozpouštědla.

9. Technické údaje

Světelný tok	10 % – cca 15 lm 100 % – cca 150 lm
Doba svícení	10 % – cca 60 h 100 % – cca 6 h
LED	COB-LED
Teplota barvy	5500-6500 K
CRI	≥ 80
Druh krytí	IP 54
Stupeň odolnosti proti nárazu	IK 07
Teplota pracovního prostředí	-10°C až +40°C
Hmotnost brutto (s bateriemi)	104 g
Rozměry	35 × 40 × 70 mm
Baterie*	3× 1.5 V Alkaline AAA/LR03

*součástí dodávky

10. Recyklace a likvidace

Svítilna a baterie nelikvidujte v komunálním odpadu. Při likvidaci dodržujte místně příslušné předpisy. Svítilna a baterie odevzdejte na vhodném sběrném místě.

1. Általános tudnivalók

Olvassa el a használati útmutatót, tartsa be és későbbi tájékozódás céljából őrizze meg és tartsa mindig kéznél.

2. Az eszköz áttekintése

A

① Be/ki mozgásérzékelő ② Be/ki nyomógomb ③ Fejpánt beállítás ④ Fejpánt ⑤ Elemrekesz ⑥ LED

3. Termékleírás

Elemes LED-es homloklámpa 10 % – 100 % között fokozatmentes fényerő szabályozás funkcióval. A mozgásérzékelőnek köszönhetően érintés nélküli be- és kikapcsolás kézmozdulattal. Beállítható az optimális megvilágítási szögre a homloklámpa billentésével.

4. Biztonság

4.1. ALAPVETŐ BIZTONSÁGI UTASÍTÁSOK

4.1.1. Elemek

⚠ VIGYÁZAT

Kilépő elektrolit

Szem-, és bőrirritációk a kilépő mérgező és maró elektrolit miatt.

► Kerülje a szemmel és testtel való érintkezést.

► Az elektrolittal érintkezés esetén az érintett helyet azonnal mossa le bő vízzel és forduljon orvoshoz.

4.2. RENDELTETÉSSZERŰ HASZNÁLAT

- Vegye ki az elemet, ha a lámpát hosszabb időn keresztül nem használja.
- Ugyanolyan típusú és minőségű elemet használjon.
- Ipari és magáncélú használatra.
- IP 54 por és a fröccsenő folyadékok ellen védett.
- IK 07 szerint ütésvédett.

4.3. RENDELTETÉSELLENES HASZNÁLAT

- Gyermekek általi használatra nem alkalmas.
- Ne használja robbanásveszélyes területeken.
- Ne tegye ki erős hőhatásnak, közvetlen napsugárzásnak vagy nyílt lángnak.
- A ház sérülése esetén ne használja többet.
- A házat elemcsere előtt csak az arra kialakított helyen nyissa fel. Más helyen ne nyissa fel a házat.
- Az égőt ne cserélje ki.
- A lámpákkal együtt szállított elemeket ne töltse újra.
- A régi és az új elemet nem keverje össze.

5. Üzembe helyezés

5.1. AZ ELEM BEHELYEZÉSE VAGY CSERÉJE

✓ A lámpa nem nézhet a szem irányába.

1. Nyissa ki az elemrekeszt a lámpa hátoldalán.
2. Vegye ki a lemerült elemeket.
   ► Mindig az összes elemet vegye ki és cserélje ki.
3. Három AAA/LR03 elemet helyezzen a megadott irányban a lámpába.
4. Zárja be az elemrekeszt.

► A lámpa üzemkész.

6. Kezelés

LED kockázati csoport 1 - IEC 62471

⚠ FIGYELMEZTETÉS

Vakításveszély és a recehártya sérülésveszélye

► Soha ne nézzen közvetlenül a fénycsóvába.

► Ne irányítsa a fénycsóvát közvetlenül emberek, vagy állatok szemébe.

► Ipari felhasználás esetén az üzemeltető felel a balesetmegelőzési előírások ismertetéséért.

6.1. LED BE- ÉS KIKAPCSOLÁSA

ⓘ A lámpa a LED legutóbb alkalmazott beállítását tárolja.

1. A LED bekapcsolásához nyomja meg a be/ki gombot.
2. Miközben a LED világít, nyomja meg ismét és tartsa nyomva be/ki nyomógombot.
   ► A fényerő funkció aktiválva.
3. Engedje el a be/ki gombot, majd nyomja meg ismét és tartsa nyomva.
   ► A LED világosodik.
   ► A legalacsonyabb és legmagasabb fényerő fokozatot a lámpa villogása jelzi, míg a be/ki nyomógombot el nem engedi.
4. A LED kikapcsolásához nyomja meg ismét a be/ki nyomógombot.

6.2. MOZGÁSÉRZÉKELŐ AKTIVÁLÁSA

B

1. Nyomja meg a mozgásérzékelő be/ki nyomógombját.
2. Vezesse el a kezét a mozgásérzékelő előtt.
3. A véletlen bekapcsolás megakadályozása érdekében a kézmozdulatot kétszer végezze el.
   ► A LED világít.

7. Tárolás

A tárolás előtt vegye ki az elemeket a lámpából. -10°C és +40°C közötti hőmérsékleten tárolja. Ne tárolja maró, agresszív, kémiai anyagok, oldószerek, hő, nedvesség és szennyeződés közelében.

8. Tisztítás

Száraz, puha kendővel tisztítsa meg. Ne használjon vegyi, alkoholos, súrolószer- vagy oldószer tartalmú tisztítószereket.

9. Műszaki adatok

Fényáram	10 % – kb. 15 lm 100 % – kb. 150 lm
Világítási idő	10 % – kb. 60 h 100 % – kb. 6 h
LED	COB-LED
Színhőmérséklet	5500-6500 K
CRI	≥ 80
Védettségi osztály	IP 54
Ütésállóság foka	IK 07
Munkakörnyezet hőmérséklete	-10°C – +40°C
Bruttó súly (elemekkel)	104 g
Méretek	35 × 40 × 70 mm
Elemek*	3× 1.5 V Alkaline AAA/LR03

*mellékelve

10. Újrahasznosítás és ártalmatlanítás

Lámpa és elemek ne dobja a háztartási hulladékok közé. Az ártalmatlanításhoz alkalmazza az ország szerinti előírásokat. Lámpa és elemek vigye egy arra alkalmas gyűjtőhelyre.

Copyright © Hoffmann Group

Version 2 – 03/24

man_pdcsd-937

Manufacturer
Hoffmann Supply Chain GmbH
Poststraße 15, 90471 Nuremberg, Germany
www.hoffmann-group.com

Hoffmann UK Quality Tools Ltd
GEE Business Centre
Holborn Hill, Birmingham, B7 5JR, United Kingdom