Garant

Grundhalter modular, Typ: HSK-T63

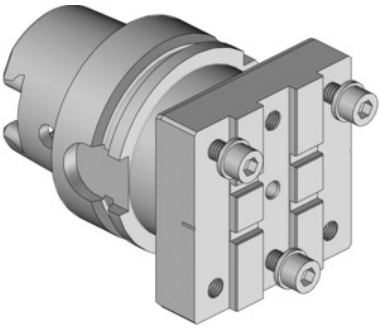

Bestelldaten

Bestellnummer	319135 HSK-T63
GTIN	4045197781017
Artikelklasse	31V

Beschreibung

Vorteil:
Spitzenhöhe exakt einstellbar, somit ideale Bearbeitungsergebnisse bei gleichbleibender Standzeit. Revolverfehlstellungen können ausgeglichen werden.
Passend für:
VDI40M1 und 40M2 - MAZAK Nexus Quick-Turn 100, 150, 200, 250.

Technische Beschreibung

Breite B	63 mm
Länge L	63 mm
Höhe H	57,5 mm
passend für Abstechschwerthalter	Typ 1
Produktart	Grundhalter