# Schlosshülse 225-010-42 ohne Steckeinsatz

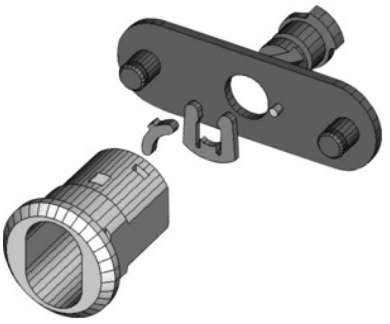

## Bestelldaten

| | |
|---|---|
| Bestellnummer | 914201 |
| GTIN | 2050000977602 |
| Artikelklasse | 93B |

## Beschreibung

**Ausführung:**
Schließzunge 60 mm lang, 20 mm breit, Bolzenabstand 46 mm, Schließhebelweg 90°.
**Passend für:**
Türen der KOMPAKT-Werkbänke Nr. 931500 und Nr. 931550 ab Baujahr Mitte 2000.
**Lieferumfang:**
Schlosshülse komplett mit Schließzunge, inklusive Befestigungsmutter.

## Technische Beschreibung

| | |
|---|---|
| für Betriebseinrichtung ab Baujahr | Mitte 2000 |
| Aussparung für Schließzylinderform | ja |
| Schließzunge Breite | 20 mm |
| Montagematerial im Lieferumfang enthalten | ja |
| Form Schließzunge | gerade |
| Schließzunge Länge | 60 mm |
| Lieferung ohne Steckeinsatz | ja |
| Steckeinsatz Wechsel möglich | ja |

| | |
|---|---|
| Steckmontage des Steckeinsatzes direkt möglich | ja |
| Material Hülse | Messing |
| Einbau von HO-Schließanlagen Steckeinsatz möglich | ja |
| Bolzenabstand | 46 mm |
| Schließung Art | Hülse für Stiftzylinderschloss |
| Schließhebelweg | 90 Grad |
| Produktart | Schlosshülse |