Logement de cylindre 225-010-42 sans barillet extractible

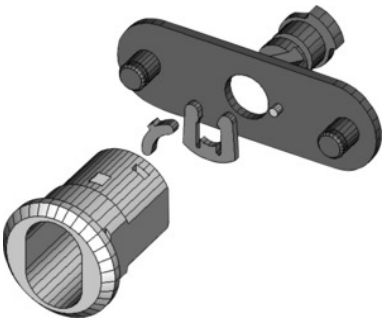

Données de commande

N° commande	914201
GTIN	2050000977602
Classe d'article	93B

Description

Exécution:
Patte de fermeture, longueur 60 mm, largeur 20 mm, distance entre goujons 46 mm, course du levier de fermeture 90°.
Adapté(s) pour:
Portes des établis KOMPAKT 931500 et 931550 à partir de l'année de construction mi-2000.
Livraison:
Logements de cylindre complets avec patte de fermeture et écrous de fixation.

Description technique

Pour équipements d'atelier à partir de l'année de construction	Mi-2000
Evidement pour forme de barillet	oui
Largeur patte de fermeture	20 mm
Matériel de montage fourni	oui
Forme patte de fermeture	droite
Longueur patte de fermeture	60 mm

Barillet extractible non fourni	oui
Possibilité de remplacement du barillet extractible	oui
Possibilité de montage direct par emboîtement du barillet extractible	oui
Matériau douille	Laiton
Possibilité de montage de barillets extractibles de fermetures combinées HO	oui
Distance entre goujons	46 mm
Type de fermeture	Logement pour serrure à cylindre
Course du levier de fermeture	90 degré
Type de produit	Logements de barillet extracible